Pure

Bangor University

DOETHUR MEWN ATHRONIAETH

Astudiaeth destunol o statud Gruffudd ap Cynan

Thomas, Einir Gwenllian

Award date:
2001

Awarding institution:
Prifysgol Bangor

Link to publication

General rights
Copyright and moral rights for the publications made accessible in the public portal are retained by the authors and/or other copyright owners and it is a condition of accessing publications that users recognise and abide by the legal requirements associated with these rights.

- Users may download and print one copy of any publication from the public portal for the purpose of private study or research.
- You may not further distribute the material or use it for any profit-making activity or commercial gain
- You may freely distribute the URL identifying the publication in the public portal ?

Take down policy
If you believe that this document breaches copyright please contact us providing details, and we will remove access to the work immediately and investigate your claim.

Download date: 27. Apr. 2024

Pure

Bangor University

DOETHUR MEWN ATHRONIAETH

Astudiaeth destunol o statud Gruffudd ap Cynan

Thomas, Einir Gwenllian

Award date:
2001

Link to publication

General rights
Copyright and moral rights for the publications made accessible in the public portal are retained by the authors and/or other copyright owners and it is a condition of accessing publications that users recognise and abide by the legal requirements associated with these rights.

- Users may download and print one copy of any publication from the public portal for the purpose of private study or research.
- You may not further distribute the material or use it for any profit-making activity or commercial gain
- You may freely distribute the URL identifying the publication in the public portal ?

Take down policy
If you believe that this document breaches copyright please contact us providing details, and we will remove access to the work immediately and investigate your claim.

Download date: 06. Nov. 2020

ASTUDIAETH DESTUNOL O STATUD GRUFFUDD AP CYNAN

(CYFROL 1)

Einir Gwenllian Thomas

I'W DDEFNYDDIO YN Y LLYFRGELL YN UNIG

TO BE CONSULTED IN THE LIBRARY ONLY

Ph.D. Cymru

(Bangor, 2001)

U.C.B. LIBRARY P.C.B LLYFRGELL

Cynnwys

RHAGAIR 4

CRYNODEB 5

RHAGYMADRODD

Cyflwyniad 7

Y Llawysgrifau a'r Testunau 9

Cynnwys Statud Gruffudd ap Cynan 22

Tabl – Cynnwys Statud Gruffudd ap Cynan 78

Cydberthynas y Testunau 107

Cefndir a Chyd-destun: 363

1. Beirdd, Clerwyr a Chrwydriaid 364

2. Beirdd, Crwydriaid a'r Gyfraith 397

3. Urddau a Gildiau 423

4. Eisteddfod Caerwys 1523 439

5. Eisteddfod Caerwys 1567 481

6. Cysylltiad Gruffudd ap Cynan â'r Statud 537

7. Y Statud a Chyfundrefn y Beirdd 577

8. Y Statud a Cherddoriaeth 684

Y TESTUN: STATUD GRUFFUDD AP CYNAN 740

GEIRFA 911

ENWAU PERSONAU, LLEOEDD ETC. 999

BYRFODDAU 1013

LLYFRYDDIAETH 1021

Rhagair

Dymunaf ddiolch i bawb a fu o gymorth imi yn ystod y cyfnod y bûm yn paratoi'r traethawd hwn. Fe'm hachubwyd rhag gorfod ymlafnio i deipio'r tabl gan Karen Owen; elwais yn fawr o'r wybodaeth a gefais trwy gyfrwng llythyrau a galwadau ffôn gan Ceri W. Lewis, Nesta Lloyd, Brynley F. Roberts a Graham C. G. Thomas; ac mae fy nyled yn fawr i staff Llyfrgell Prifysgol Cymru, Bangor, staff y Llyfrgell Brydeinig, staff Geiriadur Prifysgol Cymru, a staff Llyfrgell Genedlaethol Cymru (yn arbennig felly i'r rhai sy'n gweithio yn Adran Llawysgrifau'r llyfrgell).

Mae fy niolch pennaf yn hyn o beth, er hynny, i Peredur Lynch, fy nghyfarwyddwr. Bu bob amser yn barod ei gymwynas, ac elwais yn ddifesur o'i gyngor, ei ddysg a'i wybodaeth.

Yn ogystal, dymunaf ddiolch o galon i'm teulu am fy nghefnogi. Diolchaf yn arbennig i Mam gan ei bod wedi bod yn gefn ac yn gyfaill triw imi ar hyd y blynyddoedd.

Fel arwydd o'm gwerthfawrogiad llwyr, hoffwn gyflwyno fy ngwaith i Mam a Cadi.

Crynodeb

Yn y traethawd hwn, ceir astudiaeth o destun a anwybyddwyd braidd yn y gorffennol, sef Statud Gruffudd ap Cynan. Yn yr adran gyntaf ceir rhagymadrodd lle rhestrir y llawysgrifau sy'n cynnwys y Statud, lle trafodir cynnwys y ddogfen, a lle ceir trafodaeth ar berthynas y testunau o'r Statud a erys heddiw. Ymhellach, ceisir lleoli'r ddogfen yn ei chyd-destun hanesyddol a chymdeithasol, a cheir trafodaeth ar Eisteddfodau Caerwys 1523 a 1567, ac ar gysylltiad Gruffudd ap Cynan â'r Statud. Yn olaf, trafodir y cysylltiad rhwng Statud Gruffudd ap Cynan a chyfundrefn y beirdd yn yr Oesoedd Canol a'r Cyfnod Modern Cynnar, a cheir adran sy'n esbonio rhywfaint ar yr elfennau cerddorol y cyfeirir atynt yn y ddogfen.

Yn yr ail adran ceir testunau golygedig o wahanol fersiynau o Statud Gruffudd ap Cynan, a gwelir bod pob testun yn nodweddiadol o ryw deulu arbennig o destunau – testunau a drafodwyd eisoes yn y rhagymadrodd. Yn olaf, ceir geirfa lle rhestrir yr enwau, y berfau, a rhai ymadroddion a geir yn y testunau a olygwyd, a cheir rhestr o'r enwau priod a geir yn y Statud, gan gynnwys enwau personau ac enwau lleoedd.

Rhagymadrodd

Mae Statud Gruffudd ap Cynan i'w chanfod heddiw mewn pedair a thrigain o lawysgrifau ac mewn dau o lyfrau printiedig. Mae'r mwyafrif o'r testunau'n perthyn i'r unfed ganrif ar bymtheg a dechrau'r ail ganrif ar bymtheg,[1] ond ceir llawysgrifau hefyd sy'n perthyn i'r ail ganrif ar bymtheg, y ddeunawfed a'r bedwaredd ganrif ar bymtheg,[2] er mai copïau o destunau cynharach a geir yn y rhan fwyaf o'r llawysgrifau diweddarach hyn.

Er mai chwech a thrigain o ffynonellau a erys, fe geir chwech a phedwar ugain o destunau o'r Statud, a hynny gan fod ambell lawysgrif yn cynnwys mwy nag un fersiwn o'r ddogfen: ceir dau destun yn llawysgrifau M, P, R, S, U, $PH^{(1)}$, $TH^{(1)}$ ac $W^{(1)}$, tri thestun yn $U^{(1)}$, $Y^{(1)}$ a $B^{(2)}$, a phedwar testun yn $S^{(1)}$ a $T^{(1)}$.

Fodd bynnag, ymddengys fod llawer iawn mwy o destunau wedi bodoli ar un adeg. Fel y ceir gweld yn nes ymlaen yn 'Cydberthynas y Testunau', awgrymir bod llawer o'r testunau sydd ar gael heddiw wedi deillio o destunau sydd erbyn hyn wedi eu colli. Yn wir, gellir profi bod tri thestun arall o'r Statud wedi bodoli rywdro – sef *ll* (testun coll a geid mewn llawysgrif o'r enw 'Lloegr drigiant ddifyrrwch Brytanaidd Gymro' gan Gruffudd Hiraethog), *p* (testun coll gan John Jones Gellilyfdy), ac *y* (testun coll gan Wiliam Salesbury, sef y copi a anfonwyd ganddo at swyddogion ail eisteddfod

---

[1] Mae chwech ar hugain o'r llawysgrifau'n perthyn i'r cyfnod hwn, sef A, B, C, CH, D, DD, E, F, FF, G, NG, H, I, L, LL, M, N, O, P, PH, R, RH, S, T, TH ac U.

[2] Mae deuddeg o lawysgrifau'n perthyn i'r ail ganrif ar bymtheg, dwy i ddiwedd yr ail ganrif ar bymtheg neu ddechrau'r ddeunawfed ganrif, deg i'r ddeunawfed ganrif, deuddeg i ddiwedd y ddeunawfed ganrif neu ddechrau'r bedwaredd ganrif ar bymtheg, a phedair i'r bedwaredd ganrif ar bymtheg.

Caerwys yn 1567) – a gellir awgrymu'n betrus fod hyd at ddeugain namyn dau o destunau coll eraill i'w cael ar un adeg.[1]

Ymddengys, felly, fod llawer o gopïo wedi bod ar Statud Gruffudd ap Cynan o'r unfed ganrif ar bymtheg ymlaen, a bod cynnwys y Statud – yn arbennig yn ystod yr unfed ganrif ar bymtheg a dechrau'r ail ganrif ar bymtheg – wedi datblygu. Un a fu'n ymhel llawer â'r ddogfen fu Iolo Morganwg: yn wir, gwelir ei fod wedi 'copïo' deunaw o destunau mewn chwech o lawysgrifau gwahanol. Fel y ceir gweld yn nes ymlaen, fe ddefnyddiodd Iolo lawer ar ei ddychymyg wrth drosglwyddo Statud Gruffudd ap Cynan i'w lawysgrifau, a gellir dadlau ei fod wedi llunio sawl fersiwn newydd o'r ddogfen – fersiynau nad oeddynt yn gwbl ddilys. Fodd bynnag, mae'n werth nodi bod y mwyafrif llethol o'r testunau a gopïwyd ganddo, fel y ceir gweld yn nes ymlaen, wedi eu seilio ar destunau dilys, ac o'r herwydd fe'u trafodir yn llawn yn y gyfrol hon.

[1] Am drafodaeth fanwl ar berthynas y cynseiliau coll â'r testunau sydd ar gael heddiw, gw. 'Cydberthynas y Testunau' yn y gyfrol hon. Dyma grynodeb o'r cynseiliau coll tybiedig: a, b, c, ch, d, dd, e, f (y gangen gyntaf); ff, g, ng, h, i, l (yr ail gangen); m, n, o, p, ph, (y drydedd gangen); r, rh, s, (y bedwaredd gangen); t, th, u (y bumed gangen); w, $a^{(1)}$, $b^{(1)}$, $c^{(1)}$, $ch^{(1)}$, $d^{(1)}$, $dd^{(1)}$ (y chweched gangen); $e^{(1)}$, $f^{(1)}$, $ff^{(1)}$ (y seithfed gangen); $g^{(1)}$ (yr wythfed gangen); $ng^{(1)}$ (y ddegfed gangen); a $h^{(1)}$ (y bedwaredd gangen ar ddeg).

A Peniarth 127, tt. 202 - 4, 'Llyfr Syr Thomas ap Ieuan ap Deikws'; llaw Thomas ab Ieuan ap Deicws, hanner cyntaf yr unfed ganrif ar bymtheg: gw. *RWM* I, tt. 775 - 85. Casglwyd y gyfrol *c.* 1510, ond ychwanegwyd ati ar ôl Eisteddfod Caerwys, 1523. Yn wir, barn J. Gwenogvryn Evans ydyw fod y Statud wedi ei hysgrifennu yn y llawysgrif hon "in or about 1523".[1] Nid ydyw rhan olaf y Statud ar gael yn y llawysgrif heddiw.

Ceir cofnod o ach Thomas ap Ieuan ap Deicws ym Mheniarth 127,[2] ach a ysgrifennwyd ganddo ef ei hun, sef Thomas ab Ieuan ap Deicws ap Cynwrig ab Iorwerth ap Cynwrig ab Ithel. Ar ddiwedd yr ach noda Thomas ab Ieuan ei fod wedi ei wneud yn offeiriad yn y flwyddyn 1500,[3] ac awgryma Daniel Huws ei fod yn ei flodau rhwng 1500 a 1523.[4] Mae'r wybodaeth hon yn cefnogi'r awgrym, felly, fod y copi a wnaeth ef o Statud Gruffudd ap Cynan ym Mheniarth 127 yn gopi cynnar iawn o'r testun.

Er na chadwyd cerddi i Thomas ab Ieuan ei hun, mae'n ddigon posibl fod cywyddau i'w dad wedi goroesi: lluniodd Owain ap Llywelyn ab y Moel (*fl.* 1470 - 1500) gywydd yn gofyn cleddau a bwcled gan Ieuan ap Deicws dros Ddafydd

---

[1] *RWM* I, t. 782, troednodyn †.

[2] Gw. hefyd Peter C. Bartrum, *Welsh Genealogies AD 300 - 1400 Vol. 2* (1974), t. 230.

[3] Peniarth 127, t. 112.

[4] *MWM*, t. 23.

Llwyd ab Ieuan,[1] a cheir cywydd gan Dudur Aled yn gofyn am fwcled, cywydd sydd hefyd yn farwnad i Ieuan ap Deicws.[2] Mae'r cysylltiad posibl rhwng Thomas ab Ieuan a Thudur Aled yn un diddorol dros ben o gofio bod Tudur ar y naill law yn Eisteddfod Caerwys 1523, a bod Thomas ab Ieuan ar y llaw arall wedi gwneud copi cynnar o'r Statud. Ai fersiwn debyg i'r un a gopïwyd gan Domas ab Ieuan a gadarnhawyd yng Nghaerwys ym 1523, ac ai trwy gyfrwng ei gysylltiad â Thudur Aled y daeth y Statud i'w ddwylo?[3]

B Peniarth 194; Gruffudd Hiraethog, 1546: gw. *RWM* I, tt. 1021 - 3; *GGH*, t. xcvii; Thomas Parry, 'Statud Gruffudd ap Cynan', *B* V, t. 25; Graham C. G. Thomas, 'From Manuscript to Print – I. Manuscript', *GWL*[3], t. 250. Yn ogystal â'r Statud, fe gynnwys y llawysgrif drwydded farddol Gruffudd Hiraethog fel disgybl pencerddaidd.

C LlGC 3025 [= Mostyn 78 yn *RWM*], ff. 1[r] - 28[r]; Wiliam Llŷn, cyn *c.* 1580 (dyddiad marw'r copïwr): gw. *RWM* I, tt. 15 - 16; Graham C. G. Thomas, 'From Manuscript to Print – I. Manuscript', *GWL*[3] , t. 250.

CH Peniarth 155, tt. 83 - 94; Rhisiart Phylip o Gastell Picton, Penfro, 1561 - 2: gw.

---

[1] Gw. y gerdd yn Eurys Rolant (gol.), *Gwaith Owain ap Llywelyn ab y Moel* (Caerdydd, 1984), tt. 39 - 40, rhif 20.

[2] Gw. *GTA* II, tt. 449 - 51, rhif CXV, am gopi o'r cywydd.

[3] Yr wyf yn ddiolchgar i'm cyfarwyddwr, Dr. Peredur Lynch, am fy arwain ar hyd y llwybr hwn.

RWM I, tt. 937 - 40; *GGH*, t. xcviii; *GP*, t. xlix; Graham C. G. Thomas, 'From Manuscript to Print – I. Manuscript', *GWL*[3], t. 250. Copi o'r llyfryn hwnnw a luniodd Gruffudd Hiraethog i Richard Mostyn – sef 'Lloegr drigiant...– ydyw Peniarth 155.

D Peniarth 147, tt. 187 - 95; John ap Ifan, *c.* 1566: gw. *RWM* I, tt. 911 - 23. Yn ogystal â'r Statud, ceir copi o ramadeg cerdd dant, sef 'Ceidwedigaeth Cerdd Dant'.

DD (Bangor) Mostyn 6476; Gruffydd Dwnn, 1567: gw. *(B)M MSS* V, tt. 248 - 9.

E Llanstephan 195, tt. 3 - 5; Owain Gwynedd, *c.* 1570: gw. *RWM* II, tt. 779 - 81.

F B 15038, ff. 94[r] - 99[r], 'Llawysgrif Caer Rhun, Rhif 27'; llaw anhysbys, 1575: gw. *CAMBM* 1844, tt. 76 - 7.

FF Peniarth 77, tt. 167 - 74; Thomas Wiliems, 1576: gw. *RWM* I, tt. 509 - 18; *GP*, t. liii. Yn ôl R. Iestyn Daniel, fodd bynnag, fe'i hysgrifennwyd rywbryd rhwng 1576 a marwolaeth Thomas Wiliems, sef 1622;[1] a chynigia Rhiannon Ifans, Ann Parry Owen, W. Dyfed Rowlands ac Erwain H. Rheinallt ddyddiad rhwng 1570 a 1590.[2] Gw. ymhellach A. Cynfael Lake (gol.), *Gwaith Siôn Ceri* (Aberystwyth,

---

[1] R. Iestyn Daniel (gol.), *Gwaith Bleddyn Ddu* (Aberystwyth, 1994), t. 73.

[2] Rhiannon Ifans, Ann Parry Owen, W. Dyfed Rowlands ac Erwain H. Rheinallt (goln.), *Gwaith Gronw Gyriog, Iorwerth ab y Cyriog ac Eraill*

1996), t. 244; Nerys Ann Jones ac Erwain Haf Rheinallt (goln.), *Gwaith Sefnyn, Rhiserdyn ac Eraill* (Aberystwyth, 1995), t. 231; Dafydd Johnston (gol.), *Gwaith Lewys Glyn Cothi* (Caerdydd, 1995), t. xxxii.

G LlGC 6434, ff. 345^{v} - 9^{r}, 'Llyfr Thomas Wyn o'r Dyffryn'; Ieuan Llwyd ab Edwart ap William, 1577: gw. *Handlist* II, t. 180.

NG Llanstephan 55, tt. 199 - 207; Siôn Dafydd Rhys, 1579: gw. *RWM* II, tt. 549 - 53; *GP*, t. xvi, t. liii; *GDG*, t. xliv.

H B 19711; Rhys Cain, ail hanner yr unfed ganrif ar bymtheg: gw. *CAMBM* 1853, t. 268.

Tan yn ddiweddar, credid mai Gruffudd Hiraethog a gopïodd y llawysgrif hon, ac o'r herwydd credid ei bod yn perthyn i hanner cyntaf yr unfed ganrif ar bymtheg. Medd J. H. Davies, er enghraifft:

> There is nothing to show its exact age with the exception of the character of the writing, which is certainly that of the first half of the sixteenth century. [...]
>
> The document as it stands is probably the oldest relic of the Eisteddfod in existence. It may have been drawn up for the Caerwys Eisteddfod of 1523 or perhaps it was an authorized copy of the proceedings there in as far as they acknowledged and promulgated a code of rules fod the bards and their disciples.[1]

(Aberystwyth, 1997), t. 161.

[1] J. H. Davies, 'The Roll of the Caerwys Eisteddfod of 1523', *Transactions of the Liverpool Welsh National Society* 1904 - 5 to 1908 - 9, t. 87.

Yn ôl Graham C. G. Thomas, fodd bynnag, Rhys Cain (m. 1614) ydyw'r copïwr.[1] Os felly, mae'r llawysgrif yn ddiweddarach na hanner cyntaf yr unfed ganrif ar bymtheg.

I Peniarth 86, tt. 227 - 34; llaw anhysbys, ond rhannau heblaw'r Statud o'r llawysgrif yn llaw Gruffudd Hiraethog a Simwnt Fychan, yr unfed ganrif ar bymtheg: gw. *RWM* I, tt. 550 - 6; Cynfael Lake (gol.), *Gwaith Huw ap Dafydd ap Llywelyn ap Madog* (Aberystwyth, 1995), t. 127; A. Cynfael Lake (gol.), *Gwaith Siôn Ceri* (Aberystwyth, 1996), t. 244; E. J. Jones, 'Martial's Epigram on the Happy Life', *B* iii, t. 290.

L Peniarth 270, tt. 280 - 5; Siôn Dafydd Rhys, diwedd yr unfed ganrif ar bymtheg, yn ôl pob tebyg, ond yn sicr cyn *c.* 1619 (dyddiad marw'r copïwr): gw. *RWM* I, tt. 1093 - 5; Thomas Parry, 'Statud Gruffudd ap Cynan', *B* V, tt. 25 - 6.

LL Peniarth 75, tt. 239 - 47; llaw anhysbys, ond fe'i gelwir yn 'llaw A', ail hanner yr unfed ganrif ar bymtheg: gw. *RWM* I, tt. 497 - 503.

M LlGC 17116, (i) ff. 47^{r} - 50^{v}, (ii) f. 69^{v}; llawiau anhysbys, yr unfed ganrif ar bymtheg. Yn ogystal â'r Statud, ceir trafodaeth ar gerdd dant.

N Peniarth 158, tt. 81 -9; Robert ab Ifan, 1587: gw. *RWM* I, tt. 942 - 5; *GP*, t. xvi,

---

[1] Graham C. G. Thomas, 'From Manuscript to Print – I. Manuscript', *GWL*^{3}, t. 250.

t. l.

O Peniarth 169, t. 352; Roger Morys, *c.* 1588: gw. *RWM* I, tt. 963 - 4.

P Peniarth 168, (i) ff. 31^{v} - 3^{r}, (ii) ff. 34^{r} - 6^{r}; Roger Morys, *c.* 1589 - 90: gw. *RWM* I, tt. 960 - 2.

PH *Cambrobrytannicae Cymraecaeue Lingvae Institvtiones et Rudimenta accurate*, tt. 295 - 304; Siôn Dafydd Rhys, ei argraffu yn 1592. Gelwir y llyfr yn 'Gramadeg Siôn Dafydd Rhys'.

R LlGC 13078, (i) tt. 73 -7, (ii) tt. 79 - 82, 'Llyfr Thomas Bona'; llawiau anhysbys, diwedd yr unfed ganrif ar bymtheg neu ddechrau'r ail ar bymtheg: gw. *Handlist* IV, t. 362 - 3.

RH LlGC 16962, f. 296^{v}; Thomas Wiliems, 1578 - 1609.

S LlGC 872 [= Wrexham 1 yn *RWM*], (i) tt. 388 - 9, (ii) t. 476, 'Llyvyr John Brooke o Vowddwy'; (i) yn llaw John Brook, (ii) yn llaw John Davies o Fallwyd (?), 1590 - 1: gw. *RWM* II, tt. 346 - 60; *Handlist* I, t. 67; A. Cynfael Lake, *Gwaith Siôn Ceri* (Aberystwyth, 1996), t. 243.

T LlGC 1599, ff. 165^{r} - 166^{r}; llaw anhysbys, yr unfed neu'r ail ganrif ar bymtheg: gw. *Handlist* I, t. 139.

TH Peniarth 72, tt. 69 - 78; John Jones o'r Gellilyfdy, diwedd yr unfed ganrif ar bymtheg neu ddechrau'r ail ar bymtheg: gw. *RWM* I, tt. 477 - 86; *GDG*, t. xlv.

U Peniarth 295, (i) ff. 29^{r} - 32^{r}, (ii) ff. 33^{r} - 41^{r}; John Jones o'r Gellilyfdy, diwedd yr unfed ganrif ar bymtheg neu ddechrau'r ail ar bymtheg: gw. *RWM* I, t. 1106.

W Cardiff 2.634 [= Havod 24 yn *RWM*], tt. 297 - 303; John Jones o'r Gellilyfdy, 1607: gw. *RWM* II, tt. 334 - 5; *GP*, t. xiv, t. xlviii, t. lii, t. liv, t. lvi. Yn ogystal â'r Statud, ceir deunydd gramadegol a chopi o 'Cadwedigaeth Cerdd Dant' yn y llawysgrif.

Y Peniarth 73, tt. 154 - 8, 'Llyfr William Jones'; llaw anhysbys, *c.* 1621: gw. *RWM* I, tt. 486 - 91.

A$^{(1)}$ BL 14872, ff. 125^{v} - 9^{v}; Thomas Prys, hanner cyntaf yr ail ganrif ar bymtheg: gw. *CAMBM* 1844, t. 18; *GP*, t. lvii.

B$^{(1)}$ Llanstephan 156, tt. 199 - 212; llaw anhysbys, *c.* 1636: gw. *RWM* II, tt. 732 - 8; *GDG*, t. xliv.

C$^{(1)}$ LlGC 2031 [= Panton 65 yn *RWM*], tt. 200 - 12; John Pryce (?), ail chwarter yr ail ganrif ar bymtheg (?): gw. *RWM* II, tt. 865 - 6, t. 774.

CH$^{(1)}$ LlGC 3047 [= Mostyn 144 yn *RWM*], tt. 353 - 5; 'Llyfr Coch Nannau'; llaw

anhysbys, ail chwarter yr ail ganrif ar bymtheg: gw. *RWM* I, tt. 131 - 51; *GP*, t. liv.

D[1] LlGC 279, tt. 1 - 7, 'Llawysgrif Cefn Coch'; llaw anhysbys, *c.* 1650: gw. J. Fisher (gol.), *The Cefn Coch MSS* (Liverpool, 1899), t. vii - x; *N.L.W. Catalogue Add. Mss.* (vol. 1) (Aberystwyth, 1921), t. 194.

DD[1] Llanstephan 95, tt. ii - viii; llaw anhysbys, yr ail ganrif ar bymtheg: gw. *RWM* II, t. 562.

E[1] Peniarth 262, f. 68^{r-v}, 'Pum Llyfr Cerddwriaeth'; llaw anhysbys, 1681: gw. *RWM* I, t. 1076.

F[1] LlGC 13215, tt. 403 - 4; llaw anhysbys, rhwng diwedd yr unfed ganrif ar bymtheg a diwedd yr ail ar bymtheg: gw. *Handlist* IV, t. 506 - 8.

FF[1] (Bangor) Mostyn 82; llaw anhysbys, diwedd yr ail ganrif ar bymtheg: gw. *(B)M MSS* I, t. 81.

G[1] LlGC 7007, t. 126; Siôn Gruffydd Cae Cyriog, 1694: gw *Handlist* I, t. 230.

NG[1] LlGC 1774, f. 5^{v}; llaw anhysbys, yr ail ganrif ar bymtheg neu'r ddeunawfed: gw. *Handlist* I, t. 156.

H(1) LlGC 6209, tt. 411-16; llaw anhysbys, yr ail ganrif ar bymtheg neu'r ddeunawfed gw. *Handlist* II, tt. 158 - 9; Erwain H. Rheinallt (gol.), *Gwaith Dafydd Gorlech* (Aberystwyth, 1997), t. 102.

I(1) BL 14943, ff. 3^{r} - 8^{v}; Lewis Morris, 1727: gw. *CAMBM* 1844, t. 41; *GP*, t. lvii.

L(1) BL 14905, ff. 62^{r} - 4^{r}; Lewis Morris, 1727: gw. *CAMBM* 1844, t. 29. Yn ogystal â'r Statud, ceir trafodaeth bwysig a diddorol iawn ar gerddoriaeth Cymru gan Robert ap Huw (1580 - 1665) o Fodwigan, plwyf Llanddeusant, Môn. Ysgrifennwyd y drafodaeth ganddo yn 1613, a defnyddiwyd rhywfaint ar lawysgrif y telynor, Wiliam Penllyn, wrth wneud hynny. Gw. Dafydd Wyn Wiliam, *Robert ap Huw: Astudiaeth o'i Gefndir, ei Fywyd a'i Waith* (Dinbych, 1975); Claire Polin, *The ap Huw Manuscript* (Henryville, 1982); *Cyd*, tt. 624 - 5.

LL(1) *Grammadeg Cymraeg O Gasgliad, Myfyriad ac Argraphiad John Rhydderch, ac ar werth ganddo ef yn y Mwythig*, tt. 177 - 89; Siôn Rhydderch, ei brintio yn 1728.

M(1) BL 14935, f. 1^{r}; Lewis Morris, y ddeunawfed ganrif: gw. *CAMBM* 1844, tt. 37 - 8; *GDG*, t. xliii; Nerys Ann Jones ac Ann Parry Owen (goln.), *Gwaith Cynddelw Brydydd Mawr* I (Caerdydd, 1991), t. 368; Elin M. Jones (gol.) gyda chymorth Nerys Ann Jones, *Gwaith Llywarch ap Llywelyn* (Caerdydd, 1991), t. 249; Peredur I. Lynch, 'Astudiaeth Feirniadol o Waith Einion Wan a Llygad Gŵr'

(Traethawd PhD Prifysgol Cymru, 1989), t. 58.

N(1) BL 14945, f. 248r; Richard neu William Morris, y ddeunawfed ganrif: gw. *CAMBM* 1844, tt. 41 - 2.

O(1) Cardiff 2.112 [= Cardiff 41 yn *RWM*], tt. 1 - 15; llaw anhysbys, y ddeunawfed ganrif: gw. *RWM* II, t. 235.

P(1) LlGC 35, tt. 31 - 43; William Morris (?), y ddeunawfed ganrif: gw. *N.L.W. Catalogue Add. Mss.* (vol. 1) (Aberystwyth, 1921), tt. 79 - 80.

PH(1) LlGC 13219, (i) tt. 24 - 30, (ii) tt. 58 - 60, 'Llyvr Dosparth a Cadwedigaeth Cerdd Dannau, I'; David Jones ('Dewi Fardd'), y ddeunawfed ganrif: gw. *Handlist* IV, t. 509.

R(1) LLGC 2020 [= Panton 52 ii yn *RWM*], f. 122v; Evan Evans ('Ieuan Fardd' neu 'Ieuan Brydydd Hir'), y ddeunawfed ganrif: gw. *RWM* II, tt. 858 - 9.

RH(1) B 15022, ff. 92r - 3v; Owen Jones ('Owain Myfyr'), *c.* 1768 - 9: gw. *CAMBM* 1844, tt. 68 - 9.

S(1) B 15003, (i) ff. 29v - 32r, (ii) 32v - 34r, (iii) ff. 99r - 110r, (iv) ff. 123r - 6r; Edward Williams ('Iolo Morganwg'), ail hanner y ddeunawfed ganrif neu ddechrau'r bedwaredd ar bymtheg: gw. *CAMBM* 1844, tt. 62 - 3; Nerys Ann Jones ac Ann

Parry Owen (goln.), *Gwaith Cynddelw Brydydd Mawr* I (Caerdydd, 1991), t. 58, t. 77; Elin M. Jones (gol.) gyda chymorth Nerys Ann Jones, *Gwaith Llywarch ap Llywelyn* (Caerdydd, 1991), t. 139; R. Iestyn Daniel (gol.), *Gwaith Bleddyn Ddu* (Aberystwyth, 1994), t. 70; N. G. Costigan (Bosco), R. Iestyn Daniel, Dafydd Johnston (goln.), *Gwaith Gruffudd ap Dafydd ap Tudur, Gwilym Ddu o Arfon, Trahaearn Brydydd Mawr ac Iorwerth Beli* (Aberystwyth, 1995), t. 166.

T(1) LlGC 13096 (Llanover C.9), (i) tt. 89 - 110, (ii) tt. 113 - 17, (iii) tt. 119 - 23, (iv) tt. 145 - 52; Edward Williams ('Iolo Morganwg'), ail hanner y ddeunawfed ganrif neu ddechrau'r bedwaredd ar bymtheg: gw. *Handlist* IV, t. 376 - 7.

TH(1) LlGC 13099 (Llanover C. 12), (i) tt. 17 - 26, (ii) t. 61; Edward Williams ('Iolo Morganwg'), ail hanner y ddeunawfed ganrif neu ddechrau'r bedwaredd ar bymtheg: gw. *Handlist* IV, t. 379 - 80.

U(1) LlGC 13132 (Llanover C. 45), (i) tt. 1 - 5, (ii) tt. 124 - 37, (iii) tt. 142 - 51; Edward Williams ('Iolo Morganwg'), ail hanner y ddeunawfed ganrif neu ddechrau'r bedwaredd ar bymtheg: gw. *Handlist* IV, t. 421 - 2.

W(1) LlGC 13150 (Llanover C. 63), (i) tt. 277 - 83, (ii) t. 290; Edward Williams ('Iolo Morganwg'), ail hanner y ddeunawfed ganrif neu ddechrau'r bedwaredd ar bymtheg: gw. *Handlist* IV, t. 445 - 7.

Y(1) LlGC 13154 (Llanover C. 67), (i) tt. 18 - 28, (ii) tt. 56 - 60, (iii) tt. 89 - 101;

Edward Williams ('Iolo Morganwg'), ail hanner y ddeunawfed ganrif neu ddechrau'r bedwaredd ar bymtheg: gw. *Handlist* IV, t. 455 - 8.

$A^{(2)}$ LlGC 40, tt. 15 - 30; Edward Jones ('Bardd y Brenin'), diwedd y ddeunawfed ganrif: gw. *N.L.W Catalogue Add Mss.* (vol. 1), t. 87.

$B^{(2)}$ LlGC 323, (i) tt. 19 - 24, (ii) tt. 25 - 7, (iii) tt. 47 - 8; Edward Jones ('Bardd y Brenin'), ail hanner y ddeunawfed ganrif neu ddechrau'r bedwaredd ar bymtheg: gw. *N.L.W. Catalogue Add. Mss.* vol. 1, t. 212 - 13.

$C^{(2)}$ C 4.130, 'Edward Jones Musical Papers'; Edward Jones ('Bardd y Brenin'), y ddeunawfed ganrif neu ddechrau'r bedwaredd ganrif ar bymtheg: gw. Graham C. G. Thomas a Daniel Huws, *Summary Catalogue of the Manuscripts of South Glamorgan Libraries, Cardiff Central Library, commonly referred to as the 'Cardiff MSS'* (Aberystwyth, 1994), t. 331.

$CH^{(2)}$ LlGC 61, tt. 2 - 15; Edward Jones ('Bardd y Brenin'), y bedwaredd ganrif ar bymtheg: gw. *N. L. W. Catalogue Add. Mss* vol 1, t. 92.

$D^{(2)}$ B 15036, ff. 57^{v} - 9^{r}; Hugh Maurice, ail hanner y ddeunawfed ganrif neu ddechrau'r bedwaredd ar bymtheg: gw. *CAMBM* 1844, t. 76.

$DD^{(2)}$ LlGC 325, t. 66; David Thomas (' Dafydd Ddu o Eryri'), dechrau'r bedwaredd ganrif ar bymtheg: gw. *N. L. W. Catalogue Add Mss.* Vol 1, t. 213 - 19.

$E^{(2)}$ LlGC 2612, tt. 6 - 11, 'Trysorfa Gyffredin'; llaw anhysbys, y bedwaredd ganrif ar bymtheg: gw. *Handlist* I, t. 225.

$F^{(2)}$ LlGC 921, tt. 449 - 63; Thomas Stephens (?), y bedwaredd ganrif ar bymtheg: gw. *Handlist* I, t. 73.

$FF^{(2)}$ LlGC 9161, tt. 85 - 93; W. J. Jones ('Gwilym Cowlyd'), y bedwaredd ganrif ar bymtheg: gw. *Handlist* III, t. 120.

$G^{(2)}$ LlGC 9162, tt. 75 - 7; W. J. Jones ('Gwilym Cowlyd'), y bedwaredd ganrif ar bymtheg: gw. *Handlist* III, t. 120.

Cynnwys Statud Gruffudd ap Cynan.

Statud Gruffudd ap Cynan oedd llawlyfr y beirdd a'r cerddorion yn niwedd yr Oesoedd Canol. Pe baent yn ansicr ynghylch pwy oedd â'r hawl i glera, pe baent angen cael eu hatgoffa o'u maes llafur, pe bai arnynt angen gwybod beth yn union oedd eu dyletswyddau, neu pe dymunent gael gwybod sut y dylent ymddwyn, byddai'r Statud yn siŵr o gynnig ateb. Yn ogystal, cynigiai'r Statud wybodaeth ynghylch sut y gellid colli graddau a sut y gellid ennill ariandlysau trwy herio beirdd eraill am y fraint, fe nodai pwy yn union oedd y cerddorion graddol a phwy oedd yr ofergerddorion is eu statws, a cheid rhestr o roddion y gwŷr wrth gerdd. Ymhellach, ceid yn y ddogfen wybodaeth o fath arall a allai fod o ddiddordeb i'r beirdd a'r cerddorion, megis gwybodaeth ynghylch Eisteddfod Caerwys 1523.

Dyna grynodeb cyffredinol iawn o gynnwys y Statud. Fodd bynnag, ychydig o destunau, mewn gwirionedd, sy'n cynnwys y manylion hyn i gyd. Yn aml, rhai adrannau yn unig a gynhwysir. Testunau byrion iawn ydyw M (ii) a RH, er enghraifft: brawddeg yn unig a geir yn M (ii) sy'n nodi y dylai'r pencerdd a'r disgybl pencerddaidd dderbyn yr un rhoddion â'i gilydd, a pharagraff o ryw hanner can gair ydyw RH lle rhestrir y rhoddion a gâi'r gwŷr wrth gerdd ar y tair gŵyl arbennig ac ar gwrs clera. Mae'r testunau hwyaf, er enghraifft H, L, PH, LL(1) a S (1) (iii), yn cynnwys rhwng tua 4,000 o eiriau (H tua 3,800 o eiriau, 255 o linellau,[1] L tua 3,700 o eiriau, 251 o linellau, PH tua 4,500 o eiriau, 325 o linellau, LL (1) tua 3,800 o eiriau, 292 o linellau) a bron i 6,000 o eiriau (sef S (1) (iii), sy'n cynnwys tua 5,800 o eiriau, 450 o linellau). Testunau'n

[1] Cyfeirir at nifer y llinellau a geir yn y testunau sydd wedi eu golygu yn y gyfrol hon, nid at nifer y llinellau a geir yn y llawysgrifau gwreiddiol.

cynnwys oddeutu 1,500 o eiriau (100 - 150 o linellau) a welir amlaf o ddigon, a'r patrwm mwyaf cyffredin o ran cynnwys ydyw gwybodaeth ynghylch Eisteddfod Caerwys 1523, maes llafur y gwŷr wrth gerdd dafod a'r gwŷr wrth gerdd dant, y rheolau cyffredinol sy'n canolbwyntio ar ymddygiad y gwŷr wrth gerdd, a'r rhoddion y dylai'r beirdd a'r cerddorion eu cael ar achlysuron arbennig.

Beth, felly, ydyw cynnwys y gwahanol adrannau hyn o fewn y Statud?[1]

Cyhoeddiad Eisteddfod Caerwys 1523

Mae'r adran hon i'w chanfod mewn wyth testun o blith y rhai a olygwyd, sef A, CH, D, E, H, L, Y a LL (1).

Math o hysbysebiad ydyw ar gyfer eisteddfod a gynhaliwyd yng Nghaerwys, Sir y Fflint, yn y bymthegfed flwyddyn o deyrnasiad Harri VIII, sef 1523. Yn ôl CH, D, H, L a LL (1), fe gynhaliwyd yr eisteddfod ar yr ail o Orffennaf; yn ôl A ac E, yr ugeinfed o Orffennaf oedd y dyddiad, tra mae Y yn cynnig y deuddegfed.

Fe gynhaliwyd yr eisteddfod gerbron Richard ap Hywel ap Ieuan Fychan (er nad enwir mohono yn E), gyda chefnogaeth William Gruffudd a Syr Rhosier Salbri, a chyda chyngor llawer o foneddigion a gwŷr doeth, yn arbennig felly Gruffydd ab Ieuan ap Llywelyn Fychan a Thudur Aled, yr olaf o'r rhain yn fardd cadeiriog. Yn A, CH, D ac Y, dywedir mai trwy 'bresennol' gyngor y ddau (a thrwy 'bersenol' gyngor y ddau yn E,

[1] Fel y ceir gweld yn 'Cydberthynas y Testunau', fe ddosberthir yr holl destunau yn deuluoedd neu'n ganghennau arbennig. Gan fod pob testun yn cael ei drafod yn bur fanwl o fewn pob cangen, a chan fod y testunau a olygwyd i gyd yn nodweddiadol o ryw gangen arbennig, canolbwyntwyd ar drafod y testunau sydd wedi eu golygu'n unig yn yr adran hon sy'n trafod cynnwys y Statud.

sef ffurf ar 'presennol'[1]) y cynhaliwyd yr eisteddfod, gan awgrymu fod y ddau ar gael yn yr eisteddfod i gynghori pan oedd angen. Dyna a awgrymir gan y geiriau 'cynrychol gyngor' yn L, yn ogystal, gan mai "Presennol (o ran lle nau amser)" ydyw'r diffiniad o *cynrychol* yn *GPC*, t. 800. Yn H, fodd bynnag, dywedir mai trwy 'bersonol' gyngor Gruffudd ab Ieuan ap Llywelyn Fychan a Thudur Aled y cynhaliwyd yr eisteddfod, a dyna a geir yn C (sef testun cynharach na H sy'n perthyn yn agos iddo).

Eisteddfod ar gyfer y gwŷr wrth gerdd dafod a thant oedd hon, a'i phwrpas oedd rhoi trefn arnynt hwy a'u celfyddyd. Aethpwyd ati i wneud hyn, yn ôl A, CH, D, E, H, L ac Y, trwy gadarnhau graddau'r penceirddiaid a'r rhai eraill a oedd wedi ennill graddau eisoes, trwy raddio'r sawl a haeddai ennill gradd yr adeg honno, a thrwy roi ysbaid o amser i wŷr eraill fyfyrio ynghylch, a dysgu, yr hyn a nodir yn y Statud.

Dyna, yn fras, gynnwys y cyhoeddiad. Fodd bynnag, fe rydd ambell destun ychydig mwy o fanylion inni. Yn A, er enghraifft, nodir bod Richard ap Hywel yn siryf Sir y Fflint; dywed yr un testun fod William Gruffudd yn farchog urddol, a dywed A ac E ei fod yn siambrlen Gwynedd. Ymhellach, nodir yn A ac E fod Rhosier Salbri yn stiwart Dinbych. Yn bwysicach na hyn, efallai, mae D a LL(1) yn honni bod yr eisteddfod wedi ei chynnal trwy gomisiwn Harri VIII, ac mae E yn nodi, yn ogystal, fod yr eisteddfod wedi ei chynnal "o rym comysiwn".[2]

---

[1] *GPC*, t. 2878.

[2] Am gyfeiriadau eraill at y cyhoeddiad, gw. D. J. Bowen, 'Graddedigion Eisteddfodau Caerwys, 1523 a 1567/8', *LlC* II, rhif 2 (Gorffennaf, 1952), t. 130; *GHO*, t. 13.

Y rhai yr oedd caniatâd iddynt glera

Mae'r adran hon i'w chanfod yn A, CH, D, E, F, FF, H, L, N, PH, R (i), Y, I [(1)], LL [(1)], S [(1)] (i) a S[(1)] (iii), a'i phwrpas ydyw nodi pwy oedd â'r hawl i glera; hynny ydyw, pwy oedd â'r hawl i grwydro o amgylch yr ardal neu'r wlad, o noddwr i noddwr, yn gofyn am roddion a nawdd.

Yr oedd gan y canlynol yr hawl i glera: gŵr wrth gerdd a oedd wedi ei anafu mewn rhyw ffordd, disgybl ysbâs, disgybl disgyblaidd, disgybl pencerddaidd a phencerdd.

Eto, ceir rhywfaint mwy o wybodaeth mewn ambell destun. Yn A, E, F, FF, N, PH, R (i), Y, I[(1)], LL [(1)] a S [(1)] (iii) fe nodir bod gan ŵr dall hawl i glera; yn CH, D, H a L estynnir yr hawl i'r byddar yn ogystal â'r dall; ac yn S [(1)](i), y cloff a'r dall o blith y gwŷr wrth gerdd anafus a oedd â'r hawl i glera. Ni sonnir am hawl y gwŷr wrth gerdd anafus o gwbl yn F, FF, PH, R (i), I [(1)], LL [(1)], S [(1)] (i) na S [(1)] (iii), ond yn A, CH, D, E, N ac Y dywedir y câi'r gwŷr wrth gerdd anafus glera er nad oedd ganddynt radd.[1]

Fel y crybwyllwyd uchod, mae'r mwyafrif o'r testunau a olygwyd yn nodi bod gan y disgybl ysbâs, y disgybl disgyblaidd a'r disgybl pencerddaidd yr hawl i glera. Mae N yn cynnig darlleniad ychydig yn fwy manwl, gan ei fod yn cyfeirio at y disgybl ysbâs heb radd a'r disgybl ysbâs graddol yn unigol, tra mae S [(1)] (i) yn nodi mai disgybl cyn iddo ennill gradd sydd â'r hawl i glera, heb gyfeirio o gwbl at ddisgyblion penodol. Mae pob un o'r testunau a olygwyd ar wahân i PH yn nodi bod gan y pencerdd hawl i glera. 'Pencerdd' ydyw'r darlleniad yn A, E, F, FF, H, Y, I [(1)] a LL [(1)], tra mae CH a D yn cynnig 'pencerdd neu athro', ac L, N a R (i) yn cynnig 'pencerdd ac athro'. Awgryma

[1] Yn L dywedir nad ydyw celfyddyd y gwŷr wrth gerdd anafus yn gyflawn, tra dywed H eu bod wedi anghofio yr hyn a ddysgasant.

darlleniadau CH a D mai'r un ydyw'r pencerdd a'r athro, ond ni ellir bod mor siŵr ynglŷn â'i ystyr yn L, N a R (i). Yn wir, fel y ceir gweld maes o law, mae N yn cynnig maes llafur cwbl wahanol i'r athro.

Maes llafur y gwŷr wrth gerdd dafod

Mae'r adran hon yn ymdrin â'r hyn yr oedd yn rhaid i'r disgyblion a'r penceirddiaid cerdd dafod ei gyflawni cyn iddynt fod yn deilwng o'u gradd. Ar y cyfan, canolbwyntir ar radd y disgybl ysbâs graddol, y disgybl disgyblaidd, y disgybl pencerddaidd, a'r pencerdd. H a S [(1)] (iii) yn unig sy'n cyfeirio at y disgybl ysbâs heb radd, a N yn unig sy'n sôn am swyddogaeth yr athro.

Mae maes llafur y beirdd i'w ganfod yn nhestunau A, B, CH, D, E, F, FF, H, L, N, PH, R (i), Y, I [(1)], LL [(1)] a S [(1)] (iii), ond yn anffodus mae rhan o B ar goll, ac o'r herwydd dim ond rhan o faes llafur y disgybl pencerddaidd a maes llafur y pencerdd a geir yno.

Beth yn union, felly, oedd gofynion graddau'r beirdd yn ôl y Statud?

Yn ôl H a S [(1)] (iii), ni chân'r disgybl ysbâs heb radd rodd na gradd oni byddai pencerdd yn barnu y gellid gwneud bardd ohono.

Yn fras, yr oedd yn rhaid i'r disgybl ysbâs graddol wybod ei sillafau, pum mesur englyn a mesur cywydd, a chanu'r mesurau hyn yn llawn awen ym marn pencerdd. Y pencerdd hwn a benderfynai a oedd yn ddigon da i barhau â'r cwrs a dod yn ddisgybl barddol o'r iawn ryw. Ceir rhywfaint o wahaniaethau o fewn y testunau, fodd bynnag, ynghylch manylion y radd hon. Mae pob testun yn cytuno y dylai'r disgybl ysbâs graddol ddysgu'r sillafau, ac mae pob un, ar wahân i S[(1)] (iii), yn nodi y dylai ddysgu pump o fesurau'r englyn; fodd bynnag, rhai testunau'n unig sy'n nodi pa fesurau yn

union ydynt. Mae E, N, PH, R (i), I [1] a LL [1] i gyd yn nodi mai'r unodl union, yr unodl crwca, yr unodl cyrch, y prost cyfnewidiog a'r prost cadwynog ydyw'r mesurau hyn, tra mae F a FF – trwy gamgymeriad, fe ymddengys – yn enwi pedwar o'r pump, gan hepgor yr unodl union. Dylai'r disgybl ysbâs graddol, yn ogystal, wybod cywydd. 'Mesur cywydd' a geir yn A a S [1] (iii), 'cywydd deuair' yn Y, a 'cywydd deuair hirion' yn CH, D, E, F, FF, H, L, PH, I [1] a LL [1], tra mae R (i), trwy gamgymeriad, mae'n debyg, yn nodi y dylai ddysgu 'cywydd deuair union'. N yn unig sy'n nodi y dylai'r disgybl ysbâs graddol ddysgu dau o fesurau'r cywydd, sef y deuair hirion a'r deuair fyrion; a S[1] (iii) yn unig sy'n nodi y dylai ddysgu'r cyhydeddau. Yna, ar ôl dysgu'r mesurau hyn, yr oedd yn rhaid i'r disgybl ysbâs graddol eu canu'n llawn awen er mwyn ceisio perswadio pencerdd y gellid gwneud bardd da ohono; ond yn ôl E, canu un o'r mesurau'n unig yr oedd yn rhaid iddo'i wneud. H yn unig sy'n nodi bod yn rhaid iddo fod yn ddigon da i ddysgu gradd disgybl disgyblaidd erbyn diwedd ei dair blynedd o hyfforddiant fel disgybl ysbâs graddol.

Ymhob testun ar wahân i S[1] (iii) nodir bod yn rhaid i'r disgybl disgyblaidd ddysgu deuddeg o'r mesurau, sef pump o englynion, pedwar o gywyddau, a thri o fesurau'r awdl – sef toddaid, gwawdodyn hir a gwawdodyn byr. Yn E, F, FF, PH a R (i) eir gam ymhellach gan enwi mesurau'r cywydd fesul un: deuair hirion, deuair fyrion, awdl gywydd a chywydd llosgyrnog. Mae mynegiant N ychydig yn wahanol i'r gweddill yn y fan hon: yn hytrach na rhestru'r holl fesurau y dylai'r disgybl disgyblaidd eu gwybod, dywedir yn N y dylai ddysgu'r un rhai â'r disgybl ysbâs, ynghyd â'r cywydd llosgyrnog, yr awdl gywydd, a mesurau'r awdl yn ychwanegol at hynny. Yn ôl S[1] (iii), dylai'r disgybl disgyblaidd wybod y sillafau i gyd, yr holl gyhydeddau, yr holl englynion, y cywyddau, toddaid, gwawdodyn, a'r cynganeddion i gyd. Ymhellach, nodir ym mhob

testun y dylai ochel y pymtheg bai cyffredin, a llunio cerdd o'i waith ei hun ar bob un o'r deuddeg mesur.

Yr oedd yn rhaid i'r disgybl pencerddaidd wybod y sillafau i gyd (a'u priodoleddau a'r hyn a berthyn arnynt, yn ôl H), a gwybod rheolau'r ymadroddion yn ôl gramadeg (ac wyth o'r rhannau ymadrodd, yn ôl N). Ymhellach, rhaid oedd iddo wybod dosbarth y cynganeddion (a'r cynganeddion i gyd, medd N a $S^{(1)}$ (iii)), a gochel yr holl feiau. Yn ôl $S^{(1)}$ (iii), dylai wybod y cyhydeddau, yr englynion, y cywyddau, deg o fesurau'r awdl, a phob proest; ond nodi y dylai ganu ar un ar hugain o'r mesurau a wna'r gweddill, er bod N yn honni y dylai ganu ar dri ar hugain o fesurau. Yn ôl L, yn ogystal, rhaid iddo wybod rheolaeth a dosbarth y mesurau. Ym mhob testun ar wahân i L a $S^{(1)}$ (iii), dywedir nad oedd disgwyl i'r disgybl pencerddaidd wybod tri o'r mesurau, sef cadwynfyr, gorchest y beirdd a thawddgyrch cadwynog. Fe enwir y tri hyn yn gyflawn yn CH a L, ond y cadwynfyr a'r tawddgyrch cadwynog a enwir yn A, D, E, F, FF, R (i), Y, $I^{(1)}$ a $LL^{(1)}$, a'r cadwynfyr yn unig yn B a H. Yn ôl pob testun, ar wahân i PH a $S^{(1)}$ (iii), nodir y dylai'r disgybl pencerddaidd fod yn gydymaith i bencerdd, a nodir yn B, H a N y câi dderbyn yr un rhodd â phencerdd, ond na ddylai gystadlu â phencerdd. Ymhellach, dywed $S^{(1)}$ (iii) y dylai wybod dosbarth y gelfyddyd a threfn y cynganeddion; ac yn ôl N, dylai ganu ar dri enaid cerdd (sef mesur, synnwyr a chynghanedd), a dylai wybod achau brenhinoedd a gwŷr pendefigaidd.

Beth, felly, am y pencerdd?

Yn syml, dywed yr holl destunau y dylai ef wybod popeth. Er nad ydynt yn cytuno'n union â'i gilydd o ran geirfa, maent yn cytuno'n weddol o ran swyddogaeth gyffredinol y pencerdd. Dylai ganu'n gyfoethog, yn gyfochr, yn gytsain, yn groesgynganeddol neu'n gydseiniol ar gymeriadau (a chynganeddion, medd $S^{(1)}$ (iii)), yn

llawn digrifwch, yn destungar ac yn llawn synnwyr. Ymhellach, dylai ganu'n ddefnyddfawr neu'n gyflawn o gerddwriaeth, yn warantedig o awdurdod, ac yn awenyddol o ddychymyg, fel bod ei gerdd yn hawdd i'w dysgu, ac yn ddifyr i wrando arni neu i'w darllen. Ymhellach, dylai'r moliant a geid yn y gerdd fod yn hawdd i'w gofio. Manyla rhai testunau ychydig yn fwy ynghylch y 'popeth' hwn y dylai'r pencerdd ei ddysgu. Dylai wybod y pedwar mesur ar hugain yn ôl L a N, a chadw cymeriadau yn ôl L. Yn ôl S(1) (iii) dylai wybod popeth ynghylch y Gymraeg a'r gelfyddyd wrth gerdd; dylai wybod breiniau a defodau'r gwŷr wrth gerdd, gwybod achau'r tywysogion a'r pendefigion, a gwybod hanesion am y tywysogion a'r pendefigion hyn. Yn syml, dylai wybod Tri Chof Ynys Brydain. Ymhellach, dylai gynnal y Gymraeg ac ymddwyn yn anrhydeddus; dylai sicrhau bod ei ddysg, ei gof a'i gymwysterau'n ddigon da; a dylai fod yn gyfaill i bencerdd arall.

Yn ddiddorol ddigon, ni ddywed y Statud fod yn rhaid i bencerdd lunio cerdd yn cynnwys y pedwar mesur ar hugain, fel y sylwodd Enid Roberts: eu gwybod sydd raid iddo'i wneud, meddir.[1] Efallai, wrth gwrs, nad ymhelaethir ar y ffaith y dylai lunio cerddi'n cynnwys y pedwar mesur ar hugain gan na ddisgwylid dim llai gan ŵr o'r safle hwn; yn wir, fe ddyrchafwyd Simwnt Fychan ymysg eraill yn bencerdd yn Eisteddfod Caerwys 1567, ac oni chyfansoddodd awdl yn defnyddio'r pedwar mesur ar hugain i gyd?[2]

Fel y crybwyllwyd eisoes, N yn unig sy'n trafod swyddogaeth yr athro cerdd

---

[1] Enid Roberts, 'Eisteddfod Caerwys 1567', *TCHSDd* XVI (1967), t. 50.

[2] *Ibid.*, t. 51. Am ymdriniaeth gyffredinol ar faes llafur y beirdd, gw. T. Gwynn Jones, 'Bardism and Romance: a study of the Welsh literary tradition', *TrCymm* (1913 - 14), tt. 259 - 61; *EC*, tt. 56 - 60; *GP*, tt. ci - cii.

dafod, er y gellir dadlau bod yr hyn a ddywedir yn N yn berthnasol i unrhyw bencerdd neu athro a chanddo ddisgyblion. Yn ogystal ag ennill y graddau y soniwyd amdanynt eisoes, dylai'r athro – neu'r 'doctor', fel y'i gelwir yn N – ofalu am ei ddisgyblion. Dylai ofalu nad ydyw'n dysgu disgyblion drygionus, gan mai disgyblion gonest a rhai a ddôi o deuluoedd da yn unig a ddylai gael yr anrhydedd o fod yn fardd. Ymhellach, dylai'r athro sicrhau bod y beirdd yn clera gyda chaniatâd neu awdurdod, a phe sylweddolai nad oeddynt yn clera'n swyddogol, dylai eu cosbi.[1]

Maes llafur y gwŷr wrth gerdd dant

Mae'r adran hon i'w chanfod yn A, B, CH, D, E, F, FF, H, L, N, PH, R (i), Y, $I^{(1)}$, $LL^{(1)}$ a $S^{(1)}$ (iii). Y tro hwn, rhydd pob testun ar wahân i B a L drafodaeth lawn ar y disgybl ysbâs heb radd yn ogystal â'r disgybl ysbâs graddol, y disgybl disgyblaidd, y disgybl pencerddaidd a'r pencerdd. Yn ddiddorol, mae $I^{(1)}$ a $LL^{(1)}$ fel petaent wedi uno'r disgybl ysbâs heb radd a'r disgybl ysbâs graddol, gan osod gofynion gradd y disgybl ysbâs graddol ar y disgybl ysbâs heb radd.

Ar wahân i fân amrywio, fe arhosodd maes llafur y beirdd yn bur statig, heb ddatblygu llawer o'r testun hynaf i'r diweddaraf. Fodd bynnag, mae datblygiad pendant iawn i'w weld ym maes llafur y gwŷr wrth gerdd dant. Maes llafur y disgybl ysbâs heb radd yn unig o'u plith a arhosodd yn bur ddigyfnewid, gan fod yr holl destunau sy'n cynnwys yr adran hon yn nodi nad oedd iddo gelfyddyd na rhodd na gradd o gwbl oni byddai pencerdd yn barnu y gellid gwneud cerddor ohono. Yn ôl H, ar ôl i'r pencerdd farnu o'i blaid câi ddod yn ddisgybl ysbâs graddol, ond byddai'n colli ei radd pe na bai'n

[1] Am gyfeiriad at yr athro cerdd dafod, gw. *GP*, t. cii.

ddisgybl disgyblaidd erbyn diwedd ei dair blynedd o hyfforddiant. (Fel y nodwyd eisoes, I(1) a LL(1) yn unig sy'n cynnig y dylai'r disgybl ysbâs graddol wybod deg cwlwm, pum cwlwm cytgerdd ac wyth o ganiadau.)

Gan hepgor maes llafur y pencerdd am y tro, gwelir bod y testunau'n rhannu'n ddau brif grŵp o ran cynnwys maes llafur y gwŷr wrth gerdd dant. Y grŵp mwyaf cyson o ran cytundeb darlleniadau ydyw'r grŵp sy'n cynnwys A, B, CH, E, H, L, R (i) ac Y. Mae testunau'r grŵp hwn i gyd yn nodi y dylai'r disgybl ysbâs graddol wybod pump o glymau, cadair, a chymaint o ganiadau a gostegion ag y teimlai'r athro y dylai'r disgybl eu gwybod (er nad ydyw L yn cynnwys y caniadau na'r gostegion o gwbl). Noda'r un testunau y dylai'r disgybl disgyblaidd wybod deg o ganiadau, deg o glymau, cadair, colofn, a gwybod cyweiriau a mesurau'r *genres* hyn. Yn ôl L, dylai'r disgybl disgyblaidd wybod o ba golofn y mae'r mesurau eraill yn hanu, yn ogystal. Yn olaf dylai'r disgybl pencerddaidd wybod ugain o glymau, ugain o ganiadau, dwy golofn, dwy gadair, pedwar ar hugain o glymau cytgerdd, y pedwar mesur ar hugain, a'u dosbarthu a'u canu i gyd yn bencerddaidd. Pe cyflawnai hyn oll, câi dderbyn yr un rhodd â phencerdd, ond yn ôl pob testun ar wahân i B, ni chai gystadlu â phencerdd. Ni sonia R (i) am y ddwy gadair y dylai'r disgybl pencerddaidd eu dysgu, ond dywed Y y dylai wybod pedair gosteg yn ogystal â'r ffurfiau eraill.

Y testunau sy'n ffurfio'r ail brif grŵp ydyw FF, N, PH, I(1), LL(1) a S(1)(iii). Wrth graffu ar gynnwys y rhain, gwelir bod cryn dipyn o newid i'w weld yng ngofynion graddau'r gwŷr wrth gerdd dant. Yn ôl y grŵp hwn (ar wahân i I(1) a LL(1)) yr oedd yn rhaid i'r disgybl ysbâs graddol wybod deg cwlwm (er mai pum cwlwm a geir yn FF), colofn, pum cwlwm cytgerdd, cadair, ac wyth o ganiadau. Mae'r grŵp cyfan yn cytuno y dylai'r disgybl disgyblaidd wybod ugain o glymau, dwy golofn, deg o glymau cytgerdd

(er na nodir sawl cwlwm cytgerdd yn FF), dwy gadair, un ar bymtheg o ganiadau, y pedwar mesur ar hugain, a chanu'r mesurau yn ôl y rheolau. Ac, yn olaf, dywed testunau'r grŵp hwn y dylai'r disgybl pencerddaidd wybod deg ar hugain o glymau, tair colofn, pymtheg o glymau cytgerdd, tair cadair, pedair ar hugain o ganiadau, a phedair gosteg. S(1) (iii) yn unig sy'n anghytuno o ran manylion: dywed y testun hwn y dylai'r pencerdd wybod tair gosteg, nid pedair, ac ychwanegir y dylai'r disgybl pencerddaidd ddosbarthu'r mesurau, a bod yn gyfaill i bencerdd.

Yr unig destun na ellir ei leoli o fewn yr un o'r grwpiau uchod ydyw F. Ymddengys fod darlleniadau'r testun hwn mewn mannau yn llwgr gan ei fod yn nodi y dylai pob disgybl yn ei dro ddysgu niferoedd gwahanol o glymau o fewn yr un frawddeg. Yn ôl pob tebyg, 'cwlwm cytgerdd' ydyw'r naill, a 'chwlwm' cyffredin, neu 'gwlwm ymryson' ydyw'r llall; ond gan fod copïwr y testun yn gwneud y camgymeriad hwn wrth drafod pob gradd, ymddengys fod rhyw ansicrwydd yn rhedeg drwy'r adran i gyd. Yn ôl F, dylai'r disgybl ysbâs graddol wybod pum cwlwm, dwy gadair, ugain cwlwm, dwy golofn, un ar bymtheg o ganiadau, a pedwar ar hugain o fesurau; dylai'r disgybl disgyblaidd wybod deg cwlwm, dwy gadair, ugain cwlwm, dwy golofn, un ar bymtheg o ganiadau, a phedwar mesur ar hugain; a dylai'r disgybl pencerddaidd wybod pymtheg cwlwm, tair cadair, deg ar hugain o glymau, tair colofn pedair ar hugain o ganiadau, pedair gosteg, a phedwar ar hugain o mesurau. Fodd bynnag, er yr ymddengys fod darlleniadau F weithiau'n llwgr, ac er na ellir dibynnu'n llwyr ar ei dystiolaeth, fe ddengys y testun hwn hefyd gryn dipyn o ddatblygiad o ran gofynion graddau'r gwŷr wrth gerdd, ac o'r herwydd gwelir ei fod yn perthyn yn nes at destunau'r ail grŵp.

Gwelir mwy fyth o ddatblygiad wrth graffu ar faes llafur y pencerdd. Unwaith eto, saif F ar ei ben ei hun; ond y tro hwn gwelir bod tri o grwpiau eraill, a phob un yn

sylfaenol wahanol i'w gilydd. Cyfetyb y grŵp cyntaf yma i'r grŵp cyntaf a drafodwyd eisoes, sef A, CH, D, R, H, L, R (i) ac Y. Gan anwybyddu mân amrywiadau neu ychwanegiadau, gwelir bod y rhain i gyd yn nodi y dylai'r pencerdd wybod deg ar hugain o glymau ymryson; yna nodir sut y gallai'r pencerdd ennill ariandlws telyn neu grwth trwy ddysgu pedair cadair, pedair colofn, pedwar mesur ar hugain, ugain cwlwm cytgerdd, a thrwy ddosbarthu pob gwan a rhagwan, pob cynhwysiad, trwy wybod am leoliadau tyniadau a chyweirdannau, a thrwy ddangos enghraifft o'i waith fel y gallai penceirddiaid a gwŷr doeth eraill benderfynu a ellid ei wneud yn athro ai peidio. Nodir, ymhellach, na ddylai neb ddysgu'r gelfyddyd ond gan athro pencerddaidd.

Mae'r ail grŵp yn cynnwys FF, $I^{(1)}$, $LL^{(1)}$ a $S^{(1)}$ (iii). Fel gyda graddau'r disgyblion, mae'r testunau hyn yn gwneud gofynion gradd y pencerdd yn anos i'w cyflawni. Erbyn hyn, dylai wybod deugain cwlwm, pedair colofn, ugain cwlwm cytgerdd, pedair cadair, deuddeg ar hugain o ganiadau, pedair gosteg, pedair difr ar hugain, y mesurau i gyd, a dosbarthu'r mesurau yn ôl yr hyn a ddywed y 'llyfr'. Yna, ceir adran sy'n esbonio beth ydyw 'dosbarthu' – sef dangos a llunio cerdd yn ddifai, a medru dosbarthu pob gwan a rhagwan a phob cynhwysiad, gwybod lleoliadau tyniadau a chyweirdannau, a dangos enghraifft o'i waith fel y gallai'r penceirddiaid a'r gwŷr doeth farnu a ddylid ei wneud yn athro ai peidio. Mae'r adran hon yn debyg iawn i rannau o destunau'r grŵp cyntaf, ond yma trafod beth ydyw 'dosbarthu' a wneir, tra mae'r grŵp cyntaf yn trafod sut y gellir ennill ariandlws.

N a PH ydyw'r testunau a berthyn i'r trydydd grŵp. Mae darlleniadau'r rhain bron yn union yr un fath â darlleniadau'r ail grŵp, ond yma ni cheir yr adran sy'n trafod beth ydyw 'dosbarthu': yn hytrach, mae popeth yn cael ei gynnwys fel rhan ddi-dor o swyddogaeth y pencerdd. Er gwaethaf y gwahaniaeth hwn, fodd bynnag, ymddengys fod

FF, $I^{(1)}$, $LL^{(1)}$ a $S^{(1)}$ (iii) ar y naill law, a N a PH ar y llaw arall, wedi tarddu o'r un tylwyth yn wreiddiol. Onid camddealltwriaeth a arweiniodd at adran ar wahân yn trafod beth ydyw 'dosbarthu'? Darlleniad N a PH sy'n gwneud synnwyr, mewn gwirionedd, sef 'a dosbarthu y mesurau megis y mae y llyfr dosbarth yn dangos'. Onid camddarllen ambell lythyren a arweiniodd at yr hyn a geir yn FF, $I^{(1)}$, $LL^{(1)}$ a $S^{(1)}$ (iii) – sef 'a dosbarthu y mesur megis y mae yn y llyfr. Dosbarth yw dangos...' – yn arbennig camddarllen 'yn dangos' gan ffurfio 'yw dangos'?[1]

Boed a fo am hynny, gwelir bod cryn newid ym maes llafur y cerddorion yn rhai o'r testunau o gyfnod F/FF ymlaen, sef tua 1575. Fodd bynnag, nid F/FF ydyw'r testunau cynharaf i gynnwys newidiadau o'r fath o angenrheidrwydd: efallai fod gan F/ FF gynseiliau cynharach – hynny ydyw, testunau cynharach na 1575 – ond eu bod ar goll erbyn heddiw. Yn wir, mae FF , fe ymddengys, yn gopi o destun a anfonodd Wiliam Salesbury at gomisiynwyr Eisteddfod Caerwys 1567 ychydig cyn i'r eisteddfod gael ei chynnal. O flaen y Statud yn FF, ceir copi o lythyr Wiliam Salesbury at swyddogion eisteddfod 1567:

> Wrth y Boneddicion yr eisteddwyr ar y gwyr wrth gerdd.
> Gan ymy dybiet (wyrda vrddasawl cyd bot yspes gan bawp mor ddiseml ac mor ddoethion ytych) na byddai yn amperthynasol, amyn yn beth porth ychwy gymerêd golwc ar ddosparth pendêvic or hen amser, nid amser no Grûff. ap Cynan: dan ba un megys a dûw yn y blaen y bydd y danoch chwithaû ar vyrrder, y bû (mal y darllenir yn i Cronicl ef eisteddvod arbenic ar wyr wrth gerdd) y gwr mal yd oedd ef ehvn yn gerddgar iawn, velly o ddehewyt meddwl y gwnaeth ef gwbl drefn ac Statût berfaith ar y peth, yr hon yn hir o amser, a safawdd yn gyfraith ys yn hon yd y dydd hwn ŷ mae'r gwyr or ddwygerdd yn ymarddelw o honei yw chadw ai chynnal yn bendant. Can hynny meddaf y tybiais y gwnawn

[1] Am wybodaeth ychwanegol ynghylch maes llafur y gwŷr wrth gerdd dant, gw. Sally Harper, 'Llawysgrif Robert ap Huw a Chanon Cerddoriaeth Gymreig i'r Delyn yn yr Unfed Ganrif ar Bymtheg', *HCC* III (1999), t. 151, t. 163, tt. 169 - 71, tt. 174 - 5.

> beth nyd cwbl anwiw ar gydrychioli y prûddap chwi y ddywededic Statût, erwydd y copi a ddaeth im llaw i: sef megys y galloch gwedy ychwy y gweled a synniaw arni gan ych pwyll dderbyn nei roi heibio, arallû, dirymio advywio a chadarnhaû oll vanneû neû bwytheû, ai nebvn o honvnt, y cyfryw vodd ac y deall ych doethineb chwi, y vod yn addvwyn neû ddivwyn, yn gyvaddas neû yn ancyfaddas ir oes presentol.[1]

Mae'r newid a ddaeth i ran graddau'r gwŷr wrth gerdd dant rhwng eisteddfod 1523 ac eisteddfod 1567 yn syfrdanol. Yng ngeiriau Sally Harper:

> Bron na ddyblwyd y gofynion ar gyfer disgybl ysbâs graddol: deg cwlwm yn hytrach na phump, wyth caniad penodol, y gadair a bennwyd yn gynharach, a'r gofyn, am y tro cyntaf, am un o'r darnau mwyaf anodd, sef colofn, yn ogystal â phum cwlwm cytgerdd. Yr oedd y prentis newydd felly fwy neu lai ar yr un lefel â'r disgybl disgyblaidd ryw ddeugain mlynedd cyn hynny. Disgwylid mwy hefyd ar frig y raddfa.[2]

Yr unig fanylion sy'n groes i'r duedd o wneud gwaith y cerddorion yn anos ydyw'r rhai sy'n ymwneud â'r gostegion a'r clymau cytgerdd, fel y noda Sally Harper. Yn nhestunau'r grŵp cyntaf, yr oedd disgwyl i'r radd isaf, sef y disgybl ysbâs graddol, ddysgu gostegion, ond yn y testunau diweddarach ni ddisgwylid i neb llai na'r disgybl pencerddaidd eu dysgu.[3] Ymhellach, disgwylid i'r disgybl pencerddaidd wybod pedwar ar hugain o glymau cytgerdd yn y fersiynau cynharaf, ond yn y fersiynau diweddaraf nid oedd disgwyl i'r pencerdd, hyd yn oed, wybod mwy nag ugain.[4]

Wrth drafod amgylchiadau eisteddfod 1567 a methiant eisteddfod 1523 i ddiwygio'r gyfundrefn, dywed Sally Harper "mai'r adwaith fu i alw am safonau uwch

---

[1] *RWM* I, tt. 511 - 12.

[2] Harper, 'Llawysgrif Robert ap Huw', tt, 174 - 5.

[3] *Ibid.*, t. 171.

[4] *Ibid.*, t. 175.

byth o fewn y maes llafur barddol".[1] Fodd bynnag, er nad oes copi cynharach na 1575/6 o'r testunau diwygiedig ar gael – sef F a FF – ymddengys fod y newidiadau ar droed cyn ail eisteddfod Caerwys, gan fod y testun a anfonodd Wiliam Salesbury at gomisiynwyr yr eisteddfod *cyn* i'r eisteddfod gael ei chynnal yn cynnwys y newidiadau'n barod, fel y gwelwyd eisoes. Ymddengys, felly, fod rhywun neu rywrai wedi bod wrthi'n diwygio maes llafur y cerddorion beth amser cyn Eisteddfod Caerwys 1567, er y gallasai'r eisteddfod fod wedi cadarnhau'r newidiadau hyn.[2]

Ymddengys fod yn rhaid i bob telynor a chrythor feistrioli'r hyn a drafodwyd eisoes, ond fe gynnwys y Statud frawddeg neu ddwy yn ychwaneg am y telynor. Mae pob testun yn cytuno y dylai ddysgu'r tri mwchwl godidog, ond ychwanega B a H y dylai fedru dosbarthu pob gwan a rhagwan a phob cynhwysiad, ac y dylai wybod am leoliadau tyniadau a chyweirdannau, yn ogystal â dangos enghraifft o'i waith i benceirddiaid – sef swyddogaeth y pencerdd yn y testunau eraill. Mae'r ffaith fod yr wybodaeth hon yn cael

---

[1] *Ibid.*, t. 174.

[2] Gan mai newidiadau ym maes llafur y cerddorion yn unig a welir, ymddengys fod y sawl a aeth ati i ddiwygio'r maes llafur yn credu bod safle a statws y cerddorion mewn mwy o berygl na safle a statws y beirdd. Erbyn diwedd yr unfed ganrif ar bymtheg a dechrau'r ail ganrif ar bymtheg yr oedd cerddorion yn fwy niferus na beirdd, a hynny, yng ngeiriau Dafydd Wyn Wiliam, 'Robert ap Huw, y Telynor o Fodwigan Môn', *Allwedd y Tannau* XXXIII (1974), t. 39, oherwydd ei bod "yn haws gan yr uchelwyr gael eu boddio â sŵn cerddoriaeth a chanu ysgafn nag â chywydd mawl a oedd yn ddieithr ei gynnwys iddynt." Gan fod mwy o gerddorion na beirdd, a chan fod nifer y cerddorion isradd – rhai megis pibyddion, ffidlwyr a difyrwyr ysgafnfryd eraill – hefyd ar gynnydd, ymddengys y gallai'r newid a welwyd ym maes llafur y cerddorion yn y Statud fod yn adwaith uniongyrchol i hyn: hynny ydyw, yr oedd yn rhaid ceisio rhwystro pawb ond y goreuon rhag cael mynediad swyddogol i'r gelfyddyd, a gwneid hynny trwy gaethiwo gofynion y graddau unigol. Er hyn, enillodd mwy o gerddorion na beirdd raddau yn Eisteddfod Caerwys 1567 – dwywaith cymaint, a bod yn fanwl – ond rhaid cofio, wrth gwrs, fod dau fath o gerddor wedi ennill graddau yn yr eisteddfod honno, sef y telynor a'r crythor, ac felly gellid disgwyl gweld mwy o raddedigion cerddorol.

ei chynnwys yn unswydd ar gyfer y telynor yn awgrymu nad oedd disgwyl i'r cerddor arall, sef y crythor, ddysgu na meistrioli'r tri mwchl godidog na'r gweddill. Wrth gwrs, efallai fod hyn yn arwydd fod statws y telynor rywfaint yn uwch na statws y crythor.

Yn ôl A, B, CH, E, F, H, L, R (i) ac Y yr oedd y tri mwchwl godidog yr oedd yn rhaid i'r telynor eu meistrioli yn werth hanner cant o glymau. Deg cwlwm ar hugain ydyw eu gwerth yn ôl D, ond gellir awgrymu mai camgopïo a arweiniodd at hyn. Yn y fersiynau sy'n cynnwys y diwygiadau o ran gofynion graddau'r gwŷr wrth gerdd dant, fodd bynnag, dywedir bod y tri mwchwl godidog yn gyfwerth â phedair colofn, fel y gwelwyd eisoes. Dywed pob testun fod un golofn yn gyfwerth â deg o glymau; felly, yn ôl safon y testunau diwygiedig, yr oedd y tri mwchwl godidog yn cyfateb i ddeugain cwlwm. Er y disgwylid i ofynion gradd y telynor fod wedi codi yn y testunau diwygiedig fel y gwnaeth graddau gweddill y gwŷr wrth gerdd dant, gostwng a wnaeth, gan mai *genre* a oedd yn cyfateb i ddeugain cwlwm, yn hytrach na hanner can cwlwm, yr oedd yn rhaid iddo'i ddysgu.

Y rheolau cyffredinol

Mae deunaw o'r testunau a olygwyd yn cynnwys yr adran hon, naill ai'n gyflawn neu'n rhannol, sef A, B, CH, D, E, F, FF, H, L, N, PH, R (i), S (i), Y, $I^{(1)}$, $LL^{(1)}$, $S^{(1)}$ (i) a $S^{(1)}$ (iii).

O'r holl adrannau a gynhwysir yn y Statud, hon ydyw'r adran sydd i'w gweld amlaf, a hon ydyw'r adran y gwelir y lleiaf o amrywio ynddi o destun i destun.

Mae adran y rheolau cyffredinol yn cynnwys cyfres o reolau sy'n ymwneud yn bennaf ag ymddygiad y gwŷr wrth gerdd, eu perthynas â'u hathrawon, a'u dyletswyddau at eu noddwyr.

(i) Perthynas y gwŷr wrth gerdd a'u hathrawon.

Yn ôl y Statud yr oedd gan yr athrawon a'r penceirddiaid yr hawl i ddysgu disgyblion yn ôl rheolau'r gelfyddyd, a nodir mai un disgybl ar unwaith y dylai'r athrawon ei ddysgu.

Pencerdd yn unig a gâi hyfforddi disgyblion.[1] Nid oedd gan unrhyw ddisgybl yr hawl i ddysgu disgybl arall, ond mae B a H yn nodi y câi disgybl drosglwyddo'r wybodaeth a gafodd gan ei athro i rywun arall ar yr amod ei fod wedi cael caniatâd yr athro i wneud hynny. Graddio'n ddisgybl pencerddaidd, nid yn bencerdd, a wnaeth Gruffudd Hiraethog yn 1545/6; eto i gyd, ymddengys fod ganddo'i ddisgybl ei hun erbyn hynny, sef Owain Gwynedd. Os felly, ymddengys fod Gruffudd wedi cael caniatâd ei athro, sef Lewys Morgannwg, i ddysgu disgyblion.[2]

Mae N yn honni mai saith mlynedd oedd hyd y cwrs barddol. Yn gyffredinol, fodd bynnag, nodir mai tair blynedd oedd hyd pob gradd. Ymhen tair blynedd, câi'r disgybl ysbâs heb radd ddod yn ddisgybl ysbâs graddol, yna'n ddisgybl disgyblaidd ymhen tair blynedd arall, yna'n ddisgybl pencerddaidd, ac yna'n bencerdd. Y farn gyffredin ydyw mai naw mlynedd oedd hyd y cwrs barddol,[3] ond gan fod pedair gradd rhwng y disgybl ysbâs heb radd a'r pencerdd, efallai fod y cwrs yn ddeuddeng mlynedd mewn gwirionedd.

Rheol bwysig arall ydyw'r un sy'n nodi y dylai'r disgyblion dreulio'r Grawys gyda'u hathrawon yn cael eu hyfforddi, oni bai fod ganddynt reswm hynod o dda dros

---

[1] Gw. J. E. Caerwyn Williams, 'Beirdd y Tywysogion: Arolwg', *LlC* XI, rhifyn 1 a 2 (Ionor - Gorffennaf, 1970), t. 37.

[2] Gw. *GGH*, t. xxxvii.

[3] Gw., e.e., *GHO*, t. 12; *GGH*, t. xxviii.

beidio â bod gyda hwy, megis bod yn y carchar, salwch, neu reswm dilys arall. Pe na bai ganddynt reswm da o'r fath, byddent yn colli eu graddau.[1]

Ymhellach, dylai disgybl ddangos ei gerdd i'w athro er mwyn cael cadarnhau ei bod yn addas neu'n ddigon da cyn iddo'i chanu i'w noddwr,[2] a nodir hefyd fod yn rhaid i bob disgybl fynd at ei athro, neu ymgynghori ag ef, fis o flaen pob gŵyl arbennig, fel y câi'r athro drefnu i ba le yn union y dylai'r disgybl fynd i ofyn am nawdd, rhag i ormod fynd i'r un lle.[3] Mae B a H yn enwi'r disgybl ysbâs yn benodol.

Fodd bynnag, yr oedd cyfrifoldebau arbennig gan yr athrawon yn ogystal â'r disgyblion. Nodir yn arbennig y dylent fod yn berchen ar gopi o'r Statud fel y gallent ddangos y testun i'w disgyblion pan ddeuent atynt i gael eu hyfforddi bob Grawys.[4]

(ii) Ymddygiad y gwŷr wrth gerdd.

Cyfres o reolau byrion yn canolbwyntio ar ymddygiad y gwŷr wrth gerdd a geir yn yr adran hon. Ym marn Hywel Teifi Edwards, yn ogystal â deddfu ar gymwysterau'r

---

[1] Am gyfeiriadau at reol debyg, gw. Osborn Bergin, 'Bardic Poetry', *JIS* V (1913), t. 157; *GGH*, t. xxviii; *TLlI*, t. 130.

[2] Jones, 'Bardism and Romance', t. 255; *GTA* I, t. xxxiv.

[3] *LlCD*, t. 52; *EC*, t. 68. Am gyfeiriadau cyffredinol at berthynas disgyblion a'u hathrawon, gw. John Morris-Jones, 'Tudur Aled', *TrCymm* 1908 - 9, t. 22; *GTA* I, t. xxx; Thomas Pennant, *Tours in Wales*, John Rhys (gol.) (Caernarfon, 1883), t. 96; E. I. Rowlands, 'Bardic Lore and Education', *B* XXXII (1985), t. 154; *EC*, t. 66.

[4] Nid rhwng y gwŷr wrth gerdd a'u hathrawon yn unig y ceid perthynas reoledig. Yr oedd prentisio mewn unrhyw grefft yn orchwyl fentrus i ryw raddau gan fod rhai meistr yn cyflogi prentisiaid heb eu cofrestru'n swyddogol. Yn aml, yr oedd y prentis mewn dyled i'r meistr, ac yn ôl yr 'Heaumers' Ordinances', 1347, ni châi prentis o'r fath weithio i neb arall hyd nes yr oedd wedi talu ei ddyled i'w feistr. Gw. George Unwin, *The Guild and Companies of London with a new introduction by William F. Kahl* (Watford, 1963), t. 91.

gwŷr wrth gerdd yr oedd y Statud yn ceisio atgyfnerthu'r gyfundrefn farddol "trwy ddiffinio'u hawliau a thrwy eu siarsio i ymddwyn yn deilwng o'u galwedigaeth bob amser."[1] Yng ngeiriau D. Gwenallt Jones, "ail-osod safonau barddoniaeth a safonau moesoldeb"[2] a wnaeth y Statud. Mae'n debyg fod angen 'dyrchafu' moesoldeb y beirdd oherwydd yn ogystal â chael eu gweld fel gwŷr dysgedig, yr oedd llawer ohonynt yn cael eu hystyried fel bodau digon llac eu moesau. Ym marn Siôn Dafydd Rhys:

> ny adwyd [...] na chelfydhyd ynn eu plith, na dyn celbhydh a bhei gwiw sôn amdano: ac wrthhir dhilyn y gamwedh honno, y tynnassant ac y lhusgassant euhunaun y Prydydhion alhan o bob teilyghdod ac vrdhas; ac yn gystal ac i bhraint Rogyeit, heb nag Eistedhbhodeu (wiw sôn am danynt) ganthynt, na chwaith Bhreinieu na Gradheu bhal gynt: onyd rhai o honynt ynn ymrodhi euhunain i dhiogi, ac i lynna, a phiteinia, ac i dhywedud celwydh ynn eu Cerdh, ac i bob abhlwydh gyd a hynny.[3]

---

[1] Hywel Teifi Edwards, *Yr Eisteddfod: Cyfrol Ddathlu Wythganmlwyddiant yr Eisteddfod 1176 - 1976* (Llandysul, 1976), t. 11. Gw. yn ogystal idem., *The Eisteddfod (Writers of Wales)* (Caerdydd, 1990), t. 8, lle dywed fod y Statud yn cynnwys a code of conduct that would at all times be consonant with the nobility of their calling."

[2] D. Gwenallt Jones, 'Rhethreg yng Nghyfundrefn y Beirdd', *Ll* XII (1933), t. 166.

[3] Fe'i dyfynnir yn Thomas Parry, 'Y Dr. Siôn Dafydd Rhys, Ei Fywyd a'i Waith' (Traethawd M. A., Prifysgol Cymru, Bangor, 1927), tt. 257 - 8. Cyfeiria Phoebe Sheavyn yn *The Literary Profession in the Elizabethan Age* (Manchester, 1909), t. 159, at ymddygiad y beirdd yn Lloegr, yn arbennig at eu harfer o feddwi. Meddai: "They were but too commonly guilty of that vice of the age - excess in drinking; the charge is reiterated again and again, even by the friendly. Drayton is expressly singled out ar an excepyion; he "wants one true note of a part of our time, and that is this, he cannot swagger it well in a tavern, nor dimineer in a hot house." For the rest, - "A passing potman, a passing Poet." Poets are regarded as "drunken parasites." The general public made no distinctions; as was natural, they judged the whole class by the most conspicuous and worst examples, so that to the average man poets were simply the "beggarly wretches" he met who would "hang upon a young heir like a horse-leach," or who, with "slovenly tattered sleeves," could be seen wandering and selling "ballets in the streets.""

Yn ôl y Statud ni ddylai gwŷr wrth gerdd ddynwared eu hathrawon na neb arall ar air, meddwl, gweithred na myfyrdod. Yn ôl FF, N, PH, I(1)a LL (1) ni ddylai gwŷr wrth gerdd watwar neb ychwaith.[1] Mae union ystyr *dynwared* braidd yn aneglur. 'Dynwared' oedd un o swyddogaethau'r clerwr, y bardd isaf ei statws, yn ôl y Gramadegau. Ym marn Ifor Williams, 'play acting' oedd dynwared y clerwr, tra credai Chotzen mai gair a ddisgrifiai'r clerwr yn 'dynwared' synau anifeiliaid ydoedd fel y gwnâi ambell ddifyrrwr isradd yn Ffrainc yn ystod yr Oesoedd Canol,[2] ond awgryma Huw Meirion Edwards mai cyfeirio at yr arfer o lunio cerdd watwar a wna 'dynwared'.[3] Gallai'r dehongliad hwn o'r gair weddu'n berffaith i'r dynwared y sonnir amdano yn y Statud, yn enwedig o gofio bod ambell destun yn gwahardd 'gwatwar' yn ogystal – gair, eto, a all olygu 'gwneud hwyl am ben'.[4] Efallai, fodd bynnag, y gallai olygu rhywbeth arall. Gan fod y Statud yn nodi na ddylai gwŷr wrth gerdd ddynwared eu hathrawon na neb arall ar air, meddwl, gweithred na myfyrdod, tybed ai awgrymu y mae na ddylai disgyblion 'ddynwared' – yn yr ystyr o gopïo, efelychu neu atgynhyrchu – geiriau neu feddyliau neu weithredoedd rhywun,[5] gan geisio llunio gwaith gwreiddiol eu hunain? Eto i gyd, yr oedd dysgu cerddi'r gorffennol a defnyddio elfennau gwahanol ohonynt yn rhan o addysg y beirdd, ac ni choleddid gwreiddioldeb yn ystod yr Oesoedd Canol a'r Cyfnod Modern Cynnar fel y gwneir heddiw. Efallai, felly, mai gorchymyn y mae'r

---

[1] Ni nodir y rheol hon yn R (i) o gwbl.

[2] Gw. *DGIA*, t. 15, troednodyn rhif 37.

[3] Gw. *ibid.*, t. 15.

[4] Yn ôl *GPC*, t. 1143, gall 'dynwared' olygu "gwawdio, gwatwar", ac ar d. 1602 nodi y gall 'gwatwar' olygu "chwerthin am ben, gwneud cyff gwawd o, gwawdio, goganu, difenwi, cablu; gwawdio trwy ddynwared, dynwared."

[5] Gw. *ibid.*, t. 1143.

rheol hon na ddylai gwŷr wrth gerdd wneud hwyl am ben neu watwar yr hyn a ddywed rhywun arall, neu'r hyn a feddylia neu a wna.

Gorchmynnwyd, yn ogystal, na ddylai'r gwŷr wrth gerdd ymddwyn fel y gwnâi facabwnd, rhodiad neu grwydriad – neu glêr y dom, ys dywed B, H, PH a S$^{(1)}$(iii). Ceir trafodaeth fanwl ar hyn yn nes ymlaen, ond gwahardd y gwŷr wrth gerdd rhag crwydro o le i le fel segurwyr neu grwydriaid yn gofyn cardod a wna'r rheol hon: hynny ydyw, mae'r Statud yn mynnu y dylai'r gwŷr wrth gerdd – er eu lles eu hunain, yn y bôn – glera'n swyddogol gyda thrwydded, gan ennill eu bywoliaeth yn hytrach na'i fegera.

Ymhellach, nodir y dylid cosbi gwŷr wrth gerdd am frwysgo neu feddwi mewn gwledd (ac am segurllydu, ymgeintach, ymryson, ymladd, neu erlid puteiniaid, chwedl L), gan na allent felly, yn ôl H, eu rheoli eu hunain. Y gosb am feddwi ym mhob testun ydyw colli rhodd, ond mae S$^{(1)}$ (iii) yn ychwanegu y dylai'r gwŷr wrth gerdd golli eu rhoddion am flwyddyn gyfan.[1]

Nodir yn y Statud hefyd y dylid cosbi beirdd a cherddorion am beidio ag ymddwyn yn syber neu'n weddus tuag at y gwragedd neu'r morwynion a drigai yn y tai bonheddig yr aent iddynt i ymarfer eu crefft, a deddfir y dylid eu cosbi yn ogystal pe ceisient ddenu'r merched hyn gyda cherdd latai. Nodir yn L y dylid eu cosbi am ordderchu, tra dywedir yn I$^{(1)}$ a LL$^{(1)}$ mai am ansyberwyd neu fariaeth y dylid eu cosbi. Colli eu clera (sef y rhodd a gaent wrth grwydro o un noddwr at y llall) am saith mlynedd oedd y gosb yn ôl A, B, CH, E, F, FF, H, N, PH, R (i), S (i) ac Y, ond nodir yn D a L y dylent golli eu graddau yn ogystal. Ceir gwybodaeth ychwanegol yn rhai o'r testunau:

---

[1] Am gyfeiriadau at y rheol hon, neu at feirdd yn meddwi, gw. Sheavyn *The Literary Profession.*, t. 159; Cynfael Lake, 'Goblygiadau Clera a Golwg ar Ganu Guto'r Glyn', *YB* XX (1995), t. 126; *EC*, tt. 72.

yn N a S (i), er enghraifft, dywedir mai yn eu talaith eu hunain yn unig y byddai'r gwŷr wrth gerdd yn colli eu rhoddion, gan awgrymu y gallent hawlio rhoddion yn y ddwy dalaith arall. Yn ôl S(1) (iii), am dair blynedd yn unig y byddent yn colli eu rhoddion, ond ni cheir y rheol hon o gwbl yn S(1) (i).[1]

Soniwyd eisoes am fynychu tafarnau a meddwi, a'r ffaith na chymeradwyid hynny o gwbl. Fodd bynnag, nid mynd i dafarnau i feddwi'n unig a wnâi trigolion yr Oesoedd Canol a'r Cyfnod Modern Cynnar: aent yno hefyd i chwarae gemau, a chondemnir hyn yn y Statud. Ni châi'r gwŷr wrth gerdd fynd i dafarnau nac i lefydd tywyll i chwarae disiau, cardiau, neu unrhyw gêm amheus arall lle chwaraeid am arian – nac ychwaith i ddiota na phuteinio yn ôl S(1) (iii). Yr unig destun sy'n cynnig yr hyn y gallai'r gwŷr wrth gerdd ei wneud ydyw S (i), ac awgrym y testun hwn ydyw y dylai'r gwŷr wrth gerdd saethu neu bod yng nghwmni gwŷr da. Pe cyflawnai'r gwŷr wrth gerdd unrhyw un o'r 'troseddau' hyn, dylai'r rhai a oedd yn swyddogion arnynt ddwyn hynny o arian a oedd ganddynt yn eu pyrsau. Dywedir y dylid rhoi'r arian i'r eglwys neu i'r tlodion yn N a S (i), ac yn ôl S (i) dylid cosbi mwy ar y gwŷr wrth gerdd trwy eu carcharu a'u chwipio.[2]

Yn ogystal â betio a mynychu tafarndai, yr oedd yn rhaid i'r gwŷr wrth gerdd

---

[1] Mae Nia Powell yn 'Robert ap Huw: Clerwr Gwyllt o Fôn', *HCC* III (1999), t. 30, yn nodi ei bod wedi darganfod achos llys sy'n cyffwrdd â'r rheol hon. Yng nghofnodion Llys y Sesiwn Fawr yn Sir Ddinbych, ceir cofnod o achos yn ystod hydref 1599 a gwanwyn 1600 sy'n cyfeirio at ŵr – Robert ap Huw y cerddor enwog, fe ymddengys – a gipiodd ferch Ieuan ab Ithel o'i chartref heb ganiatâd y tad. Cafodd y gŵr hwn ei gosbi am hyn, ac am ddwyn, ac fe'i carcharwyd yn y tŵr yn Stryd Clwyd, Rhuthun. Dihangodd, fodd bynnag, ac ni lwyddwyd i'w ddal wedyn.

[2] Am gyfeiriadau at y rheol hon ac at feirdd a cherddorion yn mynd i dafarnau ac yn betio, gw. D. J. Bowen, 'Beirdd a Noddwyr y Bymthegfed Ganrif (Rhan III)', *LIC* XIX (1996), t. 20, t. 25; John Morris-Jones, 'Tudur Aled', *TrCymm* (1908 - 9), t. 22; *EC*, tt. 72

ochel rhag dysgu geiriau neu rigymau gwaradwyddus. Ymhellach, ni chaent oganu, gwatwar, dynwared, cablu, ysbïo, na chreu neu gario straeon celwyddog. Yn ôl L, ni chaent feio neb, na'u cyhuddo neu eu dirmygu ychwaith, a honnir yn PH na chaent ysbeilio. Y gosb arferol pe cyflawnent un o'r gweithredoedd gwaharddedig hyn oedd dirwy a charchar, a dywed S(1) (iii) y dylid eu rhwystro rhag ennill bywoliaeth fel gwŷr wrth gerdd am dair blynedd. Yn syml, ni châi'r beirdd ddweud na gwneud dim a allai godi cywilydd ar rywun arall – boed yr hyn a ddywedent yn wir ai peidio, fe ymddengys. Yn sicr ddigon, ni ddylent ddweud celwydd na'i ledaenu yn eu cerddi, ac ni ddylent lunio cerddi a fyddai'n dirmygu neu'n sarhau eu gwrthrych. Fodd bynnag, yr oedd cerddi o'r fath yn bur gyffredin yng Nghymru a Lloegr yn ystod yr unfed ganrif ar bymtheg, ac fel y ceir gweld yn nes ymlaen, y rhai a chanddynt rywfaint o awdurdod yn y gymdeithas oedd gwrthrychau'r cerddi hyn gan amlaf.

Ymhellach, gan ymhelaethu ar y rheol ddiwethaf, nodir yn y Statud na ddylai'r beirdd ffraeo, na thwyllo, na dwyn, na chynllwynio, na murnio, na bod yng nghwmni lladron neu wŷr drygionus eraill. Ychwanega L na ddylent godi nyth cacwn rhwng neb â'i gilydd. Nid ydyw A, B, CH, D, F, H, N, R (i), S (i) ac Y yn nodi sut y dylid eu cosbi pe gwnaent hyn, ond mae E, FF, PH, I(1) a LL(1) yn dweud y dylid eu dirwyo a'u carcharu, tra mae S(1) (i) a S(1) (iii) yn haeru y dylent golli eu da wrth gerdd.

Ar ôl nodi'r hyn y dylai'r gwŷr wrth gerdd osgoi ei wneud, awgrymir y dylent ymddwyn yn heddychol, yn ostyngar, yn garedig, yn ufudd ac yn wasanaethgar (er na cheir hyn yn S(1) (i)). Mae'r testunau wedi cytuno'n weddol â'i gilydd hyd yn hyn yn yr adran hon, ond yma ceir anghytuno. Yn A, B, H, L, S (i), I(1), LL(1) a S(1) (iii) dywedir y dylai'r gwŷr wrth gerdd gefnogi a chadarnhau a swcrio'r brenin a'i swyddogion, ond yn CH, F, E, F, FF, N, PH, R (i) ac Y dywedir mai swyddogion y brenin a ddylai gefnogi'r

gwŷr wrth gerdd. Er bod y rhan fwyaf o'r testunau'n cytuno â'r ail ddehongliad, credaf mai'r dehongliad cyntaf ydyw'r un gwreiddiol a'r un cywir. Wedi'r cyfan, deddfu sut y dylai'r gwŷr wrth gerdd ymddwyn a wneir yn yr adran hon, nid deddfu sut y dylai swyddogion y brenin ymddwyn; ac onid ydyw gorchymyn y dylai'r gwŷr wrth gerdd barchu'r brenin a'i swyddogion ar ddiwedd yr adran hon yn crynhoi ergyd yr holl reolau y soniwyd amdanynt uchod?

Mae L yn cynnwys rhai rheolau na cheir mohonynt yn y testunau eraill. Yn ôl L, ni ddylai'r gwŷr wrth gerdd ddychanu neb ond y sawl sy'n ei ddychanu ef, neu'r sawl sy'n ei enllibio, neu'r sawl sy'n lladrata oddi arno neu'n dweud celwydd amdano, a nodir na ddylent fynd i ffeiriau, i gyfarfodydd nac i lysoedd i ddisgwyl am luniaeth byth a beunydd nac i lunio cerddi i wŷr o'u hanfodd, gan fod gan foneddigion bethau gwell i'w gwneud na gweini ar wŷr wrth gerdd![1]

Mae L hefyd yn nodi y dylai gwŷr wrth gerdd geisio cymodi gwŷr sydd wedi cweryla. Yn wir, mae rhywfaint o dystiolaeth ar gael i gefnogi'r awgrym fod beirdd, weithiau, yn ymddwyn fel canolwyr neu gymrodeddwyr.[2] Yn sicr, cerdd yn ceisio cymodi dau ŵr, neu gerdd yn dathlu cymod o'r fath, ydyw'r cywydd a luniodd Tudur Penllyn 'I Gymodi Hywel ap Gruffudd ap Siancyn a Hywel ap Gruffudd Derwas', lle

---

[1] Mae'r rheol hon yn L yn un hynod o ddiddorol gan ei bod yn cefnogi'r hyn a ddywed Cynfael Lake, sef bod y deddfau a geir yn y Statud wedi eu llunio er lles y noddwyr yn ogystal – os nad yn fwy felly – â lles y beirdd. Gw. Lake, 'Goblygiadau Clera', t. 125.

[2] Gw. J. Gwynfor Jones, 'Hanfodion Undod Gwleidyddol, Cyfraith a Threfn yng Nghymru Cyfnod y Tuduriaid: Tystiolaeth Beirdd yr Uchelwyr', *LlC* XV (1984 - 8), t. 48. Gw. hefyd Morfydd E. Owen, 'Noddwyr a Beirdd' yn *BTh*, t. 89, lle yr awgryma fod cerdd Prydydd y Moch i Rys Gryg ac ail awdl ymryson Philip Brydydd â'r beirdd isradd "wedi eu canu i ddathlu cymod rhwng dau dywysog cyfoes a'r prif noddwr yn defnyddio eu beirdd fel rhyw fath o lysgenhadon neu gymrodeddwyr."

dywed y bardd:

Minnau cywyddau uddun
A wnaf er eu bod yn un.[1]

– a lluniodd Tudur Aled gywydd enwog yn ceisio cymodi Hwmffre ap Hywel ap Siencyn a'i deulu.[2]

(iii) Dyletswyddau'r beirdd tuag at eu noddwyr.

Yn ôl y Statud, ni ddylai bardd ganu cerdd i erchi march, gwalch, milgi neu rodd o'r fath heb yn gyntaf gael cennad y perchennog. Yr oedd cael caniatâd y rhoddwr cyn canu'r gerdd ofyn, felly, yn hynod o bwysig.[3]

---

[1] Gw. *GTPITP*, tt. 37 - 8, rhif 22, llau. 51 - 2.

[2] Gw. Thomas Parry (gol.), *The Oxford Book of Welsh Verse: Blodeugerdd Rhydychen o Farddoniaeth Gymraeg* (Oxford, reprinted 1994), tt. 182 - 7, rhif 93.

[3] Awgryma T. Gwynn Jones, 'Edmwnd Prys - I', *Ll* II (1923), t. 247, fod hyn yn "gyfyngiad diweddar [...] ar yr hen arfer, canys tebyg yw bod y ddefod gynt yng Nghymru fel yr oedd yn Iwerddon, sef y byddai'r beirdd yn gofyn am y peth a fynnent." Cyfeirir at feirdd yn cael yr hyn a erchid ganddynt heb rwystr yn yr Alban hefyd. Medd Martin yn ei *Description of the Western Island of Scotland*:

> The Orators by the force of their Eloquence had a powerfull ascendant over the greatest men in their time; for if any Orator did but ask the Habit, Arms, Horse, or any other thing belonging to the greatest Man in these Islands, it was readily granted them, sometimes out of respect, and sometimes for fear of being exclaimed against by Satire, which in those days was reckon'd a great dishonour...

Gw. Bergin, 'Bardic Poetry', t. 159.

Pa un ai cyfyngiad diweddar ai peidio oedd gofyn caniatâd ymlaen llaw, ymddengys fod yr arfer mewn grym erbyn yr unfed ganrif ar bymtheg. Yn wir, dyna, fe ymddengys, a arweiniodd at yr ymryson barddol a fu rhwng Edmwnd Prys a Wiliam Cynwal. Fe luniodd Prys gywydd dros Rys Wyn yn erchi bwa gan Gynwal, ond gan yr ymddengys na roddodd Cynwal ganiatâd ymlaen llaw i Brys na Rhys Wyn ofyn am y rhodd, a chan na ddymunai ollwng ei afael ar y bwa, fe wrthododd Cynwal

Yn rhai o'r testunau, sef L, PH, R (i), W (er nad ydyw W yn cynnwys rheolau cyffredinol eraill), $LL^{(1)}$, $S^{(1)}$ (i) a $S^{(1)}$ (iii) ceir gwybodaeth ychwanegol ynglŷn ag erchi. Yn R (i) dywedir na ddylid erchi dim sy'n werth mwy na deugain ceiniog, ac yn y gweddill dywedir na ddylid erchi gwisgoedd na dim byd arall sy'n fwy gwerthfawr na chweugaint, gan gynnwys y meirch a'r ychen y soniwyd amdanynt eisoes. W yn unig sy'n nodi y gall un gŵr erchi pethau mor werthfawr â hyn, a hwnnw ydyw'r pencerdd cadeiriog. Ymhellach, nodir sut y gellid cosbi'r gwŷr wrth gerdd am erchi'r rhoddion hyn: byddent yn colli eu rhoddion am dair blynedd, a byddai'r rhoddion hyn yn mynd i boced y brenin neu'r tywysog neu'r arglwydd yn hytrach nag i boced y gwŷr wrth gerdd eu hunain. Gwarchod poced a phwrs a buddiannau'r noddwyr a wnâi'r rheol hon, felly, gan na chaniateid i fwyafrif llethol y gwŷr wrth gerdd erchi rhoddion hynod o werthfawr.

Yn ogystal â gofyn caniatâd y noddwr cyn erchi rhodd ganddo, yr oedd yn rhaid i'r gwŷr wrth gerdd ofyn ei ganiatâd cyn y caent adael ei dŷ. Yn A, CH, E, F, H, S (i) ac Y ni nodir pa adeg ar y flwyddyn yr oedd yn rhaid i'r gwŷr wrth gerdd ofyn am y caniatâd hwn, gan awgrymu, felly, y dylent ofyn caniatâd bob amser; ond yn ôl L, N a PH, ar ŵyl mabsant, uchelwyl, neu adeg gwledd y dylent ofyn am ganiatâd noddwr cyn gadael ei dŷ. Mae'r gosb am anwybyddu'r rheol hon yn amrywio rhywfaint o destun i destun: yn A, CH, E, F, H, S (i), Y, $I^{(1)}$, $LL^{(1)}$ a $S^{(1)}$ (iii) nodir y dylai'r gwŷr wrth gerdd golli eu gradd neu eu clera; colli eu gradd yn unig a wnaent yn ôl D; dylid eu dirwyo a'u carcharu, yn ogystal â dwyn eu rhoddion yn ôl N; a dylid rhoi eu rhoddion i'r eglwys, medd R (i). Ymhellach, nodir yn L y dylai'r gwŷr wrth gerdd golli eu rhoddion, eu telynau, eu crythau, eu pibau, eu drymiau neu eu hofferynnau eraill, a'u rhoi yn fforffed

---

y cais, a lluniodd gywydd ateb i Brys. Gw. *YEPWC* am ymdriniaeth fanwl ar yr ymryson.

i arglwydd y tir.[1]

Yn olaf, mae'r Statud yn deddfu ynghylch sawl bardd neu gerddor a gâi fynd at bob noddwr. Y llinyn mesur a ddefnyddir yn y cyd-destun hwn ydyw cyfoeth y noddwr: câi un gŵr wrth gerdd fynd at noddwr a oedd yn cael incwm – 'rhent' neu 'fywyd', ys dywedir – o £10, câi dau fynd at noddwr ac iddo £20 o incwm, ac felly yn y blaen. (Wrth gwrs, dyna pam y nodir yn L y câi tri o wŷr wrth gerdd fynd at noddwr a oedd yn ennill incwm o £30.) Yn ôl A, B, CH, D, E, F, H, L, S (i) ac Y, ar y tair gŵyl arbennig – sef y Nadolig, y Pasg, a'r Sulgwyn – y dylai'r beirdd a'r cerddorion ymweld â'u noddwyr.[2] Ymhellach, yn H nodir y taliadau y gallai'r gwŷr wrth gerdd eu hawlio gan noddwyr a chanddynt incwm o £5 (neu 100 swllt, ys dywedir mewn man arall, pa un a ydyw ei gyfoeth yn deillio o dir neu o anifeiliaid).[3]

---

[1] Yr oedd y beirdd yn Iwerddon yn ennill eu bywoliaeth trwy ymweld â thai noddwyr, yn ogystal. Gw. Pádraig A. Breatnach, 'The Chief's Poet', *PRIA* LXXXIII (1983), t. 38.

[2] Fe geir rheolau tebyg i'r rhain yn Lloegr. Yn 1315, deddfodd Edward I fel a ganlyn:

> ...that there come none except it be three or foure minstrels of honour at the most in one day, unlesse he be desired of the lorde of the house. And to the houses of meaner men, that none come unlesse he be desired...

Gw. E. I. Rowlands, 'Nodiadau ar y Traddodiad Moliant a'r Cywydd', *LIC* VII, rhifyn 3 a 4 (Ionor - Gorffennaf, 1963), t. 239.

[3] Ym marn D. J. Bowen, 'Beirdd a Noddwyr y Bymthegfed Ganrif (Rhan II)', *LIC* XVIII, rhifyn 3 a 4 (Ionor - Gorffennaf, 1995), t. 24, adlewyrchu incwm a phrisiau'r bymthegfed ganrif a wneir yma yn hytrach na rhai'r unfed ganrif ar bymtheg, gan mai incwm blynyddol o tua £5 i £6 a gâi boneddigion Sir Gaerlŷr yn y bymthegfed ganrif. Am gyfeiriadau pellach at y rheol ynghylch sawl bardd neu gerddor a gâi ymweld â thai noddwyr, gw. *GHO*, t. 11; A. D. Carr, 'The Mostyn Family & Estate 1200 - 1642' (Traethawd PhD, Prifysgol Cymru, Bangor, 1975), t. 348; Jones, 'Bardism and Romance', t. 259; Lake, 'Goblygiadau Clera', t. 126.

Rheolau ychwanegol yn ymwneud â sut y gellir dod yn fardd neu'n gerddor

Mae dau destun yn arbennig o blith y rhai a olygwyd – sef B a H – yn cynnwys nifer helaeth o reolau ychwanegol o natur amrywiol, gan ymwneud yn bennaf â sut y gellir dod yn ŵr wrth gerdd.

Un adran sylweddol na cheir mohoni ond yn B a H ydyw 'hanes' yr eisteddfod a gynhaliwyd gerbron Gruffudd ap Cynan yn ystod y ddeuddegfed ganrif. Yn ôl yr hanes, cynhaliwyd yr eisteddfod yng Nghaerwys ar gyfer y beirdd a'r cerddorion gerbron Gruffudd ap Cynan, Gwyn ap Eginir ei ddistain, a boneddigion eraill talaith Aberffraw, er mwyn llunio cyfraith ar gyfer y gwŷr wrth gerdd a'u celfyddyd, ac er mwyn graddio'r gwŷr wrth gerdd teilwng. Yr oedd angen gwneud hyn, meddid, gan fod nifer o 'chwyn' wedi tyfu ymhlith y beirdd a'r cerddorion swyddogol. Amcan yr eisteddfod a'r Statud, felly, oedd chwynu'r gwŷr wrth gerdd gwael ac anghyfreithlon, gan adael i'r gweddill flodeuo'n llwyddiannus.

Yn ôl B, H, L, $S^{(1)}$ (i) a $S^{(1)}$ (iii), dylid graddio disgybl trwy gyfrwng rhodd neu ganiatâd cenedl, neu trwy ganiatâd pendefig a oedd yn gweithredu ar ran y genedl. Â B a H yn eu blaenau i nodi y dylai'r athro ddod â'r disgybl gerbron yr hyn a elwir yn 'orsedd bennaf' – sef criw o bendefigion, fe ymddengys – gan ofyn iddynt a gredent y gellid gwneud bardd neu gerddor o'r llanc. Pe cytunent y gellid gwneud bardd neu gerddor ohono, yna câi'r athro ei ddysgu; ond pe gwrthodent, ni châi'r athro wneud dim mwy ag ef.

Yr oedd hefyd reol a nodai na chaniateid i dri math o ddyn fynd yn ddisgybl wrth gerdd, sef mab aillt caeth, mab a oedd ag anaf ar ei wyneb, a mab na ellid profi pwy

oedd ei dad.[1]

Fodd bynnag, ar ôl cyfyngu uchod ar y rhai a gâi fynediad i'r gelfyddyd, nodir yn B a H bod un rheol wedi ei llacio. Yn draddodiadol, meddid, meibion ieuengaf gwŷr bonheddig fel arfer a âi'n wŷr wrth gerdd, ond gan nad oedd rhyw lawer o awen yn perthyn i'r llanciau hyn, fe benderfynwyd y câi pawb a oedd yn llawn synnwyr a deall fynd yn wŷr wrth gerdd, rhag ofn i'r gelfyddyd gael ei cholli am byth! Pawb, hynny ydyw, ar wahân i'r tri anffodus a enwyd uchod.[2]

Ymddengys, felly, fod y Statud yn deddfu'n annheg yn erbyn y rhai hynny nad oeddynt yn berffaith neu'n ddelfrydol o ran pryd a gwedd, statws neu linach. Fodd bynnag, mae H a S(1) (iii) yn nodi y dylai gwŷr wrth gerdd dall neu fyddar dderbyn yr un rhoddion ag y dylent eu cael petaent yn holliach, hyd yn oed pe baent wedi anghofio eu dysg a cholli eu graddau.

Mae B a H yn nodi, yn ogystal, sawl cerdd y dylai bardd ei llunio. Mewn blwyddyn, dylai lunio pedair o gerddi mawl – neu fwy, pe dymunai'r noddwr hynny – ond gallai lunio marwnadau a dyfaliadau (a allai gynnwys cerddi gofyn) fel y byddai'r

---

[1] Gw., e.e., Jones, 'Bardism and Romance', t. 253, t. 300; *GTA* I, t. xxx; Thomas Stephens, *The Literature of the Kymry* (London, 1876), t. 85. Gw. hefyd D. Myrddin Lloyd, 'Meddwl Cymru yn yr Oesoedd Canol', *EA* XIII (1950), t. 5.

Yn ôl pob tebyg, ffordd o geisio dyrchafu statws y gwŷr wrth gerdd oedd hyn trwy ei gwneud yn amlwg nad oedd 'gwehilion cymdeithas' yn perthyn i urdd y beirdd, ac efallai fod y rheol hon wedi datblygu o'r rheol a geir yng Nghyfreithiau Hywel Dda, sef na châi taeog fynd yn fardd, yn of nac yn ysgolhaig (neu'n offeiriad). Gw. Dafydd Jenkins, *Cyfraith Hywel: Rhagarweiniad i Gyfraith Gynhenid Cymru'r Oesau Canol* (Llandysul, 1970), t. 19; Jones, 'Bardism and Romance', t. 219; idem., 'Social Life as Reflected in the Laws of Hywel Dda', *AS* X (1928), t. 115; Enid Roberts, 'Uchelwyr y Beirdd II', *TCHSDd* XXV (1976), t. 51; J. E. Caerwyn Williams, 'Beirdd y Tywysogion', t. 30.

[2] Gw. *GTA* I, t. xxii am gyfeiriad at y rheol hon.

angen.[1] Nodir na ddylai bardd fynd â cherdd foliant 'adref', sef mynd â hi i dŷ ei noddwr, ond ar y tair gŵyl arbennig – y Pasg, y Nadolig, y Sulgwyn, neu Ŵyl yr Holl Saint – ond mae H yn dweud y gallai'r bardd fynd â marwnad neu ddyfaliad i dŷ noddwr eto pan fyddai angen. Dyna, er enghraifft, a wnaeth Rhisiart Phylip, Gruffudd Hafren, Huw Machno, Ieuan Llwyd Sieffrai, Robert Dyfi, Rhisiart Cynwal, Rhisiart Phylip, Siams Dwnn, Siôn Ceri a Siôn Clywedog pan fu farw Huw Nannau.[2] Yn wir, ymddengys fod cadw at y rheol hon yn bwysig iawn i'r bardd gan mai rheol yn gwarchod buddiannau'r noddwr ydoedd yn y bôn, oherwydd dywedir yn B a H y gallai'r noddwr ddewis peidio â thalu i'r bardd ped âi â cherdd ato heb iddo fod wedi erchi iddo wneud hynny. Rhwystro moliant y beirdd rhag mynd yn dreth ar boced y noddwyr a wnâi'r rheol hon.

Ymhellach, mae H yn cynnwys nifer o reolau diddorol eraill.[3] Nodir ynddo mai cyfrifoldeb beirniaid yr ariandlysau ydyw penderfynu pwy sydd fwyaf cymwys i ddysgu'r gelfyddyd i eraill, a phwy sydd â digon o allu i gywiro a gwella'r hyn sy'n anghywir neu'n annigonol. Ymddengys, felly, fod dysgu disgyblion yn un o brif ddyletswyddau enillydd tlws o'r fath.

Mae H, yn ogystal, yn pwysleisio statws uchel y bardd gan ei gymharu â'r datgeiniad, sef y cerddor swyddogol isaf ei statws. 'Gwneuthurwr' ydyw'r bardd,

---

[1] Gw. Lake, 'Goblygiadau Clera', t. 14.

[2] Gw. A. Lloyd Hughes, 'Rhai o Noddwyr y Beirdd yn Sir Feirionnydd', *LlC* X, rhifyn 3 a 4 (1969), t. 161. Gw. t. 169 hefyd am dystiolaeth fod Edwart ap Raff, Lewys Dwnn, Rhys Cain, Simwnt Fychan, Siôn Tudur, Wiliam Cynwal a Lewys Dwnn wedi mynd â'u cerddi 'adref' pan fu farw eu noddwr Siôn Salbri.

[3] Efallai fod B yn cynnwys rheolau tebyg yn wreiddiol, ond fe gollwyd rhannau o'r testun, ac felly ni ellir bod yn sicr o hyn.

meddid, ond datgan yr hyn a gafodd ei greu gan arall y mae'r datgeiniad, ac o'r herwydd nid ydyw ei waith yn haeddu'r un clod. Druan â'r datgeiniad: dywedir ei fod fel anifail – fel asyn, a bod yn fanwl – gan nad ydyw'n 'creu' gwaith ei hun, tra cymherir y bardd i'r eos sy'n creu ei chân swynol ei hun.

Yn ôl H, câi'r gwŷr wrth gerdd graddol hawlio rhodd ym mhob un o'r tair talaith. Mae L yn cynnig mwy o wybodaeth ynghylch y taleithiau. Yn ôl y disgwyl, dywedir bod tair talaith yng Nghymru, a chyfeirir at Aberffraw, Dinefwr, a Mathrafal. Gwynedd, Powys a Deheubarth oedd y taleithiau, ond ystyrid mai Aberffraw oedd prif lys Gwynedd, mai Mathrafal oedd prif lys Powys, ac mai Dinefwr oedd prif lys Deheubarth. [1]

Mae H, hefyd, yn cynnig rhywfaint o wybodaeth ynghylch cynnwys y cerddi y dylai'r gwŷr wrth gerdd eu llunio. I ferched ac i bethau ofer y dylai prydydd dan radd disgybl ganu, a'i briod swydd oedd llunio dyfaliadau. Mae'n debyg mai mathau o rieingerddi, cerddi serch, a cherddi'n dyfalu neu'n disgrifio a olygir. Ar y pynciau hyn yn unig y dylai'r bardd ganu hyd nes y câi radd mewn eisteddfod warantedig. Ymddengys nad oedd bardd o'r fath yn ddigon teilwng i ganu cerdd fawl neu farwnad. Fodd bynnag, gellir gweld bod llunio dyfaliadau, er enghraifft, yn ymarfer da iawn iddo, gan fod elfen o ddyfalu i'w ganfod o dro i dro yn y cerddi mwy 'safonol', megis cerddi gofyn, cerddi mawl a cherddi marwnad.

Petai'r bardd eisiau dyrchafu ei statws trwy ennill gradd mewn eisteddfod, yna gallai graffu ar H a L er mwyn cael mwy o wybodaeth am achlysur o'r fath. Mae'r ddau

---

[1] Yn wreiddiol, ymddengys mai Pengwern oedd prif lys Powys, ond erbyn y drydedd ganrif ar ddeg yr oedd Mathrafal wedi dod i'r amlwg. Am fwy o wybodaeth ynghylch y taleithiau, gw. J. Beverley Smith, 'Treftadaeth Deheubarth' *ARh*, tt. 18 - 22; D. Roy Saer, 'Owain Gwynedd: i Ei Fywyd', *LlC* VI, rhifyn 1 a 2 (Ionor - Gorffennaf, 1960), tt. 78 - 9; Bowen, 'Taleithiau'r Gwŷr wrth Gerdd'.

destun hyn yn cytuno y dylid cynnal eisteddfod unwaith bob tair blynedd. Yn 'yr eisteddle nodedig' y dylid ei chynnal medd H – Caerwys tybed? – tra dywed L y dylid ei chynnal ym mhlas y tywysog yn Aberffro ym Môn, yn Ninefwr, ac ym Mathrafal, sef ym mhrif lysoedd y tair talaith. Dylid cyhoeddi bod eisteddfod ar y gweill undydd a blwyddyn ymlaen llaw ymhob ffair a marchnad, medd H, er mwyn rhoi digon o gyfle i'r athrawon a'r disgyblion baratoi ar ei chyfer.

Yn H, L ac Y[(1)] (ii) nodir bod tair o gelfyddydau wrth gerdd i'w cael. Cerdd dafod, cerdd delyn a cherdd grwth a nodir yn H, tra mae L ac Y[(1)] (ii) yn eu cyfyngu eu hunain i gerdd dafod yn unig, gan hollti'r gelfyddyd honno'n dair cangen, sef prydyddiaeth, teuluwriaeth a chlerwriaeth.

Mae saith o'r testunau, sef H, L, PH, W, LL[(1)], S[(1)] (i) a S[(1)] (iii), yn nodi na ddylai gŵr wrth gerdd arwain dwy gelfyddyd neu arwain crefft a chelfyddyd, er enghraifft bod yn delynor neu'n ddatgeiniad neu'n grythor yn ogystal â bod yn fardd, neu bod yn fardd ac yn of neu'n saer; ac mae H yn deddfu na ddylai athro ddysgu'r gelfyddyd farddol neu'r gelfyddyd gerddorol i lanc sy'n brentis i grefft arall.

Gwybodaeth arall a gynhwysir yn y Statud ydyw pryd y dylai bardd ymweld â noddwr a phryd y dylai ddisgwyl cael rhodd ganddo. Mae'r rhan fwyaf o'r testunau a olygwyd – sef CH, D, E, FF, L, PH, R (i), I[(1)], LL[(1)], S[(1)] (i) a S[(1)] (iii) – yn nodi mai'r tair gŵyl arbennig, sef y Nadolig, y Pasg a'r Sulgwyn, ydyw'r prif adegau, ac mae B, H a N yn cynnwys Gŵyl yr Holl Saint yn ogystal, sef Tachwedd y cyntaf.[1]

Mae dau destun o'r Statud o blith y rhai a olygwyd, fodd bynnag, sef H a L, yn

[1] Yn wreiddiol, ar Fai y trydydd ar ddeg y cynhelid Gŵyl yr Holl Saint, ond yn y flwyddyn 835 fe symudodd y Pab Gregory IV yr ŵyl o'r dyddiad hwnnw i Dachwedd y cyntaf er mwyn disodli'r hen ŵyl baganaidd Geltaidd a gynhelid ar yr un dyddiad. Gw. *SR*, t. 31.

cynnig llawer mwy o wybodaeth inni ynghylch rhai o'r gwyliau y gellid eu dathlu. Nid 'gwyliau' y'u gelwir yn H; yn hytrach, fe'u gelwir yn 'bum erw rydd', sef y pum adeg y caniateid i wŷr wrth gerdd ymweld â'u noddwyr.[1] Yn ôl H, dyma'r pum erw rydd: y Nadolig hyd Ŵyl Fair y Canhwyllau, y Pasg hyd Ddydd Iau Dyrchafael,[2] y Sulgwyn hyd Sul y Creiriau,[3] pan fyddai pendefig yn adeiladu tŷ (er bod yr erw rydd hon wedi ei dileu, gan gynnig dathlu gŵyl mabsant yn ei lle), a phriodas merch.

Diraddiadau'r gwŷr wrth gerdd

O blith y testunau a olygwyd, mae B, F, FF, H, N, PH, R (i), $I^{(1)}$, $LL^{(1)}$ a $S^{(1)}$ (iii) yn cynnwys adran sy'n trafod sut y gallai'r gwŷr wrth gerdd golli eu graddau. Fodd bynnag, nid oes yr un testun yn cynnwys yr holl reolau sy'n gysylltiedig â'r pwnc hwn.

$S^{(1)}$ (iii) yn unig sy'n nodi sut y gallai disgybl ysbâs heb radd golli ei safle. Ni allai golli ei radd, fel y cyfryw, gan nad oedd ganddo un mewn gwirionedd, ond dywed $S^{(1)}$ (iii) na ddylid rhoi gradd na rhodd iddo pe na bai'n ddigon da ar ôl tair blynedd o addysg.

Mae F, FF, H, N, PH, $I^{(1)}$, $LL^{(1)}$ a $S^{(1)}$ (i) yn trafod tynged y disgybl ysbâs graddol. Dywedant y byddai ef yn colli ei radd, fel na byddai ganddo'r un, pe na bai wedi meistrioli digon ar ei gelfyddyd i ddod yn ddisgybl disgyblaidd o fewn tair blynedd. Yn ôl PH, ni châi radd o gwbl wedyn ar ôl ei cholli, ac ychwanega H na ddylai athro ei

---

[1] Gw. Rhiannon Ifans, 'Y Canu Gwaseila a'r Gyfundrefn Farddol', *YB* XV (1988), tt. 147 - 8; Proinsias MacCana, 'Elfennau Cyn-Gristnogol yn y Cyfreithiau', *B* XXVII (1968 - 70), t. 317.

[2] Y Pasg hyd y Pasg Bychan ydyw'r erw rydd hon yn ôl L.

[3] Y Sulgwyn hyd Sul y Drindod, yn ôl L.

arddel.

Yn ôl F, FF, N, PH, I(1), LL(1) a S(1) (iii) byddai disgybl disgyblaidd yn colli ei radd pe na allai ddod yn ddisgybl pencerddaidd ymhen tair blynedd. Ychwanega N, PH a S(1) (iii) y byddai'n dychwelyd i radd disgybl ysbâs graddol. Fodd bynnag, mae'r dystiolaeth a geir yn B a H yn anghytuno'n llwyr â hyn, gan fod y ddau destun hyn yn nodi y gallai'r disgybl disgyblaidd aros yn y radd honno am byth pe dymunai wneud hynny.

Ceir mwy o gytundeb rhwng y testunau wrth drafod y disgybl pencerddaidd. Yn ôl B, F, FF, H, N, PH, I(1) a LL(1), byddai'r disgybl pencerddaidd yn colli ei radd ac yn syrthio i radd ddisgyblaidd pe na bai'n deilwng o radd pencerdd ar ôl tair blynedd o hyfforddiant. Mae S(1) (iii) yn ychwanegu y byddai'n rhaid iddo ddechrau yng ngradd disgybl ysbâs pe dymunai radd arall wedi iddo golli'r gyntaf.

S(1) (iii) yn unig sy'n nodi y gallai'r pencerdd golli ei radd. Ar ôl iddo golli ei radd a'i roddion, meddir, ni allai ennill gradd arall byth wedyn.

Fodd bynnag, efallai fod R (i) yn cynnig rhywfaint o gysur i'r gwŷr wrth gerdd, gan fod y testun hwn yn dweud na ddylid gostwng eu graddau heb reswm na phrawf digonol.[1]

Rhoddion y gwŷr wrth gerdd

Drachefn, mae nifer helaeth o'r testunau a olygwyd yn cynnwys rhywfaint o wybodaeth ynghylch rhoddion y gwŷr wrth gerdd, ond nid oes yr un testun yn cynnwys

---

[1] Mae'n amheus fod y gwŷr wrth gerdd wedi cadw at y rheolau hyn, fodd bynnag, fel y ceir gweld yn nes ymlaen wrth drafod y rhai a raddiodd yn Eisteddfod Caerwys 1567. Er bod rhai gwŷr wrth gerdd wedi esgyn yn unol â'r drefn o radd disgybl ysbâs i radd pencerdd, ceir tystiolaeth fod eraill wedi aros yn yr un graddau am flynyddoedd lawer heb drafferth yn y byd, er i'r Statud nodi y dylasent golli eu graddau ar ôl tair blynedd.

y darlun cyflawn.

Cyn mynd ati i restru'r rhoddion, mae'n werth nodi fod ambell destun yn cynnwys canllawiau neu reolau cyffredinol ynghylch yr arfer o roi rhoddion neu o anrhegu.

Yn gyntaf, mae L, PH, W, Y, LL$^{(1)}$, S$^{(1)}$ (i) a S$^{(1)}$ (iii) yn nodi y dylai'r gwŷr wrth gerdd gael rhoddion yn ôl eu braint a'u gradd. Fel y gellir disgwyl, po uchaf oedd gradd y gwŷr wrth gerdd, po fwyaf oedd eu rhoddion. Wrth gwrs, mae rheol o'r fath yn bur deg, gan fod y beirdd a'r cerddorion a oedd yn berchen ar y graddau uchaf wedi gorfod meistrioli llawer mwy ar y gelfyddyd na'r rhai a oedd â graddau is. Yn wir, yr oedd rheol debyg i'w chanfod yn Iwerddon, gan fod tâl y *fili* gynt, sef y beirdd uchel eu statws, yn dibynnu ar gymhlethdod eu cerddi. Medd J. E. Caerwyn Williams:

> Gallai'r *fili* hawlio llawer iawn o freintiau yn rhinwedd eu swydd a'u dysg. Am bob cerdd a gyfansoddent, hawlient dâl, ac yr oedd hwnnw, fe ymddengys, yn amrywio yn ôl y mesur, a pho anhawsaf fyddai'r mesur, mwyaf oll fyddai'r tâl. Dengys y traethodau ar fydryddiaeth yn Llyfr Ballymote fod o'r hyn lleiaf duedd i ddibrisio mesurau *bairdne* fel *núa-chrytha* neu *óig-recta*. Pan ganai *bard* ar un ohonynt, ni allai hawlio unrhyw bris penodol. Ar y llaw arall, pan ddefnyddid yr un mesur, 'yn ôl gwir ddeddf gwyddol' (*iar fírdligud na h-écsi*), hynny yw, gan *fili*, yr oedd pris gosod.[1]

Rheolau digon tebyg ydyw'r rhai a geir yn L sy'n nodi y dylai'r penadur mewn gwledd neu neithior rannu arian neu roddion i'r gwŷr wrth gerdd yn ôl eu graddau.

Y rheol gyffredinol bwysicaf sy'n ymwneud â rhoddion y beirdd a'r cerddorion, fodd bynnag, ydyw'r un a geir yn CH, D, E, F, H, L ac Y sy'n dweud na ddylid rhoi rhodd

---

[1] *TLll*, t. 40. Gw., yn ogystal, H. M. Chadwick a N. K. Chadwick, *The Growth Of Literature* I (Cambridge, reprinted 1986), t. 604.

i ŵr wrth gerdd dieithr ac yntau heb drwydded i brofi beth oedd ei radd a'i rodd.[1]

Beth, felly, am droi at y rhoddion eu hunain?

Eto, fel y gellid disgwyl, rhoddion y disgybl ysbâs heb radd, y disgybl ysbâs graddol, y disgybl disgyblaidd, y disgybl penceirddiaidd, y pencerdd a'r athro a nodir amlaf er, fel y nodwyd eisoes, nad oes yr un testun yn cynnwys yr holl roddion. Er hwylustod, cynrychiolir peth o'r wybodaeth ar ffurf tablau.

(i) Disgybl ysbâs heb radd

E, CH, F a $S^{(1)}$ (iii) yn unig sy'n cynnig gwybodaeth ynghylch rhoddion y disgybl hwn. Dywed E na ddylai neb dan radd disgybl ennill rhodd o gwbl, tra dywed y gweddill nad oes iddo rodd benodol ar wahân i'r hyn y teimlai'i noddwyr y dylai ei gael.

(ii) Disgybl ysbâs graddol

Adeg/pwrpas y rhodd	Rhodd	Y testunau sy'n nodi'r rhoddion
Y tair gŵyl arbennig	12d	CH, D, F, FF, N, PH, RH, Y, $I^{(1)}$, $LL^{(1)}$, $S^{(1)}$ (iii)
	18d	L
Neithior frenhinol	12d	CH, D
Neithior gyffredin	6d	CH, F
	8d	L
	12d	D
Gŵyl mabsant	6d	CH, F
	8d	L
	12d	D
Cwrs clera	4d	$S^{(1)}$ (iii)
	6d	CH, D, F, RH

[1] Am gyfeiriadau pellach at y rheol hon, gw. Jones, 'Bardism and Romance', t. 256; *GTA* I, t. xxxi; D. J. Bowen, 'Agweddau ar Ganu'r Bedwaredd Ganrif ar Ddeg a'r Bymthegfed', *LlC* IX, rhifyn 1 a 2 (Ionor - Gorffennaf, 1966), t. 71.

	8d	L
Am lunio cywydd	-	-
Am lunio awdl	-	-

(iii) Disgybl disgyblaidd

Adeg/pwrpas y rhodd	Rhodd	Y testunau sy'n nodi'r rhoddion
Y tair gŵyl arbennig	12d	S (i)
	20d	L
	24d	CH, D, E, F, H, N, PH, R (i), RH, Y
	26d	I[1], LL[1]
	36d	FF
Neithior frenhinol	24d	CH, D, E, H, N, PH
	26d	I[1], LL[1]
	36d	FF
Neithior gyffredin	6d	E
	7d	FF, N, I[1], LL[1]
	8d	CH, F, H, PH
	12d	L
Gŵyl mabsant	8d	CH, F
	12d	L
Cylchwyl	8d	H
Cwrs Clera	6d	E, S (i)
	7d	FF, N, I[1], LL[1]
	8d	CH, D, F, L, PH, R (i), RH
Am lunio cywydd	40d	E, FF, H, N, PH, I[1], LL[1]
Am lunio awdl	36d	E

(iv) Disgybl pencerddaidd

Adeg/pwrpas y rhodd	Rhodd	Y testunau sy'n nodi'r rhoddion
Y tair gŵyl arbennig	24d	S (i)
	36d	L
	40d	CH, E, F, FF, H, N, PH, RH, I[1], LL[1]
Neithior frenhinol	40d	CH, E, F, FF, H, N, PH, I[1], LL[1]
Neithior gyffredin	8d	S (i)

	12d	E, FF, H, PH, I[1], LL[1]
	16d	L
Gŵyl mabsant	8d	S (i)
	16d	L
Cylchwyl	12d	H
Cylch clera	8d	S (i)
	12d	E, FF, N, PH, I[1], LL[1]
	16d	L
Am lunio cywydd	81d	FF, N, PH, I[1], LL[1]
Am lunio awdl	-	-

(v) Pencerdd

Adeg/pwrpas y rhodd	Rhodd	Y testunau sy'n nodi'r rhoddion
Y tair gŵyl arbennig	40d	D, H, L, N, R (i), RH, S (i), Y
	mwy o syberwyd	F, FF, PH, I[1], LL[1]
Neithior frenhinol	40d	D, H, N, R (i)
	mwy o syberwyd	F, FF, PH, I[1], LL[1]
Neithior arall	12d	CH, F, H, L, N, R (i), RH, S (i), Y, S[1] (i)
	mwy o	FF, PH, I[1], LL[1]
Gŵyl mabsant	12d	CH, F, RH, S (i), Y
	24d	L
Cylchwyl	12d	CH, F, H
Cwrs clera	12d	CH, F, N, R (i), RH, S (i)
	24d	L
	mwy o syberwyd	FF, PH, I[1], LL[1]
Am lunio cywydd	81d	E, H, R (i)
	mwy o syberwyd	N
Am lunio awdl	-	-

(vi) Pencerdd gwlad

Rhodd	Y testunau sy'n nodi'r rhoddion
20d	S[1] (i)
24d	PH, LL[1], S[1] (iii)

(vii) Athro

Adeg/pwrpas y rhodd	Rhodd	Y testunau sy'n nodi'r rhoddion
Y tair gŵyl arbennig	40d	F, L
	mwy o syberwyd	FF
Am lunio cywydd	81d a dillad/ arf/tlws	E, FF, H, PH, R (i), I[1], LL[1]
Am lunio awdl	-	-

(viii) Datgeiniad

Adeg/pwrpas y rhodd	Rhodd	Y testunau sy'n nodi'r rhoddion
Y tair gŵyl arbennig	24d	F
Neithior gyffredin	6d	F
Cwrs clera	6d	F
Heb nodi adeg y rhodd	4d/8d	H

Pe gwneid pencerdd yn gyff clêr, câi ddyblu ei rodd, ei swrcod neu ei ddwbled yn ôl CH, F, H a L, ac yn ôl PH, W, Y a LL[1] câi ddwy rodd yn ôl ei fraint.

Câi'r teuluwr ddwy geiniog pe gallai olrhain achau'r gŵr a'r wraig at un o'r llwythi brenhinol (sef Gruffudd ap Cynan, Rhys ap Tewdwr, Bleddyn ap Cynfyn, Iestyn ap Gwrgan ac Elystan Glodrydd, yn ôl L), ac fe gâi geiniog pe gwyddai achau un ohonynt yn unig. Achwr y'i gelwir yn R (i).

Câi'r ofergerddorion, sef y pibydd, yr hudol, y tabrer a'r ffidler, geiniog yn ôl F, N, PH, LL[1] a S[1] (iii); dywed L, PH, W, Y, LL[1] a S[1] (iii) y câi'r clerwr geiniog ymhob aradr, a dimai ymhob hanner aradr, ac fe gâi hyn ym mhob talaith medd W ac Y.

Neithiorau Brenhinol

Ys dywed PH, LL[1] a S[1] (iii), ceid neithior frenhinol pan briodai rhywun o hil y tywysog; hynny ydyw, "gwledd briodas rhywun oedd yn medru olrhain ei achau i dras

brenhinol y Cymry"[1] ydoedd.

Fel y gwelwyd eisoes, yr oedd gwledd briodas o'r fath yn un o'r 'pum erw rydd', yn wŷl bwysig ac arbennig iawn lle yr anrhegid y beirdd a'r cerddorion yn hael dros ben. Yn wir, yr oedd neithior, ynghyd â'r gwyliau arbennig, yn achlysur mor bwysig fel y gellid cadarnhau rheolau'r Statud yno. Oherwydd prinder eisteddfodau, yr oedd neithior, fe ymddengys, yn gyfle da i'r beirdd gyfarfod â'i gilydd a rhoi'r byd barddol yn ei le.

Mae CH, F, PH, LL(1) a S(1) (i) i gyd yn cytuno y dylid cyhoeddi bod neithior frenhinol i'w chynnal undydd a blwyddyn ymlaen llaw, ac ychwanegir yn CH a F y dylid cyhoeddi hyn ym mhob dinas, llys a llan o fewn y dalaith; ond pe bai pendefigion a phenceirddiaid y dalaith yn dod i ryw gytundeb, gellid rhoi llai nag undydd a blwyddyn o rybudd.[2]

Ymddengys fod neithiorau brenhinol yn achlysuron gwerth eu gweld: bwydydd

---

[1] *EC*, t. 72.

[2] Mae cofnod o neithior frenhinol a gynhaliwyd yn 1555 wedi goroesi yn llsgr. Peniarth 81, t. 127:

> Bid hysbys vod Neithior Reiol yn y plas yn Rhiwedog, rhwng Wiliam Llwyd, mab ac etivedd Elisau ap Wiliam Llwyd ap Morys ag Elsbeth verch Owain ap John ap Hywel Vychan o Lwydiarth ym Mhowys a Chaer Gai ym Mhenllyn, dduw Sul yr ugeinfed dydd o fis Hydref, oed Crist MV a lv

Gw. *GTA* I, t. xxiii, troednodyn rhif 6. Gw. hefyd Hughes, 'Rhai o Noddwyr', t. 183. Ymhellach,, ceir gwybodaeth ynghylch sut i ddarparu gwledd o'r fath yn llsgr. Peniarth 147. Ys dywed T. Gwynn Jones yn *GTA* I, t. xxiii, mae'r testun hwn yn egluro "pa beth a gynhwysai pob cwrs, pa bryd y byddai tymor amryw fwydydd, pa fodd i wneuthur gwahanol ddysgleidiau ac i'w trin a'u trwsio. Mewn cofnodion Saesneg am wleddoedd y cyfnod, dywedir y byddai trwsiad y byrddau yn ardderchog iawn, a rhai o'r seigiau wedi eu gwneuthur ar lun anifeiliaid ac adeiladau. Sonnir yma am seigiau ar lun "cŵn brychion." Y mae'r traethawd, yn wir, yn debyg i lawlyfr ar goginiaeth bendefigaidd, a dichon mai rhyw ben cogydd o Gymro a'i gwnaeth."

o bob lliw a llun – bwydydd llawer mwy egsotig na'r disgwyl, efallai – yr adeiladau a'r byrddau wedi eu haddurno, y gwesteion yn hwyliog, y gwin yn llifo, a'r adloniant yn goron ar y cwbl.

A phwy oedd yn gyfrifol am beth o'r adloniant? Wel y beirdd, wrth gwrs.

Yn ogystal â llunio cerddi a oedd yn dathlu'r achlysur, yn moli llinach y pâr priod, neu'n canmol y wledd a'r croeso a geid yno, yr oedd y beirdd yn gyfrifol am fath arall o adloniant – adloniant mwy hwyliog a ffraeth, adloniant a oedd yn siŵr o lusgo llygaid hyd yn oed y bolgi mwyaf oddi ar y mynydd o fwyd o'i flaen.

Cyfeirir yma, wrth gwrs, at ddefod y cyff clêr. Dywed H mai athro neu bencerdd a wneid yn gyff clêr, ac ychwanega CH a F y llunnid gostegion, sef cyfres o englynion, yn gwneud hwyl am ei ben. Mae L, PH, W, Y a LL(1) yn nodi mai celwydd yn hytrach na gwirionedd y dylid ei gynnwys yn yr englynion hyn, rhag peri i'r cyff clêr gywilyddio.

Mae'r disgrifiad mwyaf manwl o'r ddefod i'w gael yn PH, LL(1) a S(1) (iii).

> Neithior bhrenhînawl a bhydh pann brioder vn o waed y tywyssawc, ac vndydh a blwydhyn o rybydh a bhydh i wyr wrth gerdh i baratoi i dhybhod yno. Ac ynn honno y gwneir cyph clêr, a hwnnw bhydh pencerdh o'r goreu; ac yno y rhoir testyn dhigribh, dhiwlâdaidh arr y pencerdh i'r prydydhion erailh i ganu idho ebh, i lawenháu'r orsedh. A thrannoeth y daw yntau a'i atteb idhynt hwytheu; a dyblu eu rhodhion a gânt hwytheu yno. A hynn olh a notaynt ei wneuthur wedy ciniaw, er mwyn didhânwch i'r gynnulheidbha. A'r penncerdh ynteu, neu yr attêbwr, a eistedhei mywn cadair, a'r ymholwyr hwynteu a bhydhynt ynn sebhylh. Ac ynn y cybhrwgh hynn y bydhei raid i'r pencerdh dewi sôn, gan odhebh i bawb onadhynt mywn cerdh dhywêdyd yn ei erbyn bêth bynnac a bhei dha ganthynt. A thrannoeth, megys y doydais i'r bláen, y bydhei raid idho ynteu atteb mywn cerdh yn destyngar i destyn y cyph clêr ac idhynt hwytheu.[1]

Os gellir derbyn y dystiolaeth hon, gwelir bod y prydyddion a oedd yn bresennol

[1] PH, llau. 313 - 25. Dyfynnir o PH gan fod LL(1) a S(1) (iii), fel y ceir gweld yn nes ymlaen, yn tarddu o PH naill ai'n uniongyrchol neu'n anuniongyrchol.

yn y wledd briodas yn llunio cerddi ysgafn, hwyliog – cerddi a oedd yn gwneud hwyl am ben y prif bencerdd mewn rhyw ffordd trwy lunio stori gelwyddog amdano[1] – er mwyn diddanu'r gynulleidfa ar ôl cinio. Byddai'n rhaid i'r pencerdd eistedd tra datgenid y cerddi hyn (arfer nid annhebyg i'n harfer ni heddiw o gyfarch y prifardd yn yr Eisteddfod Genedlaethol!); ond yna, drannoeth, câi ddweud ei ddweud ei hun o'i hochr hi, gan ateb cyhuddiadau cellweirus y beirdd eraill.[2] Ym marn D. J. Bowen, "buasai'r cyfryw gyfansoddiadau answyddogol yn ddihangfa i gynulliadau a oedd wedi gorgynefino â chonfensiynau'r awdlau a'r cywyddau ffurfiol."[3]

Fodd bynnag, yn ogystal â chyfranogi o'r hwyl a'r sbri, yr oedd swyddogaeth arall i'r beirdd mewn neithiorau brenhinol, sef graddio beirdd eraill neu gael eu graddio eu hunain.

Mae CH, F, L, S (i) a $S^{(1)}$ (i) o blith y testunau a olygwyd yn cyfeirio at yr arfer o raddio gwŷr wrth gerdd mewn neithiorau brenhinol. Yn wir, dywed CH fod ennill gradd mewn gwledd o'r fath yn rhan o rodd y bardd. Fodd bynnag, er bod graddio mewn neithior yn gwbl dderbyniol, ymddengys fod llunwyr y Statud am bwysleisio pwysigrwydd eisteddfod, gan fod CH a F yn nodi y gellid graddio mewn neithior ar yr amod nad oedd eisteddfod yn cael ei chynnal oddeutu'r un amser, ac ar yr amod y

---

[1] Cael ei destunio, nid ei watwar neu ei wawdio, a wnâi'r cyff clêr, sef ei ddychanu'n hwyliog heb beri unrhyw sarhad. Wrth gwrs, gan mai llunio celwydd er mwyn gwneud hwyl am ben y cyff clêr a wnâi'r beirdd, gan osgoi sôn am ddigwyddiadau go iawn, ni ellid sarhau'r cyff clêr. Gw. *DGIA*, tt. 14 - 15.

[2] Am gyfeiriadau eraill at ddefod y cyff clêr, gw. D. J. Bowen, 'Barddoniaeth yr Uchelwyr', *Ba* rhif 176 (Medi, 1977), t. 316. Gw. dehongliad Jerry Hunter o ddisgrifiad Siôn Dafydd Rhys o ddefod y cyff clêr yn Hunter, 'Cyd-destunoli', tt. 41 - 2.

[3] Bowen, 'Beirdd a Noddwyr (Rhan III)', t. 14.

byddai'r bardd neu'r cerddor yn mynychu'r eisteddfod nesaf er mwyn cadarnhau'r radd a gafodd mewn neithior unwaith ac am byth.

I'r beirdd, felly, yr oedd neithiorau brenhinol yn achlysuron o bwys. Caent roddion yno, ynghyd â thipyn go lew o hwyl a sbri, ac, yn bwysicach, efallai, caent gyfle i raddio'n swyddogol yng ngŵydd eu hathrawon a'u noddwyr a'u cyfeillion.

Ennill ariandlws a dod yn athro

Mae pump o'r testunau a olygwyd – sef CH, D, F, H a L – yn cynnwys gwybodaeth ynghylch sut y gallai gŵr wrth gerdd ddyrchafu ei statws ac ennill ariandlws trwy brofi ei allu a chael ei herio gan wŷr wrth gerdd eraill. Cadair arian fechan oedd gwobr y bardd, a thelyn a gâi'r cerddor,[1] ac fe gâi'r gwŷr wrth gerdd buddugol wisgo'r tlysau hyn ar eu hysgwyddau.

Yn ôl y Statud, pe bai ariandlws yn 'gorwedd yn segur' – hynny ydyw pe na bai neb yn ei hawlio, efallai oherwydd i'r athro a wnâi hynny farw – gallai pencerdd arall ei hawlio pe credai fod ganddo'r gallu i wneud hynny. Byddai'n rhaid iddo gyhoeddi ei fod am ei hawlio ym mhob llys a ffair a marchnad o fewn ei dalaith undydd a blwyddyn ymlaen llaw, ac o fewn y cyfnod hwnnw gallai penceirddiaid eraill benderfynu a oeddynt am gystadlu yn ei erbyn a'i herio am yr ariandlws ai peidio. Pe penderfynai pencerdd arall herio'r ymgeisydd gwreiddiol, byddai'n rhaid iddo roi gwerth yr ariandlws mewn aur neu arian ynghyd â'i radd yn wystl. Pe collai'r gwrthwynebydd yr her, fe gollai ei aur neu'i arian a'i radd, felly. Yn yr un modd, pe llwyddai'r ymgeisydd gwreiddiol i ddal ei afael ar yr ariandlws am gyfnod o undydd a blwyddyn, câi ei gadw, ac ni châi neb

[1] Mae'r delyn a gynigiwyd i'r cerddor yn Eisteddfod Caerwys 1567 i'w chael o hyn ym Mhlas Mostyn, Sir y Fflint.

arall ei herio byth wedyn; ond byddai'n rhaid iddo fynd i'r eisteddfod nesaf er mwyn profi ei fod yn ddigon da i'w ennill unwaith ac am byth. Yn ogystal, byddai'n rhaid iddo brofi fod ganddo'r gallu i ddysgu disgyblion. Yn wir, dywed H mai priod swydd beirniaid yr ariandlysau oedd penderfynu pwy oedd orau i ddysgu'r gelfyddyd i eraill, a phwy a allai gywiro gwaith gwallus. Ar ôl cadarnhau ei allu mewn eisteddfod fel hyn, dôi'n athro'r dalaith yn ei faes ei hun. Ymddengys fod modd neidio'n syth o radd disgybl pencerddaidd i radd athro talaith gan fod CH, D, F, H a L i gyd yn nodi y câi disgybl pencerddaidd hawlio ariandlws neu herio pencerdd arall amdano.[1]

Y Datgeiniad

O swyddogaethau'r holl wŷr wrth gerdd, yn feirdd a cherddorion, swyddogaeth y datgeiniad ydyw'r un y gellir ei diffinio gyda'r sicrwydd lleiaf. Wyth testun o blith y rhai a olygwyd sy'n ymdrin â'r datgeiniad, ond mae diffiniad saith o'r wyth o beth yn union y dylai'r datgeiniad ei wneud yn amrywio cryn dipyn. Dau destun yn unig sy'n cytuno'n union â'i gilydd, a hynny, fel y ceir gweld yn nes ymlaen, gan fod y naill yn tarddu'n uniongyrchol o'r llall.

F, H, N, PH, R (i), $LL^{(1)}$, $S^{(1)}$ (i) a $S^{(1)}$ (iii) ydyw'r testunau sy'n trafod maes llafur y datgeiniad. Fodd bynnag, gan fod $S^{(1)}$ (i) a $S^{(1)}$ (iii) wedi tarddu'n uniongyrchol neu'n anuniongyrchol o PH a $LL^{(1)}$, a chan mai dychymyg y copïwr – sef Iolo Morganwg – sy'n

[1] Am gyfeiriadau at yr arfer hwn, gw. *GGH*, t. xxx; D. J. Bowen, 'Dafydd ab Edmwnt ac Eisteddfod Caerfyrddin', *Ba* 142 (Gwanwyn, 1974), t. 445; Carr, 'The Mostyn Family & Estate', t. 349; Edwards, *The Eisteddfod*, t. 12; Jones, 'Bardism and Romance', t. 256; *GTA* I, t. xxx; *EC*, t. 78; G. J. Williams, 'The Eisteddfod', *WR* VI (Winter, 1947), t. 254; *GP*, t. cii. Am wybodaeth ynghylch sut y gellid cyrraedd brig proffesiwn mewn meysydd eraill, gw. J. D. Mackie, *The Earlier Tudors: 1485 - 1558* (Oxford, 1978), t. 459.

gyfrifol am y gweddill, mae'n debyg, nodir y dystiolaeth a geir yn F, H, N, PH, R (i) a LL(1) yn unig.

Dyma grynodeb o faes llafur y datgeiniad.[1]

Swyddogaeth	F	H	N	PH	R (i)	LL(1)
Cyweirio telyn neu grwth/ canu telyn a'i chyweirio	*	-	-	*	-	*
Gwybod 13/14 o brifgeinciau ar dannau	*	*	*	*	-	*
Datgan (cywydd) gyda'r prifgeinciau	*	*	*	*	-	*
Gwybod cwlwm	*	-	-	*	-	*
Gwybod caniad	*	-	-	*	-	*
Gwybod y sillafau	*	*	*	-	*	-
Gwybod a fydd pennill o gywydd yn gywir	*	*	*	-	-	-
Cywiro pennill petai raid	*	-	*	*	-	*
Gofyn i brydydd gywiro bai	-	*	-	-	-	-
Darllen y Gymraeg (a'i hysgrifennu)	-	*	-	*	-	*
Gwybod wyth rhan ymadrodd	-	*	-	-	-	-
Llunio englyn (i ddiddanu rhianedd)	-	*	-	-	-	-
Datgan englyn	-	*	-	-	-	-

[1] * yn dynodi y sonnir am y swyddogaeth yn y testun; - yn dynodi na sonnir am y swyddogaeth yn y testun.

	F	H	N	PH	R (i)	LL(1)
Datgan cywydd	-	*	-	-	-	-
Datgan awdl	-	*	-	-	-	-
Gwasanaethu prydydd:						
gwisgo amdano	-	*	-	-	-	-
diosg amdano	-	*	-	-	-	-
dod â dŵr a thywel iddo	-	*	-	-	-	-
Gwybod peth o waith y posfardd	-	-	*	-	*	-
Gwybod peth o waith yr arwyddfardd	-	-	*	-	-	-
Gwybod y cynganeddion	-	-	*	*	-	*
Medru gradd disgybl ysbâs cerdd dafod	-	-	*	-	-	-
Gwybod achau	-	-	*	-	*	-
Medru disgrifio arfau	-	-	*	-	-	-
Gwybod chwedlau teuluaidd	-	-	*	-	-	-
Medru gosod bwrdd	-	-	*	-	-	-
Medru cerfio adar	-	-	*	*	-	*
Canu profiadau[1]	-	*	-	*	-	*

[1] O'r holl wŷr wrth gerdd dant, y datgeiniad yn unig, fe ymddengys, oedd yn gorfod canu profiad. Ni rennir y profiadau yn geinciau, ac er i un gramadeg cerdd dant nodi bod y profiadau'n deillio o'r mesurau, ni ellir canfod rhyw lawer o batrwm iddynt. Ymddengys nad ydyw'r wyth profiad a gopïwyd yn Llawysgrif Robert ap Huw mor gaeth â'r *genres* eraill, ond dywed Sally Harper y gall fod ynddynt reolau cudd. Meddai yn 'Llawysgrif Robert ap Huw', t. 166:

> Ystyrir yn aml fod y profiadau yn *genre* mwy rhydd a mwy disgrifiadol na gweddill y *repertoire*, ond mae'r rhan fwyaf ohonynt yn dilyn yr un dechneg o eiledu cordiau'n syml sy'n awgrymu y gallai rhai ohonynt ymgorffori mesurau cudd.

	F	H	N	PH	R (i)	LL[(1)]
Canu plethiadau	-	*	-	-	-	-
Canu gosteg(ion)	-	-	-	*	-	*
Gwybod yr 13 prif acen	-	-	-	*	-	*
Gwybod ceinciau	-	-	-	*	-	*
Gwybod 24 mesur cerdd dant	-	-	-	*	-	*
Gwybod 24 mesur cerdd dafod	-	-	-	*	-	*
Llunio englyn unodl union	-	-	-	*	-	*
Llunio englyn proest	-	-	-	*	-	*
Llunio cywydd deuair hirion	-	-	-	*	-	*
Gwasanaethu o'r gegin i'r bwrdd	-	-	-	*	-	*
Gwasanaethu bwrdd y ferch mewn priodas frenhinol	-	-	-	*	-	*
Gwybod gwaith y tri phrifardd	-	-	-	-	*	-
Gwybod y gwahaniaeth rhwng gwaith pencerdd a gwaith tincer	-	-	-	-	*	-

Yr Ofergerddorion

Mae rhai testunau, megis F, N, PH, R (i), LL[(1)], S[(1)] (i) a S[(1)] (iii), yn mynd gam ymhellach na'r gweddill, gan sôn nid yn unig am y graddau barddol a amrywiai o'r

---

Gw. hefyd *ibid.*, t. 178; idem., 'Geirfa', *HCC* III (1999), t. 315; Roberts, 'Marwnadau Telynorion', *TCHSDd* XV (1966), t. 98.

disgybl ysbâs i'r pencerdd, ond yn ogystal am fathau neu deipiau gwahanol o wŷr wrth gerdd.

Ys dywed PH a LL(1), ceid wyth math o gerddor, sef pedwar o gerddorion graddol a phedwar o ofergerddorion. Y prydydd neu'r bardd caw, y telynor, y crythor a'r datgeiniad oedd y cerddorion graddol – sef, yn fras, y rhai a drafodwyd eisoes, – a'r pibydd, yr hudol, y tabrer a'r ffidler oedd yr ofergerddorion (er mai clerwr, yn hytrach na ffidler, a enwir yn N). Yn ôl diffiniad PH a LL(1) o'r ffidlwr, cerddor crwth tri thant ydoedd, sef cerddor a ganai offeryn a ystyrid yn isradd i'r crwth arferol.[1]

Yn ogystal â chyfeirio at y cerddorion graddol a'r ofergerddorion, mae ambell destun o'r Statud yn cynnig trafodaeth ar yr arwyddfardd, sef math o brydydd. Yn ôl N, PH, R (i), LL(1) a S(1) (iii) dylai'r arwyddfardd wybod achau brenhinoedd a thywysogion (ac arglwyddi, marchogion a boneddigion, medd R (i)), a dywed N y câi geiniog o rodd am wybod achau'r gŵr, a dwy geiniog am wybod achau'r gŵr a'r wraig.

Yn ogystal â gwybod achau ac arfau, dywed PH, R (i), LL(1) a S(1) (iii) fod yn rhaid i'r arwyddfardd fod yn hyddysg yng ngweithiau Tri Phrifardd Ynys Prydain, fel y'u gelwir, sef Taliesin, Myrddin Wyllt a Myrddin Emrys.

Ychwanegiadau a welir mewn rhai testunau o ail hanner yr unfed ganrif ar bymtheg ymlaen

Mae saith o destunau o blith y rhai a olygwyd, sef L PH, W, Y, LL(1), S(1) (i) a S(1) (iii) – yn arbennig felly L, – yn cynnwys rhai rheolau na welir mohonynt mewn testunau cynharach.

---

[1] Gw. *LlCD*, t. 86.

Yr ychwanegiad mwyaf sylweddol, mae'n debyg, ydyw'r paragraff sy'n adrodd hanes yr ŵyl neu'r eisteddfod a gynhaliwyd gan yr Arglwydd Rhys yn 1176.[1]

Mae'r wybodaeth a geir yn L am yr eisteddfod hon yn amlwg wedi tarddu rywsut o ryw lawysgrif sy'n perthyn i *Brut y Tywysogion*, gan fod yr wybodaeth a'r mynegiant mor debyg yn y ddau achos. Yn ôl L, cynhaliodd yr Arglwydd Rhys wledd arbennig yn Aberteifi ar gyfer y beirdd a'r cerddorion.[2] Mae L, ynghyd â PH, W, Y, LL$^{(1)}$ a S$^{(1)}$(iii), yn nodi bod y wledd wedi ei chyhoeddi trwy Gymru, Lloegr, Iwerddon a'r Alban (a llawer o wledydd eraill, ychwanega L) undydd a blwyddyn ymlaen llaw:[3] yn wir, "gorchest hysbysebol i ymfalchio ynddi yn 1976 heb sôn am 1176", ys dywed Hywel Teifi Edwards.[4] Fodd bynnag, mae'n debyg na chyhoeddwyd y wledd trwy'r holl wledydd hyn: ffordd o geisio dangos gwledd mor bwysig ac arwyddocaol oedd gwledd Aberteifi ydoedd, fe ymddengys.[5]

Yn ôl L, gorchmynnodd yr Arglwydd Rhys – a phendefigion, gwŷr doeth eraill

---

[1] Yn 1176 y cynhaliwyd yr ŵyl, ond trwy gamgymeriad, fe ymddengys, nodir yn L mai 1136 oedd y dyddiad.

[2] Gw. *ARh*; J. E. Caerwyn Williams, 'Aberteifi 1176', *Tal* XXXII (Gorffennaf, 1976), tt. 30 - 2; idem., 'Yr Arglwydd Rhys', tt. 94 - 5, t. 108, t. 109, t. 111, t. 112; Edwards, *Yr Eisteddfod*, t. 5; Ifor ap Gwilym, *Y Traddodiad Cerddorol yng Nghymru* (Aberystwyth, 1978); D. Hywel E. Roberts, 'Noddi Beirdd yng Ngheredigion – Rhai Agweddau', *Cer* VII (1972), t. 14.

[3] Mae W ac Y, trwy amryfusedd, yn nodi mai gŵyl Rhys ap Tewdwr, sef taid yr Arglwydd Rhys, oedd Gŵyl Aberteifi.

[4] Edwards, *Yr Eisteddfod*, t. 5.

[5] Gw. T. J. Morgan, '1176 And All That', *Ba* 162/163 (Gorffennaf/Awst, 1976), t. 224. Gw. Williams, 'Yr Arglwydd Rhys', tt. 116 - 17; idem., 'Aberteifi 1176', tt. 34 - 5; *DOC*, tt. 195 - 6; A. D. Carr, 'Houel Rex: Hywel the King' yn A. D. Carr & Dafydd Jenkins, *A Look at Hywel's Law* (Hendy Gwyn ar Daf, 1985), tt. 10 - 11, am drafodaeth ar y dylanwad estron posibl a fu ar yr Arglwydd Rhys a'i 'eisteddfod', yn arbennig felly dylanwad gŵyl Normanaidd o'r enw *puy*.

a gwŷr wrth gerdd – na ddylai neb fynd yn ŵr wrth gerdd ond trwy ennill ei hawliau a'i raddau a'i freiniau mewn eisteddfod a gynhelid unwaith bob tair blynedd ym mhlas y tywysog yn Aberffro ym Môn, yn Ninefwr, ac ym Mathrafal, sef canolfannau tair talaith farddol Cymru. Mae PH, W, LL$^{(1)}$, S$^{(1)}$ (i) a S$^{(1)}$ (iii), fodd bynag, yn nodi mai Gruffudd ap Cynan a Bleddyn ap Cynfyn (sef tywysog Mathrafal) yn hytrach na'r Arglwydd Rhys a luniodd drefn o'r fath.

Mae L yn crybwyll enwau mwy o dywysogion. Dywedir bod Rhys ap Tewdwr, tywysog Dinefwr, Iestyn ap Gwrgan, tywysog Morgannwg, ac Elystan Glodrydd, tywysog rhwng Gwy a Hafren, yn ogystal â Gruffudd ap Cynan a Bleddyn ap Cynfyn, wedi cytuno â rheolau'r Statud, wedi eu cadarnhau, ac wedi llunio rheolau newydd. Drachefn, ymgais i ddod â bri a statws i'r Statud ydyw hyn, fe ymddengys. Mae enwau'r gwŷr hyn yn dod â ni i fyd yr hen deuluoedd brenhinol, neu i fyd y Pum Brenhinllwyth, fel y'u gelwir. Ys dywed Enid Roberts, "Yr oedd pob un o'r rheolwyr hyn yn perthyn i ddiwedd yr unfed ganrif ar ddeg a dechrau'r ddeuddegfed ganrif. Yr oedd disgynyddion y rhain yn uchelwyr o waed, trwy enedigaeth-fraint."[1]

At ddisgynyddion y gwŷr hyn y cyfeiria L, PH, W, Y, LL$^{(1)}$ pan ddywedant fod y boneddigion wedi ysgwyddo'r baich o noddi'r gwŷr wrth gerdd ar ôl i'r tywysogion farw.

Ceir mwy o reolau pwysig yn L, PH, W, Y, LL$^{(1)}$, S$^{(1)}$ (i) a S$^{(1)}$ (iii). Ys dywed H a L ni ddylai neb fynd yn ŵr wrth gerdd ond trwy gennad athro a rhodd cenedl. Cennad yr arglwydd a chaniatâd athro sydd ei angen arno yn ôl L, W, LL$^{(1)}$ a S$^{(1)}$ (i). Dylai'r athro hwn sicrhau bod y disgybl yn ŵr wrth gerdd cyfreithlon erbyn dydd arbennig, a

---

[1] Enid Roberts, 'Uchelwyr y Beirdd I', *TCHSDd* XXIV (1975), t. 48. Am wybodaeth ynghylch Rhys ap Tewdwr, gw. *HC*, tt. 101 - 3, t. 110, t. 112; *HGK*, t. xvi, t. xix, t. cii. Am wybodaeth ynghylch Iestyn ap Gwrgan, gw. *RLNW*, t. 151.

honnir y dylai'r gŵr wrth gerdd fod yng nghwmni'r tywysog ar bob un o'r tair gŵyl arbennig, neu'r tair gŵyl uchel ys dywed W ac Y.

Yna, cawn ein hatgoffa unwaith eto o safle pwysig yr uchelwr ym mywyd y gwŷr wrth gerdd: mae L yn dweud bod yr uchelwyr wedi rhoi caniatâd i'r gwŷr wrth gerdd fynd i'w tai bob tair blynedd, adeg y gwyliau arbennig, pan gynhelid neithiorau, a phan ddethlid gŵyl mabsant. (Yn PH a LL(1) adeg cylchwyl a neithior y dylai'r gwŷr wrth gerdd ymweld â'u noddwyr; adeg cylchwyl yn unig a nodir yn W ac Y.) Fodd bynnag, yr oedd dwy ochr i'r geiniog, ac er mwyn ennill yr hawliau uchod yr oedd yn rhaid i'r prydyddion gynnal y Gymraeg a'i chadw'n bur, a chynnal achau pendefigion, a chadw cof am weithredoedd y pendefigion a'r Brythoniaid. Yn syml, cyfetyb hyn i'r Tri Chof:

> The one of the sayd three *Cof* is the History of the notable Acts of the kings & princes of this land of Bruttaen and Cambria;
>
> And the second of the sayd thre *cof* is the language of the Bruttons for which thee Bards ought to give accompt for every word and sillable therein when they are demaunded thereof and to preserue the auncient tonge & nor to intermix ytt wyth any forrayne tonge or to bring any forrayne word amongest yt to the preiudece of there owne words whereby the might eyther be forgotten or extyrped.
>
> And the Thyrd *Cof* was, to keepe the genealogies or Descents of the Nobilitie, there Division of lands and there Armes; for there Descents Armes and Divisione of lands were but one of the *Three Cof.*[1]

Cyfeiriwyd at arfer y beirdd o hel achau eisoes; yr oedd y Gramadegau o gymorth iddynt wrth ymdopi â'r ail gof; ac nid oes raid edrych ymhellach na cherddi'r beirdd er mwyn gweld arwyddion o'r cof cyntaf, oherwydd mae cerddi'r beirdd yn frith o gyfeiriadau at arwyr y gorffennol – boed yr arwyr hyn yn rhai hanesyddol neu'n rhai chwedlonol fel y'u ceir yn *Historia Regum Britanniae* Sieffre o Fynwy (*c.* 1090 - 1151). Rhyw fath o

---

[1] G. J. Williams, 'Tri Chof Ynys Brydain', *LlC* III, rhif 4 (Gorffennaf, 1955), t. 235.

fynegai i'r cof hwn oedd Trioedd Ynys Prydain, sef rhestr o gymeriadau a digwyddiadau chwedlonol sydd wedi eu trefnu bob yn dri.[1]

Fel y ceir gweld yn nes ymlaen, yr oedd gan y beirdd ramadegau i'w helpu. Ymddengys fod peth o ddylanwad y gramadegau hyn ar y Statud gan fod L, PH, W, Y, $LL^{(1)}$ ac $S^{(1)}$ (i) yn cyfeirio at y clerwr a'r teuluwr, sef dosbarthiadau o feirdd a geir yn y Gramadegau. Nodir na ddylai clerwr fynd i dŷ uchelwr ac na ddylai pencerdd fynd i dŷ gwerinwr, a phed âi pencerdd i'r fath le, ni ddylai gael gwell rhodd nag un y clerwr: hynny ydyw, dylai'r beirdd ymweld â'r noddwyr a weddai i'w gradd. Yna eir ymlaen i restru'r hyn a berthyn ar glerwr. Yn ôl L, dylai ddynwared, sennu, gwaradwyddo, serthu a dyfalu, a hynny mewn cerdd ddigrif er mwyn peri chwerthin. Sennu, dyfalu, dynwared ac ymbil y dylai ei wneud yn ôl PH, $LL^{(1)}$ a $S^{(1)}$(i), tra nodir yn W ac Y y dylai ddynwared, sennu, ddyfalu a gwaradwyddo i gyd ar unwaith mewn cerdd. Ymddengys mai addasiad o'r hyn a geir yn y gramadegau ydyw'r dyletswyddau a osodir ar ysgwyddau'r clerwr yn y Statud. "[A]r glerwr y perthyn goganu, ac agloduori, a gwneuthur kewilid a gwaradwyd", medd testun Llanstephan 3 o'r Gramadegau barddol,[2] ac ychwanegir hyn yn nes ymlaen yn y testun:

> Tri pheth a berthynant ar klerwr: goganu, ac ymbil, a gwaradwyddaw.[3]

Dychanu, crefu am rodd, gwneud hwyl am ben rhywun neu godi cywilydd ar

---

[1] Gw. *TYP*, yn arbennig tt. lxx - lxxxiii.

[2] *GP*, t. 35. Cymh. yr hyn a ddywedir mewn testunau eraill, *ibid.*, t. 56, t. 57, t. 133, t. 136, t. 151.

[3] *Ibid.*, t. 36.

rywun – dyna oedd priod swydd y clerwr, fe ymddengys.[1] Yr oedd yn rhaid i'r teuluwr destunio, dyfalu, diddanu, llunio cerddi serch, a gofyn am dâl yn deuluaidd ac yn ddigrif heb ymbil nac erfyn o gwbl yn ôl L, PH, W, Y, LL$^{(1)}$a S$^{(1)}$(i), ac ychwanegir yn L y dylai osod testun ar gyff clêr mewn neithior. Ymddengys, felly, fod disgwyl i'r teuluwr ymddwyn ychydig yn fwy parchus na'r clerwr. Yn ôl fersiwn Llanstephan 3 o'r Gramadegau, "Teir keing ereill a berthynant ar deulwryaeth: testunyaw, ac ymdafalu wers tra gwers, a gor[491]dderchgerdd o gywydeu teulueid drwy eireu amwys."[2] Nid oedd disgwyl i'r teuluwr oganu na dychanu nac ymbil yn ormodol am rodd. Wedi'r cyfan, yr oedd teuluwriaeth yn "[g]erd dosparthus",[3] yn wahanol i glerwriaeth – mor ddosbarthus, yn wir, fel bod gan y prydydd hawl i ymhel â hi.

Mae'r ychwanegiadau a welir yn y testunau hyn, felly, yn rhai bwriadus ac arwyddocaol. Defnyddiwyd sawl testun wrth lunio'r ychwanegiadau – testun tebyg i *Brut y Tywysogion*, Tri Chof Ynys Brydain a Gramadegau'r Penceirddiaid – a phrif amcan yr ychwanegiadau, fe ymddengys, oedd ceisio dyrchafu bri a phwysigrwydd yr eisteddfod, a cheisio cynyddu awdurdod a statws y Statud, trwy gyfeirio at 'orffennol

---

[1] Gw. D. J. Bowen, 'Y Cywyddwyr a'r Noddwyr Cynnar', *YB* XI (1979), t. 78; idem., 'Cywyddau Dychan Gruffudd Hiraethog', *SC* XII/XIII (1977/78), t. 187; R. Geraint Gruffydd, 'Beirdd y Tywysogion', *LlC* XVIII, rhifyn 1 a 2 (Ionor - Gorffennaf, 1994), t. 30; Huw M. Edwards, 'Rhodiwr fydd Clerwr: Sylwadau ar Gerdd Ymffrost o'r Bedwaredd Ganrif ar Ddeg', *Traeth* CXLI (1994), t. 50, t. 51; *DGIA*, tt. 13 - 15, tt. 16 - 18; *CGD*, tt. 9 - 10, t. 11, t. 130 , tt. 167 - 8; Jones, 'Bardism and Romance', t. 272, t. 295, tt. 297 - 8; D. F. Marks, 'Barddoniaeth yr Uchelwyr', *Ba* 23 (Medi, 1964), t. 328; Catherine McKenna, 'Bygwth a Dychan mewn Barddoniaeth Llys Gymraeg', *BTh*, tt. 108 - 12; Ifor Williams, 'Dafydd ap Gwilym a'r Glêr', *TrCymm* (1913 - 14), tt. 142 - 56.

[2] Gw. *GP*, t. 25. Am gyfeiriadau eraill at deuluwriaeth neu at y teuluwr, gw. *ibid.*, t. 17, t. 35, t. 37, t. 46, t. 57, t. 133, t. 134.

[3] *Ibid.* t. 35.

gwych' y gyfundrefn farddol a thrwy gysylltu'r ddogfen â llu o brif arweinwyr Cymru'r Oesoedd Canol.

Rhai o reolau'r Cyfreithiau

Mae pedwar o destunau o blith y rhai a olygwyd yn cynnwys rhai rheolau y cysylltir hwy'n draddodiadol â Chyfreithiau Hywel Dda, sef PH, LL$^{(1)}$, S$^{(1)}$ (i) a S$^{(1)}$ (iii). Mae'r rheolau a geir yn y pedwar testun hyn yn debyg i'w gilydd; wrth gwrs, nid oes raid synnu wrth weld hyn gan fod LL$^{(1)}$, S$^{(1)}$ (i) a S$^{(1)}$ (iii) i gyd, fel y ceir gweld yn nes ymlaen, yn tarddu'n uniongyrchol neu'n anuniongyrchol o PH. PH, felly, ydyw'r testun cynharaf sydd ar gael heddiw i gynnwys y rheolau hyn.

Mae'r rheolau'n ymwneud â'r pencerdd a'r bardd teulu. Pan fyddai'r brenin yn dymuno gwrando ar gerdd, meddid, dylai'r pencerdd ganu dwy gerdd iddo yng nghyntedd y neuadd: y gyntaf i Dduw, a'r ail i'r brenin. Y pencerdd ydyw'r un a ddylai ganu ei gerddi gyntaf yn y llys; wedyn y dôi cyfle'r bardd teulu, a châi ef ganu yn rhan isaf y neuadd.

Y bardd teulu, nid y pencerdd, oedd yn gwasanaethu'r frenhines, fodd bynnag. Pe dymunai hi wrando ar gerdd, dylai'r bardd teulu ganu tair cerdd iddi mewn llais cymedrol, fel na fyddai'n amharu ar ddifyrrwch y neuadd. Câi ei dir yn rhydd, ond ni châi roddion yn neithiorau'r gwragedd a oedd yn priodi am yr eildro.

Yn ôl y Cyfreithiau a PH, bardd wedi ennill cadair oedd pencerdd; ond er gwaethaf ei safle aruchel, yr unig fardd a oedd â'r hawl i ofyn am rodd heb gael caniatâd i erchi ymlaen llaw oedd bardd gorwlad, sef bardd estron neu fardd o ardal arall. Fodd bynnag, hyd yn oed pe gorchmynnid na ddylid rhoi rhodd i unrhyw eirchiad, yr oedd gan y pencerdd hawl i gael rhodd, ac yr oedd yn rhydd o hualau'r rheol hon.

Y Cyweiriau Cerdd Dant

Yn PH ceir rhestr o ganiadau a chlymau, a nodir ym mha gywair y dylent gael eu canu. Dyma grynodeb:

Cywair	Nifer y Clymau	Nifer y Caniadau
Bragod	12	31
Cras	18	27
Lleddf	7	10

Yn PH, felly, tri chywair a enwir, ac o'r tri ymddengys mai'r bragod a'r cras oedd y mwyaf poblogaidd o ddigon. Y ddau gywair hyn a enwir amlaf yn rhestr Syr Thomas Wiliems o Drefriw yn Peniarth 77, yn ogystal. O'r 130 a enwir yno, mae 71 yn y cras gywair, 43 yn y bragod gywair, ac 16 yn y lleddf gywair.[1]

Hanes yr eisteddfod a gynhaliwyd gan Gadwaladr Frenin

Yn PH a LL(1) ceir paragraff sy'n cyfeirio at ryw fath o eisteddfod a gynhaliwyd gan Gadwaladr Frenin yn y seithfed ganrif. Yn yr eisteddfod hon, meddir, aeth Cadwaladr ac eraill ati i feirniadu, ac i ddeddfu ynghylch rheolau cerdd dant, yn arbennig, fe ymddengys, ynghylch ambell reol a oedd yn gysylltiedig â rhai o'r cyweiriau cerdd dant.

Yr ychwanegiadau a geir yn LL(1)

Mae LL(1) yn cynnwys tair adran na welir mohonynt yn y testunau eraill.

Brawddeg yn unig ydyw'r adran gyntaf sy'n nodi mai Gwledd Caswallon, Gwledd Arthur Frenin yng Nghaerllion ar Wysg a Gwledd yr Arglwydd Rhys yn Aberteifi ydyw

[1] Gw. *HDNg*, t. 40. Ymhellach gw. *LlCD*, tt. 151 - 2.

Tair Gwledd Ynys Brydain. Ymddengys fod hanes eisteddfod yr Arglwydd Rhys a gynhwysir yn LL(1) wedi atgoffa lluniwr y testun o un o'r Trioedd, a'i fod wedi ei gynnwys o'r herwydd.[1]

Mae'r adrannau eraill yn fwy sylweddol o gryn dipyn.

Y cyntaf o'r rhain ydyw'r adran sy'n sôn am yr ail eisteddfod a gynhaliwyd yng Nghaerwys. Bernir bellach mai yn 1567 y cynhaliwyd yr eisteddfod hon, ond mewn camgymeriad nodir mewn un man yn LL(1) mai 1565 ydyw'r dyddiad.[2] Cynhaliwyd yr eisteddfod, meddid, gerbron Elis Prys, Wiliam Mostyn, Pirs Mostyn, Owen ap Siôn ap Hywel Fychan, William Gruffydd, Rowland Vaughan, Siôn ap Wiliam ap Siôn, Siôn Lewis Owen, Morus Gruffudd, Simwnt Thelwal, Siôn Gruffydd Sersient, Robert Pilstwn, a Syr Siôn Llwyd.

Yr adran helaethaf o ddigon ydyw'r adran sy'n rhestru'r gwŷr wrth gerdd dafod a thant a raddiodd yn yr eisteddfod, yn benceirddiaid, yn ddisgyblion pencerddaidd, yn ddisgyblion disgyblaidd ac yn ddisgyblion ysbâs.[3]

---

[1] Yn y Gelli-wig yng Nghernyw y lleolid llys Arthur yn ôl y traddodiad Cymraeg, ond yn *Historia Regum Britanniae* Sieffre o Fynwy, cysylltir Arthur â Chaerllion ar Wysg.

[2] Ceir trafodaeth lawn ar hyn yn nes ymlaen yn y gyfrol hon. Ymhellach, gw. D. J. Bowen, 'Ail Eisteddfod Caerwys a Chais 1594', *LlC* III, rhif 2 (Gorffennaf, 1954), tt. 139 - 44; idem., 'Dafydd ab Edmwnt', t. 442; Carr, 'The Mostyn Family & Estate', t. 354; R. Alun Charles, 'Teulu Mostyn fel Noddwyr y Beirdd', *LlC* IX, rhifyn 1 a 2 (Ionor - Gorffennaf, 1966), t. 86; Gerallt Harris, 'Ail Eisteddfod Caerwys', *LlC* III, rhif 1 (Ionor - Gorffennaf, 1954), tt. 24 - 30; Roberts, 'Eisteddfod Caerwys 1567', t. 23, t. 33, t. 34, tt. 35 - 6, t. 61; *EC* tt. 84 - 94.
Nodir yn LL(1) mewn man arall mai ar y nawfed flwyddyn o deyrnasiad Elisabeth y cynhaliwyd yr eisteddfod, sef 1567.

[3] Ceir trafodaeth lawn ar hyn yn nes ymlaen yn y gyfrol hon.

	A	B	CH	D	E	F	FF	H	L	N	PH	R(i)	RH	S(i)	W	Y	I[1]	LL[1]	S[1] (i)	S[1] (iii)	Y[1] (ii)
Cyhoeddiad Eisteddfod Caerwys 1523	1-12	-	3-13	1-12	1-11	-	-	1-11	71-84	-	-	-	-	-	-	32-42	-	228-36	-	-	-
Pwrpas Eisteddfod Caerwys 1523	9-12	-	9-13	9-12	7-11	-	-	7-11	80-4	-	-	-	-	-	-	38-42	-	235-6	-	-	-
Y rhai a chanddynt hawl i glera	13-15	-	14-16	13-15	12-14	4-5	2-3	12-14	85-8	4-7	66-71	1-3	-	-	-	43-5	6-11	67-72	90-2	73-8	-
Maes llafur y disgybl ysbâs heb radd cerdd dafod	-	-	-	-	-	-	-	17-18(?) 87-9(?)	-	-	-	-	-	-	-	-	-	-	-	91-3	-
Maes llafur y disgybl ysbâs graddol cerdd dafod	16-18	-	17-19	16-18	15-18	6-9	4-7	19-22	89-91	8-12	74-8	4-7	-	-	-	46-8	12-15	73-6	-	94-7	-
Maes llafur y disgybl disgyblaidd cerdd dafod	19-22	-	20-3	19-22	19-23	10-14	8-12	23-6	92-6	13-17	79-84	8-12	-	-	-	49-52	16-19	77-80	-	98-103	-
Maes llafur y disgybl pencerddaidd cerdd dafod	23-7	1-4	24-8	23-7	24-8	15-19	13-17	27-33	97-101	18-28	85-7	13-17	-	-	-	53-7	20-4	81-5	-	104-9	-
Maes llafur y pencerdd cerdd dafod	28-32	5-10	29-33	28-33	29-34	20-5	18-22	34-8	102-7	29-35	88-93	18-23	-	-	-	58-62	25-9	86-90	-	110-25 194-99	-
Maes llafur yr athro cerdd dafod	-	-	-	-	-	-	-	-	-	36-43	-	-	-	-	-	-	-	-	-	-	-
Maes llafur y disgybl ysbâs heb radd cerdd dant	35-6	-	36-7	36-7	36-7	27-8	23-4	87-9(?)	-	45-7	96-7	25-6	-	-	-	64-5	31-3	92-4	-	264-6	-

	A	B	CH	D	E	F	FF	H	L	N	PH	R(i)	RH	S(i)	W	Y	I(1)	LL(1	S(1) (i)	S(1) (iii)	Y(1) (ii)
Maes llafur y disgybl ysbâs graddol cerdd dant	36-8	12-13	37-9	37-9	38-9	29-30	25-6	40-1	109-11(?)	48-9	98-9	27-8	-	-	-	66-7	-	-	-	267-9	-
Maes llafur y disgybl disgyblaidd cerdd dant	39-40	14-15	40-1	40-1	40-1	31-3	27-9	42-3	112-14	50-3	100-2	29-30	-	-	-	68-9	34-6	95-7	-	270-4	-
Maes llafur y disgybl pencerddaidd cerdd dant	41-4	16-9	42-5	42-6	42-5	34-7	30-2	44-7	115-19	54-7	103-6	31-4	-	-	-	70-3	37-40	98-101	-	275-81	-
Maes llafur y pencerdd cerdd dant	45-53	20-2	46-55	47-56	46-54	38-47	33-6	48-51	120-2	58-68	107-17	35-44	-	-	-	74-82	41-44	102-5	-	282-7	-
Maes llafur yr athro cerdd dant	-	-	-	-	-	-	-	167-70	-	-	-	-	-	-	-	-	-	-	-	-	-
Swydd gŵr wrth gerdd dant	-	-	-	-	-	-	-	-	-	-	-	-	-	-	-	-	-	-	102-4	-	-
Maes llafur y pen telynor	54-5	23-7	56-7	57-60	55-6	48-51	44-5	52-7	133-6	69-70	118-19	45-6	-	-	-	83-4	53-4	114-15	-	42 300-1(?)	-
Y gwahaniaeth rhwng gwneuthurwr a datgeiniad	-	-	-	-	-	-	-	172-9	-	-	-	-	-	-	-	-	-	-	-	-	-
Maes llafur y datgeiniad	-	-	-	-	-	96-9	-	192-207	-	127-43	286-301	91-8	-	-	-	-	-	192-205	105-13 115-21	331-60 379-84	-
Maes llafur y datgeiniad pen pastwn	-	-	-	-	-	-	-	-	-	-	302-10	-	-	-	-	-	-	206-14	115-21(?)	361-78	-
Sut y gellir ennill ariandlws telyn neu grwth	46-53	21-2	47-55	48-56	47-54	-	-	49-51	123-32	-	-	37-44	-	-	-	75-82	-	-	-	-	-

	A	B	CH	D	E	F	FF	H	L	N	PH	R(i)	RH	S(i)	W	Y	I(1)	LL(1)	S(1) (i)	S(1) (iii)	Y(1) (ii)
Beth ydyw 'dosbarth'	-	-	-	-	-	-	37-42	-	-	-	-	-	-	-	-	-	45-50	106-11	-	288-96	-
Gwerth colofn mewn cerdd dant	55-6	-	57-8 151-2	60-1	57	154-6	45-6	181-3	137	70-1	119-20	47-8	-	-	-	84-5	54-5	115-16	-	301-2	-
Gwerth cadair mewn cerdd dant	56	-	58 150-1	61-2	56-7	50-1 153	46-7	180-1	137-8	72	-	46-7	-	-	-	85	56	117	-	303	-
Gwerth tri mwchwl godidog mewn cerdd dant	54-5	23-4	56-7 152-9	57-60	55-6	48-50	-	52-3 183-5	133-4	69-70	118-19	45-6	-	-	-	83-4	53-4	114-15	-	300-1	-
Gwerth tri mwchwl newydd mewn cerdd dant	-	-	-	-	-	50	46	-	-	71	120-1	-	-	-	-	-	55-6	116-17	-	302-3	-
Y mesurau cerdd dant a ddefnyddid wrth ymryson yn hytrach nag wrth geisio am radd	-	-	154-9	62-7	-	156-60	-	183-91	138-43	-	-	-	-	-	-	-	-	-	-	-	-
Sut y gellid hawlio ariandlws a dod yn athro	-	-	132-49	118-34	-	136-52	-	151-66	233-51	-	-	-	-	-	-	-	-	-	-	-	-
Rhaid i'r sawl sy'n hawlio ariandlws ddangos yn yr eisteddfod nesaf ei fod yn ddigon da i'w hawlio, a'i fod yn abl i ddysgu disgyblion	-	-	144-7	127-30	-	148-51	-	-	242-6	-	-	-	-	-	-	-	-	-	-	-	-
Ni ddylai neb is ei statws na'i radd na disgybl pencerddaidd herio bardd arall am ariandlws	-	-	140-1	131-3	-	144-5	-	151-2	248-50	-	-	-	-	-	-	-	-	-	-	-	-

	A	B	CH	D	E	F	FF	H	L	N	PH	R(i)	RH	S(i)	W	Y	I(1)	LL(1)	S(1) (i)	S(1) (iii)	Y(1) (ii)
Ni ddylid herio'r sawl sydd wedi ennill ariandlws mewn eisteddfod	-	-	-	-	-	-	-	161-3	-	-	-	-	-	-	-	-	-	-	-	-	-
Byddai enillydd ariandlws yn dod yn athro'r dalaith	-	-	147-8	130	-	151-2	-	163-4	246-7	-	-	-	-	-	-	-	-	-	-	-	-
Dylai enillydd ariandlws ddychwelyd y tlws i'r sawl a'i rhoddodd	-	-	-	-	-	-	-	164-6	-	-	-	-	-	-	-	-	-	-	-	-	-
Dylai beirniaid yr ariandlysau fynd ar eu llw pwy sydd yn fwyaf cymwys i ddysgu'r gelfyddyd i eraill ac i wella camgymeriadau	-	-	-	-	-	-	-	148-9	-	-	-	-	-	-	-	-	-	-	-	-	-
Ni ddylai disgybl dderbyn addysg ond gan athro pencerddaidd neu athro cadeiriog	52-3	27-8	53-5	54-6	53-4	46-7	42-3	57-8	130-2	67-8 74-5	116-17	42-4	-	-	-	81-2	51-2	112-13	59-60 129-30(?)	189-93 297-300	-
Ni ddylai athrawon ddysgu mwy nag un disgybl ar unwaith	57-9	42-4	59-61	68-70	58-9	52-4	48-50	72-5	144-7	73-4	174-6	49-51	-	1-3	-	86-7	57-9	118-20	60	131-4	-
Ni ddylai disgybl ddysgu disgybl arall heb ganiatâd	59	65	61	70-1	60	54	50	101	147	75-6	176	51	-	3	-	87-8	59	120	60-1	134	-
Dylai pob disgybl fod gyda'i athro bob Grawys	59-61	-	61-3	71-2	60-2	54-6	50-2	103-5	148-9	76-8	176-8	51-3	-	3-5	-	88-90	59-61	120-1	71-2	135-6	-

	A	B	CH	D	E	F	FF	H	L	N	PH	R(i)	RH	S(i)	W	Y	I[1]	LL[1]	S[1] (i)	S[1] (iii)	Y[1] (ii)
Dylid dangos cerdd i athro cyn ei 'chanu allan'	67-8	77-8	69-70	78-9	67-8	62-3	58-9	113-14	156-7	93-4	187-9	58-9	-	10-11	-	96-7	64-5	124-5	-	208-9	-
Dylai disgybl fynd at ei athro (fis) o flaen pob gŵyl arbennig er mwyn cael cyfarwyddiadau ynghylch lle y dylai fynd	86-7	97-8	89-90	99-100	87-8	81-2	77-8	141-2	192-3	105-6	211-12	72-3	-	31-2	-	115-16	84-5	144-5	76-8	250-1	-
Dylid cosbi gŵr wrth gerdd am glera heb ganiatâd ei athro	-	-	-	-	-	-	-	-	-	-	-	-	-	-	-	-	-	-	144-6	-	-
Dylai pob athro fod â chopi o'r Statud	89-90	-	92-3	102-3	89-91	84-5	79-80	250-1	194	107-9	214-16	74-6	-	34-6	-	118-19	-	-	73-5(?)	-	-
Ni ddylai disgybl ddysgu'r wybodaeth a gafodd gan ei athro i neb heb iddo gael caniatâd i wneud hynny	-	65-6	-	-	-	-	-	101-3	-	-	-	-	-	-	-	-	-	-	-	-	-
Dylai'r disgybl ysbâs yn arbennig fynd at ei athro bob Grawys	-	67-8	-	-	-	-	-	103-5	-	-	-	-	-	-	-	-	-	-	-	-	-
Ni ddylai athro gymryd disgybl heb ganiatâd neu rodd cenedl	-	-	-	-	-	-	-	-	20-4	-	9-11	-	-	-	6-8	-	-	7-9	13-16(?)	-	-
Dylai athro geisio sicrhau bod ei ddisgybl yn ŵr wrth gerdd cyfreithlon erbyn dydd gosodedig	-	-	-	-	-	-	-	-	25-6	-	11-12	-	-	-	8-9	-	-	9-10	-	29-31	-

	A	B	CH	D	E	F	FF	H	L	N	PH	R(i)	RH	S(i)	W	Y	I[1]	LL[1]	S[1] (i)	S[1] (iii)	Y[1] (ii)
Dylai'r gwŷr wrth gerdd ufuddhau i orchmynion eu hathrawon	-	-	-	-	-	-	-	-	-	-	-	-	-	-	-	-	-	-	-	202-4	-
Dylid cael caniatâd gwŷr arbennig cyn y gellid graddio disgyblion	-	45	-	-	-	-	-	75	20-2	-	-	-	-	-	-	-	-	-	7(?) 62-5 129-30	25-7	-
Dylid dod â disgybl gerbron yr orsedd bennaf i benderfynu a ellid gwneud gŵr wrth gerdd ohono ai peidio	-	45-9	-	-	-	-	-	75-80	-	-	-	-	-	-	-	-	-	-	-	-	-
Ni ddylai disgybl ennill gradd ond trwy ddysgu yr hyn a restrir yn y Statud	-	28-30	-	-	-	-	-	58-60	-	-	-	-	-	-	-	-	-	-	-	-	-
Ni ddylid erchi rhodd heb ofyn caniatâd y perchennog yn gyntaf	62-3	74-5	64-5	73-4	63-4	57-8	53-4	110-11	150-3	79-80	179-80	54-5	-	6-7	-	91-2	-	-	-	-	-
Ni ddylai gŵr wrth gerdd erchi unrhyw beth sy'n werth mwy na chweugain, a phe gwnâi dylid ei gosbi	-	-	-	-	-	-	-	-	32-5	-	16-19	-	-	-	14-17	-	-	14-17	39-43	57-60 156-60	-
Ni ddylai gŵr wrth gerdd dan radd disgybl ysbâs erchi rhoddion na chael ei gynnwys ymysg gwŷr wrth gerdd	-	-	-	-	-	-	-	-	201-3	-	-	-	-	-	-	-	-	-	-	-	-

	A	B	CH	D	E	F	FF	H	L	N	PH	R(i)	RH	S(i)	W	Y	I(1)	LL(1)	S(1) (i)	S(1) (iii)	Y(1) (ii)
Ni ddylid anfon gwŷr wrth gerdd dant (adref)	63-4	75-6	65-6	74-5	64-5	58-9	54-5	111-12	-	-	180-1	56-7	-	7-8	-	92-3	-	-	-	-	-
Ni ddylai gŵr wrth gerdd adael gwledd heb ganiatâd gŵr y tŷ, a phe gwnâi hynny dylid ei gosbi	70-1	80-1	72-4	81-2	70-1	65-6	61-2	123-4	159-62	96-7	192-5	60-2	-	13-14	-	99-100	67-8	127-8	-	239-45	-
Cofnod o sawl gŵr wrth gerdd a ddylai fynd i ofyn am nawdd at uchelwyr o incymau amrywiol yn ystod y tair gŵyl arbennig	87-8	98-100	90-2	100-2	88-9	82-4	78-9	142-4	195-7	106-7	212-14	73-4	-	32-4	-	116-18	85-6	145-6	78-80	251-3	-
Ni ddylid mynd â cherdd at noddwr ond ar y tair gŵyl arbennig	-	70-2	-	-	-	-	-	116-17	-	80-1(?)	-	-	-	-	-	-	-	-	-	-	-
Ped âi bardd â cherdd i'w noddwr ar unrhyw adeg heblaw'r tair gŵyl arbennig, ni fyddai rhaid i'r noddwr dalu iddo	-	72	-	-	-	-	-	117-18	-	-	-	-	-	-	-	-	-	-	-	-	-
Rhaid i fardd fynd at ei noddwr pan fo'r noddwr yn dymuno i hynny ddigwydd	-	-	-	-	-	-	-	118-19	-	-	-	-	-	-	-	-	-	-	-	-	-
Gall 'amod' dorri cyfraith	-	-	-	-	-	-	-	119	-	-	-	-	-	-	-	-	-	-	-	-	-
Dylid cosbi gŵr wrth gerdd am rodio o dŷ i dŷ	72-3	81-2	74-5	82-3	71-2	66-7	62-3	124-5	162-4	98-9	-	63-4	-	14-15	-	100-1	68-9	128-30	-	245-7	-

	A	B	CH	D	E	F	FF	H	L	N	PH	R(i)	RH	S(i)	W	Y	I(1)	LL(1)	S(1) (i)	S(1) (iii)	Y(1) (ii)
Ni ddylai gŵr wrth gerdd ddynwared ei athro na neb arall	65-6	76-7	67-8	76-7	66	60-1	56-7	113	154-5	92	182-3	-	-	9	-	94-5	62-3	122-3	131-2	205-7	-
Dylid cosbi gŵr wrth gerdd am ymddwyn fel fagabwnd, crwydryn neu glêr y dom	69-70	79-80	71-2	80-1	69-70	64-5	60-1	122-3	158-9	95-6	190-1	60	-	12-13	-	98-9	66	126	132-4	210-11	-
Dylid cosbi gŵr wrth gerdd am frwysgo, meddwi, ymladd ac ymhel â phuteiniaid	73	82-3	75	83-4	73	68	63-4	125-6	165-7	99	195-6	62-3	-	15-16	-	101-2	70	130	137-9	247	-
Dylid cosbi gŵr wrth gerdd am ymddwyn yn amhriodol tuag at ferched	74-5	84-6	76-7	85-7	74-5	69-70	64-5	127-9	168-71	100-1	196-8	64-5	-	16-18	-	102-3	70-2	130-2	-	247-9	-
Dylid cosbi gŵr wrth gerdd am fynychu tafarnau ac am chwarae disiau a chardiau	76-8	87-9	78-80	88-90	76-8	71-3	66-8	130-2	172-5	82-5	199-201	-	-	19-22	-	104-6	73-5	133-5	134-7	212-7	-
Dylid cosbi gŵr wrth gerdd am ddysgu sennau a rhigymau, am watwar, dynwared, cablu, ysbïo, a dweud celwydd	79-81	90-2	81-3	91-3	79-81	74-6	69-71	133-5	176-9	86-8	202-4	66-9	-	23-5	-	107-9	76-8	136-8	139-41	218-21	-
Dylid cosbi gŵr wrth gerdd am beri cynnen, ffrae, twyll, lladrad, murn a chynllwyn, ac am ymwneud â lladron	82-3	93-4	84-5	94-5	82-4	77-8	72-4	136-7	180-2	89-91	205-7	68-9	-	26-7	-	110-11	79-80	139-41	141-4	222-6	-

	A	B	CH	D	E	F	FF	H	L	N	PH	R(i)	RH	S(i)	W	Y	I[1]	LL[1]	S[1] (i)	S[1] (iii)	Y[1] (ii)
Ni ddylai gŵr wrth gerdd fynd i ffeiriau, sesiynau na llysoedd i ddisgwyl cael bwyd nac i lunio cerddi i uchelwyr o'u hanfodd	-	-	-	-	-	-	-	-	188-91	-	-	-	-	-	-	-	-	-	-	-	-
Ni ddylai gŵr wrth gerdd ddychanu neb ond y sawl sy'n ei ddychanu ef, yn ei enllibio ef, yn dweud celwydd amdano neu'n dwyn oddi arno	-	-	-	-	-	-	-	-	224-5	-	-	-	-	-	-	-	-	-	-	-	-
Dylai gŵr wrth gerdd ymddwyn yn heddychlon, yn ostyngar, yn garedig ac yn ufudd	83-5	94-6	85-7	95-7	84-5	78-9	74-5	137-9	182-5	101-3	207-8	69-70	-	27-9	-	111-13	81-2	141-2	-	226-8	-
Dylai gŵr wrth gerdd geisio cymodi gwŷr sydd wedi cweryla â'i gilydd	-	-	-	-	-	-	-	-	186-7	-	-	-	-	-	-	-	-	-	-	-	-
Dylid cosbi gŵr wrth gerdd pe dysgai unrhyw beth na fo'n iawn a dosbarthus i swyddogion y brenin	-	-	-	-	-	-	-	-	-	-	-	-	-	-	-	-	-	-	-	232-6	-
Ni ddylai prydydd wneud ond yr hyn a gydwedda	-	-	-	-	-	-	-	-	-	-	183-6	-	-	-	-	-	-	-	-	-	-
Dylai pob gŵr wrth gerdd gefnogi swyddogion y brenin	85	96	-	-	-	-	-	139-40	184-5	-	-	-	-	29-30(?)	-	-	82-3	142-3	-	228-31	-

	A	B	CH	D	E	F	FF	H	L	N	PH	R(i)	RH	S(i)	W	Y	I[1]	LL[1]	S[1] (i)	S[1] (iii)	Y[1] (ii)
Dylai swyddogion y brenin gefnogi'r gwŷr wrth gerdd	-	-	87-8	97-8	85-6	79-80	75-6	-	-	103-4	208-10	70-1	-	-	-	113-14	-	-	-	-	-
Y rhai na ellir eu derbyn yn wŷr wrth gerdd – mab aillt, mab a chanddo anaf ar ei wyneb, a mab na wyddys yn iawn pwy yw ei dad	-	50-2	-	-	-	-	-	81-3	-	-	-	-	-	-	-	-	-	-	-	-	-
Dylai pawb ar wahân i'r tri gwaharddedig uchod gael y cyfle i ddod yn ŵr wrth gerdd a hynny oherwydd nad oedd y rhai a ddewisid yn feirdd a cherddorion yn draddodiadol – sef meibion ieuengaf boneddigion – yn ddigon da i sicrhau parhad y gelfyddyd	-	-	60-4	-	-	-	-	96-100	-	-	-	-	-	-	-	-	-	-	-	-	-
Ni ddylai neb arwain dwy gelfyddyd, neu arwain crefft a chelfyddyd	-	-	-	-	-	-	-	216-17	27-31	-	13-15	-	-	-	10-13	-	-	11-13	17-21	32-4	-
Ni ddylai athro gymryd llanc sy'n prentisio mewn crefft arall yn ddisgybl barddol iddo	-	-	-	-	-	-	-	217-18	-	-	-	-	-	-	-	-	-	-	-	-	-
Dylai gŵr wrth gerdd fod yn gydymaith i ail fab pendefig	-	-	-	-	-	-	-	-	-	39-40	-	-	-	-	-	-	-	-	-	-	-

	A	B	CH	D	E	F	FF	H	L	N	PH	R(i)	RH	S(i)	W	Y	I[1]	LL[1]	S[1] (i)	S[1] (iii)	Y[1] (ii)
Ni chaiff gŵr na all ddarllen ac ysgrifennu'r Gymraeg, na gŵr nad ydyw'n gwybod trefn y Statud, fod yn fardd neu'n gerddor	-	-	-	-	-	-	-	-	-	-	-	-	-	-	-	-	-	-	67-70	-	-
Ni ddylai neb fynd yn ŵr wrth gerdd ond trwy ddilyn trefn y Statud	-	-	-	-	-	-	-	-	-	-	-	-	-	-	-	-	-	-	130-1	-	-
Dylai gŵr wrth gerdd dafod ufuddhau i orchmynion arglwydd y deyrnas	-	-	-	-	-	-	-	-	-	-	-	-	-	-	-	-	-	-	-	200-1	-
Dylai gŵr wrth gerdd dant ymddwyn yn llywodraethus a threfnus, ac ni ddylai ymddwyn yn anghyfreithlon	-	-	-	-	-	-	-	-	-	-	-	-	-	-	-	-	-	-	-	326-30	-
Dylai pob gŵr wrth gerdd dant ddilyn yr un drefn o ran graddau a breiniau â'r gwŷr wrth gerdd dafod	-	-	-	-	-	-	-	-	-	-	-	-	-	-	-	-	-	-	100-1	-	-
Beth ydyw 'swydd'	-	-	-	-	-	-	-	-	-	-	-	-	-	-	-	-	-	-	92-4	-	-
Sawl cywydd moliant y dylid ei lunio	-	69-70	-	-	-	-	-	115-16	-	-	-	-	-	-	-	-	-	-	-	-	-
Sawl marwnad y dylid ei llunio	-	72-3	-	-	-	-	-	119-20	-	-	-	-	-	-	-	-	-	-	-	-	-

	A	B	CH	D	E	F	FF	H	L	N	PH	R(i)	RH	S(i)	W	Y	I(1)	LL(1)	S(1) (i)	S(1) (iii)	Y(1) (ii)
Sawl dyfaliad (cywydd gofyn?) y dylid ei lunio	-	72-3	-	-	-	-	-	119-20	-	-	-	-	-	-	-	-	-	-	-	-	-
Caiff bardd ddod â marwnadau a dyfaliadau i gartref ei noddwr unrhyw adeg	-	-	-	-	-	-	-	120-1	-	-	-	-	-	-	-	-	-	-	-	-	-
Dim ond dyfaliadau a cherddi i bethau ofer y dylai prydydd dan radd disgybl eu cyfansoddi, a hynny er mwyn iddo gael ymarfer ei grefft	-	-	-	-	-	-	-	213-15	-	-	-	-	-	-	-	-	-	-	-	-	-
Y tair gradd	-	53-5	-	-	-	-	-	15-16 84-6 233-4	40-1	-	30	-	-	-	19-20	2-3	-	30	-	412-3	-
Y tair celfyddyd	-	-	-	-	-	-	-	232-3	41	-	-	-	-	-	-	-	-	-	-	-	3-4
Y tair celfyddyd arwest	-	-	-	-	-	-	-	-	-	-	-	-	-	-	-	-	-	-	114-15 -	-	-
Y pedair celfyddyd raddol/y pedwar cerddor graddol	-	-	-	-	-	101-2	-	-	-	144-5	250-2	-	-	-	-	-	-	163-5	-	-	-
Y pedair ofergerdd/y pedwar ofergerddor	-	-	-	-	-	102-3 103-4	-	-	-	146-7	253-5	-	-	-	-	-	-	-	-	82	-
Y tri bardd caw	-	-	-	-	-	-	-	-	-	-	-	100	-	-	-	-	-	-	6	36-7	-
Y prifardd	-	-	-	-	-	-	-	-	-	-	-	100	-	-	-	-	-	-	-	-	-

	A	B	CH	D	E	F	FF	H	L	N	PH	R(i)	RH	S(i)	W	Y	I(1)	LL(1)	S(1) (i)	S(1) (iii)	Y(1) (ii)
Y posfardd	-	-	-	-	-	-	-	-	-	131	-	101	-	-	-	-	-	165	-	-	-
Yr arwyddfardd	-	-	-	-	-	-	-	-	-	134-5	256-9	91-4(?) 100	-	-	-	-	-	165-7	-	52-6	-
Dyletswyddau'r prydyddion	-	-	-	-	-	-	-	-	48-50	-	36-7	-	-	-	24-5	7-9	-	36-7	-	62-5	-
Yr hyn a berthyn ar brydydd neu brydyddiaeth	-	-	-	-	-	-	-	-	-	-	-	-	-	-	-	-	-	-	24-8	36-7 46-51 236-8 254-61	30-66
Yr hyn a berthyn ar glerwr	-	-	-	-	-	-	-	-	56-7	-	41-2	-	-	-	30-1	14-15	-	42-3	33-5	-	5-12
Ni ddylai clerwr fynd i dŷ uchelwr	-	-	-	-	-	-	-	-	53-4	-	39-40	-	-	-	28	12	-	40	81	-	-
Yr hyn a berthyn ar deuluwr	-	-	-	-	-	-	-	-	61-4	-	46-7	-	-	-	34-5	18-19	-	47-8	29-32 87-9	38-41	13-29
Yr hyn a berthyn ar gerddor	-	-	-	-	-	-	-	-	-	-	-	-	-	-	-	-	-	-	-	414-19 (?)	-
Dyletswyddau'r bardd teulu	-	-	-	-	-	-	-	-	-	-	56-60	-	-	-	-	-	-	59-61	-	-	-
Dylai'r pencerdd ganu gyntaf mewn llys, ac yna dylai'r bardd teulu ganu	-	-	-	-	-	-	-	-	-	-	55-7	-	-	-	-	-	-	56-8	-	-	-
Beth ydyw pencerdd/cadeirfardd	-	-	-	-	-	-	-	-	-	-	62 267-8	-	-	-	-	-	-	63 172-3	44	126-31	-
Dyletswyddau'r pencerdd	-	-	-	-	-	-	-	-	-	-	54-5	-	-	-	-	-	-	55-6	-	-	-

	A	B	CH	D	E	F	FF	H	L	N	PH	R(i)	RH	S(i)	W	Y	I[1]	LL[1]	S[1] (i)	S[1] (iii)	Y[1] (ii)
Ni ddylai pencerdd fynd i dŷ gwreng	-	-	-	-	-	-	-	-	54	-	40	-	-	-	28-9	12-13	-	40	85	420	-
Ped â'i pencerdd i dŷ gwreng, ni ddylai gael ond rhodd clerwr	-	-	-	-	-	-	-	-	54-5	-	40-1	-	-	-	29	13	-	40-1	85-6	421	-
Beth ydyw pencerdd gwlad	-	-	-	-	-	-	-	-	-	-	-	-	-	-	-	-	-	-	-	70-2 126-30 (?)	-
Ni chaiff bardd erchi dim heb ganiatâd oni fydd yn fardd gorwlad	-	-	-	-	-	-	-	-	-	-	62-3	-	-	-	-	-	-	63-4	44-5	161-2	-
Er y gwrthodir rhoi i eirchiaid, mae'r pencerdd yn rhydd i erchi	-	-	-	-	-	-	-	-	-	-	64-5	-	-	-	-	-	-	64-6	45-7	162-3	-
Ni ddylid gostwng gradd gŵr wrth gerdd heb brawf digonol	-	-	-	-	-	-	-	-	-	-	-	85-7	-	-	-	-	-	-	-	-	-
Sut y gall pencerdd golli ei radd	-	-	-	-	-	-	-	-	-	-	-	-	-	-	-	-	-	-	-	180-5	-
Sut y gall disgybl pencerddaidd golli ei radd	-	56-8	-	-	-	94-5	97-8	93-5	-	125-6	245-7	-	-	-	-	-	101-2	160-1	-	175-9	-
Sut y gall disgybl disgyblaidd golli ei radd	-	-	-	-	-	92-3	95-6	-	-	123-4	242-4	-	-	-	-	-	100	158-9	-	172-4	-

	A	B	CH	D	E	F	FF	H	L	N	PH	R(i)	RH	S(i)	W	Y	I(1)	LL(1	S(1) (i)	S(1) (iii)	Y(1) (ii)
Gall disgybl disgyblaidd aros yn ei radd am byth	-	59	-	-	-	-	-	92	-	-	-	-	-	-	-	-	-	-	-	-	-
Sut y gall disgybl ysbâs (graddol) golli ei radd	-	-	-	-	-	89-91	93-4	89-91	-	121-2	239-41	-	-	-	-	-	99	157	-	169-71	-
Sut y gall disgybl ysbâs heb radd golli ei safle	-	-	-	-	-	-	-	-	-	-	-	-	-	-	-	-	-	-	-	165-8	-
Y gwyliau arbennig	-	71-2	96	106	94-5	-	87-8	117	206	115	226-7	84-5	-	-	-	-	92-3	151-2	38 98	44-5 412-13	-
Tair Gwledd Ynys Prydain	-	-	-	-	-	-	-	-	-	-	-	-	-	-	-	-	-	21-2	-	-	-
Y pum erw rydd (amrywiol):	-	-	-	-	-	-	-	221-31	-	-	-	-	-	-	-	-	-	-	-	-	-
(i) Nadolig hyd Gŵyl Fair y Canhwyllau	-	-	-	-	-	-	-	222-3	47 217	-	-	-	-	-	-	-	-	-	-	-	-
(ii) Pasg hyd Ddydd Iau Dyrchafael	-	-	-	-	-	-	-	223	-	-	-	-	-	-	-	-	-	-	-	-	-
(iii) Sulgwyn hyd Ddydd Sul y Creiriau	-	-	-	-	-	-	-	223-4	-	-	-	-	-	-	-	-	-	-	-	-	-
(iv) Pan fo pendefig yn adeiladu tŷ	-	-	-	-	-	-	-	224-8	-	-	-	-	-	-	-	-	-	-	-	-	-
(v) Gŵyl mabsant	-	-	-	-	-	-	-	228-9	-	-	-	-	-	-	-	-	-	-	-	-	-

	A	B	CH	D	E	F	FF	H	L	N	PH	R(i)	RH	S(i)	W	Y	I(1)	LL(1)	S(1) (i)	S(1) (iii)	Y(1) (ii)
(vi) Gwledd briodas	-	-	-	-	-	-	-	229-31	-	-	-	-	-	-	-	-	-	-	-	-	-
(vii) Pasg hyd y Pasg Bychan (?)	-	-	-	-	-	-	-	-	47 218	-	-	-	-	-	-	-	-	-	-	-	-
(viii) Sulgwyn hyd Sul y Drindod	-	-	-	-	-	-	-	-	48 218	-	-	-	-	-	-	-	-	-	-	-	-
Gellir graddio gŵr wrth gerdd mewn neithior frenhinol	-	-	106-8	-	-	115-16	-	-	36-8 (?)	-	-	-	-	-	-	-	-	-	126-8	-	-
Sut y gwneir pencerdd yn gyff clêr	-	-	104-5	-	-	112-13	-	239	63-4	-	48-50 315-25	-	-	-	36-8	20-2	-	49-50 216-27	-	422-35	-
Dylid cadarnhau gradd a gafwyd mewn neithior frenhinol yn yr eisteddfod nesaf	-	-	108-10	-	-	116-17	-	-	-	-	-	-	-	-	-	-	-	-	-	-	-
Dylid cyhoeddi eisteddfod neu neithior frenhinol undydd a blwyddyn ymlaen llaw (mewn marchnad, dinas, llys ac eglwys ym mhob talaith)	-	-	127-30	-	-	131-3	-	252-5	-	-	311-14	-	-	-	-	-	-	215-16	122-6	-	-
Gall pendefigion a phenceirddiaid talaith fyrhau cyfnod cyhoeddi eisteddfod, sef undydd a blwyddyn, pe cytunant wneud hynny	-	-	130-1	-	-	134-5	-	-	-	-	-	-	-	-	-	-	-	-	-	-	-

	A	B	CH	D	E	F	FF	H	L	N	PH	R(i)	RH	S(i)	W	Y	I[1]	LL[1]	S[1] (i)	S[1] (iii)	Y[1] (ii)
Dylid cynnal eisteddfod bob tair blynedd a'i cyhoeddi undydd a blwyddyn cyn ei chynnal ymhob ffair a marchnad	-	-	-	-	-	-	-	252-5	19-20	-	-	-	-	-	-	-	-	-	-	-	-
Yr Arglwydd Rhys/Gruffudd ap Cynan a Bleddyn ap Cynfyn wedi deddfu na ddylid dyrchafu dyn yn fardd ond trwy gyfrwng eisteddfod a gynhelid unwaith bob tair blynedd ym mhob talaith yn ei thro – sef talaith Aberffraw, talaith Mathrafal, a thalaith Dinefwr	-	-	-	-	-	-	-	-	16-23	-	5-9	-	-	-	3-6	-	-	3-7	6-13 (?)	24-9	-
Gellir graddio disgyblion mewn neithior frenhinol neu lys arglwydd yn ystod y gwyliau arbennig	-	-	-	-	-	-	-	-	36-8 (?)	-	-	-	-	-	-	-	-	-	-	-	-
Gellir cadarnhau braint a Statud y gwŷr wrth gerdd yn ystod y gwyliau arbennig ac mewn neithiorau brenhinol	-	-	-	-	-	-	-	-	38-9	-	-	-	-	-	18-19 (?)	-	-	28-9	-	-	-
Dylai'r gwŷr wrth gerdd fod gyda'r tywysogion yn ystod y y gwyliau arbennig (neu'r gwyliau uchel)	-	-	-	-	-	-	-	-	42-3	-	-	-	-	-	20-1	3-4	-	-	-	-	-

	A	B	CH	D	E	F	FF	H	L	N	PH	R(i)	RH	S(i)	W	Y	I[1]	LL[1]	S[1] (i)	S[1] (iii)	Y[1] (ii)
Y tywysogion a'r uchelwyr yn caniatáu i'r gwŷr wrth gerdd glera mewn cylchwyl bob tair blynedd, yn ystod y gwyliau arbennig, mewn neithiorau, mewn gwyliau mabsant, ac yn ystod teithiau clera o'r Nadolig hyd Gŵyl Fair, o'r Pasg i'r Pasg Bychan ac o'r Sulgwyn hyd Sul y Drindod	-	-	-	-	-	-	-	-	45-8 51(?)	-	33-6	-	-	-	23-4 (?)	6-7 (?)	-	33-6	48-51 (?)	61-2	-
Yr uchelwyr yn caniatáu i'r clerwyr gael cylchwyl neu gylch clera unwaith bob tair blynedd	-	-	-	-	-	-	-	-	51	-	-	-	-	-	23-4	6-7	-	33-5	-	321-3	-
Ni ddylid cynnal eisteddfod ond yn llys y tywysog, a hynny unwaith bob tair blynedd	-	-	-	-	-	-	-	-	-	-	-	-	-	-	-	-	-	-	65-6	-	-
Dylai pencerdd fynd ar gylch clera unwaith bob tair blynedd yn nhalaith y tywysog	-	-	-	-	-	-	-	-	-	-	-	-	-	-	-	-	-	-	95-8	-	-
Dylid cynnal eisteddfod bob tair blynedd yn llys y tywysog neu'r arglwydd yn ystod y gwyliau arbennig	-	-	-	-	-	-	-	-	-	-	-	-	-	-	-	-	-	-	-	438-41	-
Y drefn pan fynnir cael eisteddfod yn amlach na phob tair blynedd	-	-	-	-	-	-	-	-	-	-	-	-	-	-	-	-	-	-	-	441-5	-

	A	B	CH	D	E	F	FF	H	L	N	PH	R(i)	RH	S(i)	W	Y	I(1)	LL(1	S(1) (i)	S(1) (iii)	Y(1) (ii)
Ni ddylid graddio neb ond bardd sy'n ddisgybl i athro gwarantedig mewn eisteddfod	-	-	-	-	-	-	-	-	-	-	-	-	-	-	-	-	-	-	-	445-50	-
Tair talaith Cymru	-	-	-	-	-	-	-	-	220-3	-	-	-	-	-	-	-	-	-	-	-	-
Dylai gŵr wrth gerdd gylchu un dalaith y flwyddyn gyntaf, talaith arall yr ail flwyddyn, a thalaith arall eto y drydedd flwyddyn	-	-	-	-	-	-	-	-	220-3	-	-	-	-	-	-	-	-	-	-	-	-
Caiff gŵr wrth gerdd hawlio rhodd ym mhob talaith farddol	-	-	-	-	-	-	-	211-12	-	-	-	-	-	-	-	-	-	-	-	-	-
Ni ddylid rhoi rhodd i ŵr wrth gerdd (dieithr) ac yntau heb drwydded	-	-	124-6	115-17	107-8	128-30	-	145-7	226-8	-	-	-	-	-	-	128-9	-	-	-	-	-
Dylid rhoi rhoddion i wŷr wrth gerdd dall, byddar, neu rai wedi eu hanafu	-	-	-	-	-	-	-	106-9	-	-	-	-	-	-	-	-	-	-	-	85-7	-
Gall gŵr wrth gerdd hawlio rhodd gan wŷr a chanddynt gan swllt o incwm	-	-	-	-	-	-	-	208-10	-	-	-	-	-	-	-	-	-	-	-	-	-
Dylai gwŷr wrth gerdd gael rhoddion yn ôl eu braint neu yn ôl eu gradd	-	-	-	-	-	-	-	-	41-2	-	30-1	-	-	-	20	3	-	30-1 (?)	36-8 99	43-4 79-80	-

	A	B	CH	D	E	F	FF	H	L	N	PH	R(i)	RH	S(i)	W	Y	I[1]	LL[1]	S[1] (i)	S[1] (iii)	Y[1] (ii)
Dylai penadur mewn gwledd neu neithior rannu rhoddion neu arian i'r gwŷr wrth gerdd yn ôl eu graddau	-	-	-	-	-	-	-	-	198-200	-	-	-	-	-	-	-	-	-	-	-	-
Dylai gŵr wrth gerdd dant gael rhan o deunogh rhodd gŵr wrth gerdd dafod	-	-	-	-	-	-	-	-	-	-	-	-	-	-	-	-	-	-	101-2	-	-
Dylai rhodd gŵr wrth gerdd ddibynnu ar incwm y rhoddwr ac ar ei radd barddol (neu gerddorol) ef ei hun	-	-	-	-	-	-	-	-	218-19	-	-	-	-	-	-	-	-	-	-	-	-
Ni ddylai gŵr wrth gerdd dant hawlio rhodd ond ar y tair gŵyl arbennig	-	-	-	-	-	-	-	-	-	-	-	-	-	-	-	-	-	-	-	323-5	-
Nid oes rhodd i rai dan ddisgybl disgyblaidd	-	-	-	-	93	-	-	-	-	-	-	-	-	-	-	-	-	-	-	-	-
Nid oes i bencerdd ond syberwyd boneddigion	-	-	122-3	-	-	-	-	-	-	-	-	-	-	-	-	-	-	-	-	-	-
Rhodd y disgybl ysbâs heb radd nes iddo gael gradd well	-	-	116-18	-	-	123-4	-	-	-	-	-	-	-	-	-	-	-	-	-	-	-
Rhodd y disgybl ysbâs heb radd (heb nodi pryd)	-	-	-	-	-	-	-	-	-	-	-	-	-	-	-	-	-	-	-	140-4 306-8	-

	A	B	CH	D	E	F	FF	H	L	N	PH	R(i)	RH	S(i)	W	Y	I(1)	LL(1	S(1) (i)	S(1) (iii)	Y(1) (ii)
Rhodd y disgybl ysbâs graddol (heb nodi pryd)	-	-	-	-	-	-	-	-	-	-	-	-	-	-	-	-	-	-	-	145-7 309-11	-
Rhodd y disgybl disgyblaidd (heb nodi pryd)	-	-	-	-	-	-	-	-	-	-	-	-	-	-	-	-	-	-	-	148-50 312-14	-
Rhodd y disgybl pencerddaidd (heb nodi pryd)	-	-	-	-	-	-	-	-	-	-	-	-	-	-	-	-	-	-	-	151-3 315-17	-
Rhodd y pencerdd (heb nodi pryd)	-	-	-	-	-	-	-	-	-	-	-	-	-	-	-	-	-	-	-	154-60 318-20	-
Rhodd y datgeiniad (heb nodi pryd)	-	-	-	-	-	-	-	-	-	-	-	98	-	-	-	-	-	-	-	-	-
Rhodd y disgybl ysbâs graddol yn ystod y gwyliau arbennig	-	-	101	109	-	109 (?)	86	-	211	114-15	225-6	-	5	41-2 (?)	-	123	91	150	-	-	-
Rhodd y disgybl disgyblaidd yn ystod y gwyliau arbennig	-	-	100	108	94-5	110-11(?)	87(?) 92	245-6	210	116	228-9	90	4	40-1	-	122	92	151-2	-	-	-
Rhodd y disgybl pencerddaidd yn ystod y gwyliau arbennig	-	-	97-9	-	98-9	86 107-8	90	242-3	209	118-19	232-3	-	3	37-8	-	-	95	154	-	-	-
Rhodd y pencerdd yn ystod y gwyliau arbennig	-	-	-	106-7	-	86-8	90-2 (?)	242-3	208	118-20	232-5	84-5	2	37	-	121	95-7	154-6	-	-	-

	A	B	CH	D	E	F	FF	H	L	N	PH	R(i)	RH	S(i)	W	Y	I(1)	LL(1)	S(1) (i)	S(1) (iii)	Y(1) (ii)
Rhodd yr athro yn ystod y gwyliau arbennig	-	-	-	-	-	107-8(?)	83-4 (?)	-	208	-	-	-	-	-	-	-	-	-	-	-	-
Rhodd y datgeiniad yn ystod y gwyliau arbennig	-	-	-	-	-	99-100	-	200-6	-	-	-	-	-	-	-	-	-	-	120-1 (?)	-	-
Dylai'r rhoddion a gâi gwŷr wrth gerdd mewn neithior frenhinol fod yr un fath â'r rhoddion a gaent yn ystod y gwyliau arbennig	-	-	102-3	-	-	-	-	-	-	-	-	-	-	-	-	-	-	-	-	-	-
Rhodd disgybl ysbâs (graddol) mewn neithior frenhinol	-	-	102-3	109	-	-	-	-	-	-	-	-	-	-	-	-	-	-	-	-	-
Rhodd disgybl disgyblaidd mewn neithior frenhinol	-	-	102-3	108	95	-	93-4	246	-	116-17	228-9	-	-	-	-	-	92-3	151-2	-	-	-
Rhodd disgybl pencerddaidd mewn neithior frenhinol	-	-	102-3	-	99	86-7	90-1	242-3	-	118-19	233	-	-	-	-	-	95-6	154-5	-	-	-
Rhodd pencerdd mewn neithior frenhinol	-	-	-	106-7	-	86-8	90-2 (?)	242-3	-	118-20	232-5	85(?)	-	-	-	-	95-7	154-5	51(?)	-	-
Rhodd disgybl ysbâs (graddol) mewn neithior gyffredin	-	-	115	109-10	-	122	-	-	216	-	-	-	-	-	-	-	-	-	-	-	-
Rhodd disgybl disgyblaidd mewn neithior gyffredin	-	-	113-14	-	96-7	120-1	88-9	246-7	215	116-17	230-1	-	-	-	-	-	93-4	152-3	-	-	-

	A	B	CH	D	E	F	FF	H	L	N	PH	R(i)	RH	S(i)	W	Y	I(1)	LL(1)	S(1) (i)	S(1) (iii)	Y(1) (ii)
Rhodd disgybl pencerddaidd mewn neithior gyffredin	-	-	-	-	100	-	91-2	243-4	214	118-19	233-4	-	-	39-40(?)	-	-	96-7	155-6	-	-	-
Rhodd pencerdd mewn neithior gyffredin	-	-	111-12	-	-	118-19	90-2 (?)	243-4	213	118-20	232-5	85(?) 88-9	6-7	38-40(?)	-	124-5	95-7	155-6	51(?)	-	-
Rhodd datgeiniad mewn neithior gyffredin	-	-	-	-	-	100	-	-	-	-	-	-	-	-	-	-	-	-	120-1 (?)	-	-
Rhodd disgybl ysbâs graddol mewn gŵyl mabsant	-	-	115	109-10	-	122	-	-	216	-	-	-	-	-	-	-	-	-	-	-	-
Rhodd disgybl disgyblaidd mewn gŵyl mabsant	-	-	113-14	-	-	120-1	-	-	215	-	-	-	-	-	-	-	-	-	-	-	-
Rhodd disgybl pencerddaidd mewn gŵyl mabsant	-	-	-	-	-	-	-	-	214	-	-	-	-	39-40	-	-	-	-	-	-	-
Rhodd pencerdd mewn gŵyl mabsant	-	-	111-12	-	-	118-19	-	-	213	-	-	-	6-7	38-40	-	124-5	-	-	-	-	-
Rhodd disgybl ysbâs (graddol) ar gylchwyl	-	-	115	-	-	(122)	-	-	-	-	-	-	-	-	-	-	-	-	-	-	-
Rhodd disgybl disgyblaidd ar gylchwyl	-	-	(113-14)	-	-	(120-1)	-	246	-	-	-	-	-	-	-	-	-	-	-	-	-
Rhodd disgybl pencerddaidd ar gylchwyl	-	-	-	-	-	-	-	243	-	-	-	-	-	-	-	-	-	-	-	-	-

	A	B	CH	D	E	F	FF	H	L	N	PH	R(i)	RH	S(i)	W	Y	I(1)	LL(1	S(1) (i)	S(1) (iii)	Y(1) (ii)
Rhodd pencerdd ar gylchwyl	-	-	111-12	-	-	118-19	-	243	-	-	-	-	-	-	-	-	-	-	-	-	-
Rhodd disgybl ysbâs (graddol) ar gwrs clera	-	-	115	111	-	122	-	-	216-18(?)	-	-	-	9	-	-	127	-	-	-	-	-
Rhodd disgybl disgyblaidd ar gwrs clera	-	-	113-14	111	96 104	120-1	93-4	-	215 (?) 217-18	116-17	230-1	90	8	40-1	-	126	93-4	152-3	-	-	-
Rhodd disgybl pencerddaidd ar gwrs clera	-	-	-	-	99-100	-	91-2	-	214 (?) 217-18(?)	118-19	233-4	-	-	39	-	-	96-7	155-6	-	-	-
Rhodd pencerdd ar gwrs clera	-	-	111-12	-	-	118-19	90-2 (?)	-	213 (?) 217-18(?)	118-20	232-5	88	6	38-9	-	-	95-7	155-6	-	-	-
Rhodd datgeiniad ar gwrs clera	-	-	-	-	-	100	-	-	-	-	-	-	-	-	-	-	-	-	-	-	-
Rhodd disgybl ysbâs (graddol) am lunio cywydd	-	-	-	-	-	-	-	-	211 (?)	-	-	-	-	-	-	-	-	-	-	-	-
Rhodd disgybl disgyblaidd am lunio cywydd	-	-	-	-	103	-	82	245	210 (?)	111	219	83(?)	-	-	-	-	87	147	-	-	-
Rhodd disgybl pencerddaidd am lunio cywydd	-	-	-	-	-	-	83	-	209 (?)	112	220-1	-	-	-	-	-	88	148	-	-	-
Rhodd pencerdd am lunio cywydd	-	-	-	-	101-2	-	-	237	208 (?)	113 (?)	-	77-8	-	-	-	-	-	-	-	-	-

	A	B	CH	D	E	F	FF	H	L	N	PH	R(i)	RH	S(i)	W	Y	I(1)	LL(1)	S(1) (i)	S(1) (iii)	Y(1) (ii)
Rhodd athro am lunio cywydd	-	-	-	-	101-2	-	83(?) 84	238-9(?)	208 (?)	-	220-2	81-2	-	-	-	-	88-9	148-9	-	-	-
Rhodd disgybl ysbâs (graddol) am lunio awdl	-	-	-	-	-	-	-	-	211 (?)	-	-	-	-	-	-	-	-	-	-	-	-
Rhodd disgybl disgyblaidd am lunio awdl	-	-	-	-	103	-	-	-	210 (?)	-	-	-	-	-	-	-	-	-	-	-	-
Rhodd disgybl pencerddaidd am lunio awdl	-	-	-	-	-	-	-	-	209 (?)	-	-	-	-	-	-	-	-	-	-	-	-
Rhodd pencerdd am lunio awdl	-	-	-	-	-	-	-	-	208 (?)	-	-	-	-	-	-	-	-	-	-	-	-
Rhodd athro am lunio awdl	-	-	-	-	-	-	-	-	208 (?)	-	-	-	-	-	-	-	-	-	-	-	-
Rhodd teuluwr	-	-	119-22	112-14	-	125-7	-	248-9	229-32	-	-	-	-	-	-	130-2	-	-	87-8	-	-
Rhodd achwr	-	-	-	-	-	-	-	-	-	-	-	99	-	-	-	-	-	-	-	-	-
Rhodd cyff clêr	-	-	104-6	-	-	112-14	-	239-41	64-5	-	49-50	-	-	-	38	22-3	-	50-1	-	-	-
Rhodd y pedwar ofergerddor	-	-	-	-	-	103-4	-	-	-	147-8	254-5	-	-	-	-	-	-	174-6	-	81-5	-
Rhodd y clerwr	-	-	-	-	-	-	-	-	51-3 57-60	-	38-9 42-5	-	-	-	26-7 31-3	10-11 15-17	-	38-9 43-6	81-4	321-3 81-5 (?)	-
Rhodd pencerdd (gwlad) y Cyfreithiau	-	-	-	-	-	-	-	-	-	-	51-3	-	-	-	-	-	-	52-4	51-8	67-70 436-40	-

	A	B	CH	D	E	F	FF	H	L	N	PH	R(i)	RH	S(i)	W	Y	I[1]	LL[1]	S[1] (i)	S[1] (iii)	Y[1] (ii)
Rhodd y bardd teulu	-	-	-	-	-	-	-	-	-	-	60-1	-	-	-	-	-	-	61-2	-	-	-
Y pum brenhinllwyth	-	-	-	-	-	-	-	-	229-32	-	-	-	-	-	-	-	-	-	-	-	-
Chwe llyfr y Statud	-	-	-	-	-	-	-	-	-	2-5	-	-	-	-	-	-	-	-	-	-	-
Thomas Siôn (Moetheu) o Borth y Ffynnon	-	-	-	-	-	-	-	-	-	-	259-67	-	-	-	-	-	-	-	-	-	-
Dyfyniad o waith Guto'r Glyn	-	-	-	-	-	-	-	-	-	-	-	79-80	-	-	-	-	-	-	-	-	-
Yr uchelwyr yn noddi beirdd ar ôl diflaniad y tywysogion	-	-	-	-	-	-	-	-	44-5	-	32-3	-	-	-	22-3	5-6	-	32-3	-	-	-
Caniadau ar y Bragod Gywair	-	-	-	-	-	-	-	-	-	-	124-37	-	-	-	-	-	-	-	-	-	-
Caniadau ar y Cras Gywair	-	-	-	-	-	-	-	-	-	-	138-48	-	-	-	-	-	-	-	-	-	-
Caniadau ar y Lleddf Gywair	-	-	-	-	-	-	-	-	-	-	149-53	-	-	-	-	-	-	-	-	-	-
Clymau (ymryson) ar y Bragod Gywair	-	-	-	-	-	-	-	-	-	-	154-9	-	-	-	-	-	-	-	-	-	-
Clymau (ymryson) ar y Lleddf Gywair	-	-	-	-	-	-	-	-	-	-	160-4	-	-	-	-	-	-	-	-	-	-
Clymau (ymryson) ar y Cras Gywair	-	-	-	-	-	-	-	-	-	-	165-71	-	-	-	-	-	-	-	-	-	-

	A	B	CH	D	E	F	FF	H	L	N	PH	R(i)	RH	S(i)	W	Y	I(1)	LL(1	S(1) (i)	S(1) (iii)	Y(1) (ii)
'Eisteddfod' Cadwaladr	-	-	-	-	-	-	-	-	-	-	270-85	-	-	-	-	-	-	-	-	-	-
Hanes Eisteddfod Aberteifi 1176	-	-	-	-	-	-	-	-	3-15	-	23-31	-	-	-	42-6	27-31	-	23-7	-	400-35 (?)	-
Hanes ail Eisteddfod Caerwys 1567	-	-	-	-	-	-	-	-	-	-	-	-	-	-	-	-	-	239-44	-	-	-
Graddedigion Eisteddfod Caerwys 1567	-	-	-	-	-	-	-	-	-	-	-	-	-	-	-	-	-	245-72	-	-	-
Cofnod o ddull gwŷr y ddeunawfed ganrif o gynnal 'eisteddfod'	-	-	-	-	-	-	-	-	-	-	-	-	-	-	-	-	-	273-92	-	-	-
Rhywfaint o wybodaeth am hanes Gruffudd ap Cynan	-	-	-	-	-	-	-	-	-	149-54	-	-	-	-	-	-	-	-	-	-	-
Y Statud a fu gerbron Gruffudd ap Cynan yn ystod ei oes	-	31-100	-	-	-	-	-	61-255	-	-	-	-	-	-	-	-	-	-	-	-	-
Cyhoeddiad ac amcan yr eisteddfod a gynhaliodd Gruffudd ap Cynan	-	33-41	-	-	-	-	-	63-71	-	-	-	-	-	-	-	-	-	-	-	-	-
Y drefn a roddwyd ar y gwŷr wrth gerdd yn hŷn nag oes Gruffudd ap Cynan, meddid	-	-	-	-	-	-	-	-	-	-	-	-	-	-	-	-	-	-	-	-	1-2 67-8

	A	B	CH	D	E	F	FF	H	L	N	PH	R(i)	RH	S(i)	W	Y	I(1)	LL(1	S(1) (i)	S(1) (iii)	Y(1) (ii)
Gruffudd ap Cynan a Bleddyn ap Cynfyn wedi llunio rheolau ar gyfer y gwŷr wrth gerdd	-	-	-	-	-	-	-	-	-	-	-	-	-	-	-	-	-	-	-	18-23	-
Gruffudd ap Cynan wedi rhoi trefn ar y gwŷr wrth gerdd yng Ngwynedd a Bleddyn ap Cynfyn wedi gwneud yr un peth ym Mathrafal gan ddefnyddio hen arferion a deddfau a fodolai eisoes	-	-	-	-	-	-	-	-	-	-	-	-	-	-	-	-	-	-	147-56	385-9	-
Dylid dangos deddfau Gruffudd ap Cynan a Bleddyn ap Cynfyn yn llysoedd Gwynedd, Powys, Deheubarth, Iwerddon, Sgotland, Lloegr a Chernyw dan osteg undydd a blwyddyn, a'u cadarnhau	-	-	-	-	-	-	-	-	-	-	-	-	-	-	-	-	-	-	-	392-8	-
Bleddyn ap Cynfyn wedi cadarnhau'r Statud ac wedi llunio rheolau newydd	-	-	-	-	-	-	-	-	-	-	20-2	-	-	-	39-41	24-6	-	18-20	-	-	-
Gruffudd ap Cynan, Rhys ap Tewdwr, Bleddyn ap Cynfyn, Iestyn ap Gwrgan ac Elystan Glodrydd wedi cadarnhau'r Statud	-	-	-	-	-	-	-	-	66-70	-	-	-	-	-	-	-	-	-	-	-	-
Brenin y deyrnas yn cytuno â rheolau'r Statud	-	-	-	-	-	-	-	219-20	-	-	-	-	-	-	-	-	-	-	-	-	-

	A	B	CH	D	E	F	FF	H	L	N	PH	R(i)	RH	S(i)	W	Y	I[1]	LL[1]	S[1] (i)	S[1] (iii)	Y[1] (ii)
Y trefnu a fu ar y gwŷr wrth gerdd yng Nglyn Achlach, Iwerddon:																					
(i) Y gwŷr a fu'n gyfrifol am y trefnu	-	-	-	-	-	-	-	-	-	-	-	-	-	-	-	-	-	-	-	1-6 389-92	-
(ii) Ni ddylai neb fynd yn ŵr wrth gerdd ond trwy ddilyn trefn Glyn Achlach	-	-	-	-	-	-	-	-	-	-	-	-	-	-	-	-	-	-	-	6-8	-
(iii) Beirdd Cymru yn dysgu cerdd dafod i'r Gwyddelod	-	-	-	-	-	-	-	-	-	-	-	-	-	-	-	-	-	-	-	9-11	-
(iv) Y gwŷr wrth gerdd dant yn israddol o'u cymharu â'r beirdd	-	-	-	-	-	-	-	-	-	-	-	-	-	-	-	-	-	-	-	11-17	-
Diweddglo'r Statud	-	-	-	135	105-6	161-2	-	-	-	-	326-7	102	-	43-4	47-9	-	103	-	157	399 450	-

Fel y gwelwyd, mae Statud Gruffudd ap Cynan i'w chanfod mewn pedair a thrigain o lawysgrifau a dau o lyfrau printiedig, a chan fod sawl llawysgrif yn cynnwys mwy nag un fersiwn o'r ddogfen, ceir cyfanswm o chwech a phedair ugain o destunau. Fodd bynnag, wrth fynd ati i geisio canfod perthynas y testunau hyn â'i gilydd, gwelir bod rhannau helaeth o jig-sô'r Statud ar goll, ac awgrymir bod llawer mwy o destunau wedi bodoli ar un adeg, testunau a gollwyd rywsut neu'i gilydd, ond testunau a fu'n gynseiliau neu'n ffynonellau i'r fersiynau o'r Statud a geir heddiw.

Yn ôl pob tebyg, nid ydyw testun gwreiddiol y Statud ar gael heddiw, hynny ydyw y testun a luniwyd yn Eisteddfod Caerwys 1523 neu'n fuan ar ei hôl. Gan fod cymaint o fersiynau gwahanol o'r Statud i'w cael, ymddengys fod y dasg o olrhain y testunau at un 'testun gwreiddiol' yn un anodd dros ben, os nad yn un amhosibl. Mae'n amlwg fod rhyw linyn aur yn cysylltu'r holl destunau ynghyd, ond gan mai nifer fechan iawn o'r testunau sy'n perthyn i'r ddegawd neu ddwy sy'n dilyn Eisteddfod Caerwys 1523, fe fyddai'r broses o benderfynu ar union ffurf y testun gwreiddiol yn dibynnu'n fwy o lawer ar reddf ac ar ddyfalu yn hytrach nag ar dystiolaeth destunol.

O'r herwydd, ni cheisiwyd â 'chreu' cysylltiad rhwng yr holl destunau. Yn hytrach, gosodwyd y testunau yn ganghennau arbennig, a thrafodwyd perthynas y testunau sydd o fewn y gwahanol ganghennau'n llawn.

Mae deuddeg o destunau'n perthyn i'r gangen hon, sef A, E, G, I, LL, P (i), S (ii), T, U (ii), $A^{(1)}$, $D^{(1)}$ a $FF^{(1)}$.[1]

O'r rhain, mae naw ohonynt yn destunau 'cyflawn', sef E, G, I, LL, T, U (ii), $A^{(1)}$, $D^{(1)}$ a $FF^{(1)}$. Hanner cyntaf A yn unig sydd wedi goroesi, a rhai adrannau'n unig o'r Statud a geir yn P (i) a S (ii).

O ran patrwm a threfn, mae testunau cyflawn y gangen hon i gyd yn cytuno â'i gilydd yn bur dda. Yn wir, gan anwybyddu rhai gwahaniaethau o ran geiriau unigol a chystrawen ambell dro, y patrwm cyffredinol ydyw: cyhoeddiad Eisteddfod Caerwys 1523, gwybodaeth ynghylch y rhai a chanddynt hawl i glera, maes llafur y beirdd, maes llafur y cerddorion a'r rheolau cyffredinol. Fodd bynnag, ym mhob testun cyflawn ar wahân i A/G a $FF^{(1)}$, ceir adran ychwanegol, sef rhoddion y beirdd. Ni nodir rhoddion pob gŵr wrth gerdd ar bob achlysur, fodd bynnag: rhoddion y pencerdd, y disgybl pencerddaidd a'r disgybl disgyblaidd yn ystod y tair gŵyl arbennig, rhoddion y disgybl pencerddaidd a'r disgybl disgyblaidd mewn neithiorau ac ar gwrs clera, rhoddion y pencerdd a'r disgybl disgyblaidd am lunio cywydd, a rhoddion yr athro a'r disgybl disgyblaidd am lunio awdl yn unig a nodir.

Fodd bynnag, yn ogystal â dilyn yr un drefn a'r un patrwm cyffredinol, mae un peth arall yn clymu testunau'r gangen hon ynghyd: yn wahanol i bob testun arall – sy'n nodi mai ar yr ail o Orffennaf y cynhaliwyd Eisteddfod Caerwys 1523 – mae testunau'r gangen hon yn ddieithriad yn nodi mai ar yr ugeinfed o Orffennaf y'i cynhaliwyd.

---

[1] Seiliwyd y dyfyniadau o'r Statud a geir yn yr adran hon ar y llawysgrifau gwreiddiol yn hytrach nag ar y testunau golygedig, a hynny er mwyn fy ngalluogi i gymharu'n deg bob testun â'i gilydd.

Mae'n amlwg fod testunau'r gangen hon yn rhannu'n dri dosbarth gwahanol: mae A, G a $FF^{(1)}$ yn perthyn yn agos at ei gilydd, mae E, I, LL, T ac U (i) hwythau yn perthyn yn agos at ei gilydd, ac mae'r un peth yn wir am $A^{(1)}$ a $D^{(1)}$:[1]

1.	A	harri Wythvet brenhin lloygr
	E	harri wythved
	G	harri wythved brenhin lloegr
	I	harri Wythved
	LL	harri wythved
	T	Harry wythfed
	U (ii)	Harri wythved
	$A^{(1)}$	Brenin Harri Wythfed
	$D^{(1)}$	Brenin Harri viii
	$FF^{(1)}$	Harri wythfed, brenin lloygr
2.	A	y mae rrydd dit vddynt
	E	ymaent rydd vddvnt glera
	G	y mae rhydd dit vddynt
	I	y maent rydd vddyn glera
	LL	ymaent rydd vddynt glera
	T	y mae yn rhydd
	U (ii)	y maent rydd vddyn glera
	$A^{(1)}$	mae yn Rydd glera
	$D^{(1)}$	mae yn rhydd glera
	$FF^{(1)}$	y mae rhydit iddynt
3.	A	ai kanu yn awenyddgar
	E	kanv vn or chwe mesvr yn Awenyddgar
	G	ai kanv yn awenyddgar
	I	kanu vn or chwe Mesur yn awenyddgar
	LLL	kanv vn or chwe mesvr yn awenyddgar
	T	kanv vn or chwe mesur yn awenyddgar
	U (ii)	kanv vn or chwe mesur yn awenyddgar
	$A^{(1)}$	kanv pob un or chwe mesur yna yna wenyddgar
	$D^{(1)}$	canu pob un or chwe messur yna yn wenyddgar
	$FF^{(1)}$	ai Kanu yn awenyddgar
4.	A	a Role
	E	Ai Rwoli
	G	a role

[1] Am y tro, hepgorir P (i) a S (ii) o'r drafodaeth.

	H	a Rwols
	I	ai rwoli
	T	ai rwoli
	U (ii)	a rwole
	A(1)	a rol
	D(1)	ar ôl
	FF(1)	a Role
5.	A	nid oes dogyn [ar i g]elvyddyt nac ar i rodd
	E	nid oes ar i gelvyddyd nac ar i rodd
	G	nid oes dogyn ar i gelvyddyt / nac ar i rodd
	I	Nid oes ar i gelfyddyd Nac ar i rodd
	LL	nid oes ar i gelvyddyd nac ar i rodd
	T	nid oes ar /i/ gelfyddyd nag ar /i/ radd
	U (ii)	nid oes ar i gelfyddyd nac ar i rodd
	A(1)	nid oes ar i rodd
	D(1)	nid oes ar ir rodd
	FF(1)	nid oes dygyn ar i gelvyddyd nac ar i radd
6.	A	eithyr
	E	neithyr
	G	eithr
	I	Neithr
	LL	neithyr
	T	eythyr
	U (ii)	neithr
	A(1)	ond
	D(1)	ond
	FF(1)	eithr
7.	A	tremwlch
	E	trimwchyl
	G	tremwlch
	I	trimwchyl
	LL	trimwchyl
	T	tri mwchel
	U (ii)	tri mwchyl
	A(1)	tri mwlch
	D(1)	tri mwlch
	FF(1)	tremwlch
8.	A	y Cwlm a raddiwyt
	E	y kwlwm a Raddiwyd
	G	y cwlm a raddiwyt
	I	y kwlwm a raddiwyd
	LL	y kwlwm a raddiwyd

	T	y kwlwm a raddiwyd
	U (ii)	y kwlwm a raddiwyd
	$A^{(1)}$	y kwlwm hwnw ar radd yw
	$D^{(1)}$	y cwlwm hwnnw ar radd yw
	$FF^{(1)}$	y Cwlm a raddiwyt
9.	A	escus
	E	achos
	G	esgvs
	I	achos
	LL	achos
	T	achos
	U (ii)	achos
	$A^{(1)}$	achos
	$D^{(1)}$	achos
	$FF^{(1)}$	escus
10.	A	Eisteddfod
	E	Eisteddva
	G	eisteddvod
	I	eisteddva
	LL	eisteddva
	T	esteddfa
	U (ii)	Eisteeddva
	$A^{(1)}$	ysteddfod
	$D^{(1)}$	Esteddfod
	$FF^{(1)}$	eisteddfod
11.	A	er gwneuthur ordr
	E	Er gwnevthvr ordyr
	G	er gwneythûr ordr
	I	Er gwneuthur ordyr
	LL	er gwnevthvr ordyr
	T	er gwneythr ordyr
	U (ii)	Er gwneuthur ordyr
	$A^{(1)}$	oedd yn gwnevthr ordor
	$D^{(1)}$	oedd yn gwneuthyr ordor
	$FF^{(1)}$	er gwneuthyr ordr

Ymhellach, gwelir bod y testunau sydd o fewn yr un dosbarth â'i gilydd yn tueddu i fod yn ddiffygiol yn yr un mannau, er enghraifft:

1.	A	-

	E	nid amgen vn odyl vnion vn odl krwka / vn odyl kyrch / prost kyfnewidiog, prost kadwynoc
	G	-
	I	Nyd amgen vnodyl vnion vn odyl krwka vnodyl kyrch prost kyfnewidioc prost kadwynoc
	LL	nid amgen vn odyl vnion / vn odyl krwka / vnodyl kyrch prost kyfnewidioc / prost kadwynoc
	T	nid amgen vnodl vnion vn odyl krwk[a] vnodyl kyrch prost kyfnewidioc, prost Cadwynoc
	U (ii)	nid amgen // vnodyl vnion // vnodl krwka // vnodl kyrch // prost kyfnewidioc // prost kadwynoc
	A(1)	nid amgen vnodl vnion vnodl grwka vnodl krych prost kefnewidiog prost kadwynog
	D(1)	nid amgen vnodl vnion, vnodl grwcca, vnodl crych prost cyfnewidiog, prost cadwynog
	FF(1)	-
2.	A	-
	E	devair hirion / deuair vyrion / kowydd llosgyrnoc / owdwl gowydd
	G	-
	I	devair hirion devair uyrrion kowydd llosgyrnoc owdyl gowydd
	LL	devair hirion / devair vyrion kowydd llosgyrnoc / owdwl gowydd
	T	devair hirion devair vyrrion, kowydd llosgyrnog, owdwl gowydd
	U (ii)	devair hirion // devair vyrrion // kowydd llosgyrnoc // owdyl gowydd
	A(1)	devair hirion devair fyrion kowydd llosgyrnog owdl gowydd
	D(1)	devair hirion, devair fyrrion, cowydd lloscyrnog owdl gowydd
	FF(1)	-
3.	A	-
	E	Ac velly y Tyrvyna Ran prydydd
	G	-
	I	ac uelly y teruyna Ran prydydd
	LL	a velly y tyrvyna ran prydydd
	T	ag velly y terfyna rhan prydydd
	U (ii)	ac velly y tyrvyna ran prydydd
	A(1)	ag felly y Tyrfyna Rann prydydd
	D(1)	ac felly terfynu rhan prydydd
	FF(1)	-
4.	A	ger bronn Ritchiart ap holl ap Ienn vychan esgwier sirrif

		yr vn rryw sir
	E	-
	G	ger bronn Richart ap howel ap Ienn vychan Esqwier siryf yr vn rryw Sir
	I	-
	LL	-
	T	-
	U (ii)	-
	$A^{(1)}$	gar bron Richard ap Howel ap Ifann fychan esquier yn yr vn Ryw sir
	$D^{(1)}$	ger bron Richard ap Howel ap Ifan Fychan Esquier yn yr vn rhyw sîr
	$FF^{(1)}$	ger bron Richard ap Howell ap Ievan Vaughan Esgwier, sirif yr un=r[rhyw] sîr
5.	A	[Disg]ybl spas
	E	dysgybl ysbas
	G	Disgibl Spas
	I	dysgybl ysbas
	LL	dysgybl ysbas
	T	dysgybl ysbâs
	U (ii)	Dysgybl ysbas
	$A^{(1)}$	-
	$D^{(1)}$	-
	$FF^{(1)}$	discybl spâs
6.	A	Toddyn gwawdodyn hir a byrr
	E	Toddaid gwawd odyn byr / a gwawd odyn hir
	G	toddyn Gwawd odyn hir a byrr
	I	Toddaid gwawdodyn byrr a gwawdodyn hir
	LL	toddaid gwawd odyn byr / a gwawd odyn hir
	T	toddaid, gwawd odyn byr a gwawdodyn hir
	U (ii)	toddaid // gwawd odyn byrr // a gwawd odyn hir
	$A^{(1)}$	-
	$D^{(1)}$	-
	$FF^{(1)}$	Toddyn gwawdodyn hîr a byr

Beth, felly, ydyw perthynas y testunau hyn â'i gilydd?

Ystyrier A a G yn gyntaf.

Wrth gymharu'r ddau destun â'i gilydd, gwelir eu bod yn debyg iawn, ac mai gwahaniaethau o ran orgraff neu sillafiad a welir rhyngddynt gan amlaf, er enghraifft:

1.	A	tref gayrwys
	G	tref gaerwys
2.	A	vgeinvet
	G	vgeinved
3.	A	spas
	G	ysbas
4.	A	kwlm
	G	kwlwm
5.	A	i benkeirddiaid
	G	i benkeirddieit
6.	A	neb dynwared
	G	neb ddynwared

Os felly, a ydyw'r naill yn gopi o'r llall?

Awgryma dyddiadau'r ddau destun nad ydyw A yn gopi o G, gan fod G yn ddiweddarach nag A. Fe all G fod yn gopi o A,[1] ond gwelir bod G yn cynnwys ambell beth nas ceir yn A, er enghraifft:

1.	A	-
	G	Statvwd Ac Ordor ar y gwyr wrth gerdd ar kerddorion kymrv
2.	A	gruff ap Ienn
	G	Gruff ap Ienn ap lln vychan

Efallai mai copïwr G a ychwanegodd y teitl yn rhif 1 uchod, ac efallai ei fod yn digwydd gwybod mai Gruffudd ab Ieuan ap Llywelyn Fychan oedd enw llawn y bardd yn rhif 2. Fodd bynnag, ceir un darn arall o dystiolaeth sy'n awgrymu nad ydyw G yn gopi o A.

[1] Er nad ydyw testun A yn gyflawn heddiw, nid ydyw hyn yn golygu na all G fod yn gopi ohono, gan y gallai A fod yn gyflawn yr adeg honno.

Mae a wnelo'r dystiolaeth hon ag orgraff y ddau destun. Defnyddia copïwr A y llythyren 't' i gynrychioli sain 'd' ar ddiwedd geiriau yn bur aml, er enghraifft 'y bymthegvet', 'kelvyddyt', 'pennkeirddieit', 'awdurdot', 'a raddiwyt', 'ordeiniwyt', 'ai vyvyrdot'. Gwelir bod copïwr G yn gwneud hyn weithiau yn yr un mannau â chopïwr A, ond defnyddio'r llythyren 'd' a wna ef gan amlaf. Fodd bynnag, gwelir bod G yn cynnwys y llythyren 't' mewn un man lle ceir 'd' yn A, sef:

A i benkeirddieid
G i benkeirddieit

Gall hyn, wrth gwrs, fod yn gyd-ddigwyddiad, neu fe all fod yn arwydd copïwr G fod wedi cynnwys y llythyren 't' yma am ei fod wedi sylwi ar arfer copïwr A o wneud hynny mewn mannau eraill. Eto i gyd, fe all awgrymu nad copi o A ydyw G, ond ei fod, yn hytrach, yn gopi o'r un gynsail ag A, a bod y gynsail honno'n cynnwys y llythyren *t* ar ddiwedd y gair arbennig hwn.

Cynigir y stema ganlynol yn betrus:[1]

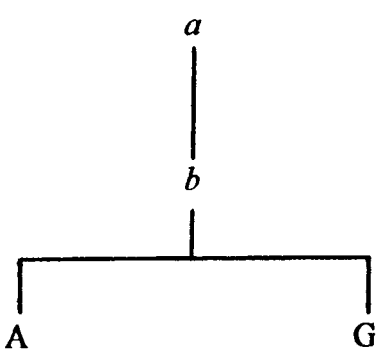

[1] Cynsail *a* yw cynsail gyffredin holl destunau'r gangen.

Fel y gwelwyd eisoes, mae $FF^{(1)}$ yn perthyn yn agos i A a G. Gan ei fod yn ddiweddarach na hwy, fe all fod yn gopi o A neu G.

Fodd bynnag, er nad ydyw $FF^{(1)}$ yn anghytuno'n ddirfawr ag A a G, eto i gyd gwelir na ellir dweud bod tebygrwydd trawiadol rhyngddo a'r un o'r ddau destun arall ychwaith. Weithiau mae $FF^{(1)}$ yn debycach i A, er enghraifft:

1.	A	-
	G	Statvwd Ac Ordor ar y gwyr wrth gerdd ar kerddorion Kymru
	$FF^{(1)}$	-
2.	A	gruff ap Ienn
	G	Gruff ap Ienn ap lln vychan
	$FF^{(1)}$	gruff ap Ievan
3.	A	disgybl spas
	G	disgibl yspas
	$FF^{(1)}$	discybl spâs
4.	A	a thawddgrych Cadwynoc
	G	a thawddgyrych gadwynoc
	$FF^{(1)}$	a thawddgrych cadwynac
5.	A	o ddychymic
	G	o dychymic
	$FF^{(1)}$	o ddychymic
6.	A	pump kwlm
	G	pvm kwlwm
	$FF^{(1)}$	pump kwlm
7.	A	a cholofyn
	G	a cholofn
	$FF^{(1)}$	a cholofyn
8.	A	cadeir
	G	kadair
	$FF^{(1)}$	cadeir
9.	A	a raddiwyd
	G	a raddiwyd

	$FF^{(1)}$	a raddiwyt
10.	A	bob un
	FG	pob vn
	$FF^{(1)}$	bob un

– ond dro arall, gwelir bod $FF^{(1)}$ yn debycach i G, er enghraifft:

11.	A	harri Wythvet
	G	harri wythved
	$FF^{(1)}$	Harri Wythfed
12.	A	status
	G	statud
	$FF^{(1)}$	statud
13.	A	ffump
	G	a phump
	$FF^{(1)}$	a phump
14.	A	a i gydwybod
	G	ar i gydwybod
	$FF^{(1)}$	ar i gydwybod
15.	A	yn ddevnydduawr
	G	yn ddenyddvawr
	$FF^{(1)}$	yn ddenyddvawr
16.	A	O vynno
	G	A vynno
	$FF^{(1)}$	A vynno
17.	A	ar hugein
	G	ar hvgain
	$FF^{(1)}$	ar hugain
18.	A	i benkeirddiaid
	G	i benkeirddieit
	$FF^{(1)}$	i benkeirddieit
19.	A	yn owdur
	G	yn awdvr
	$FF^{(1)}$	yn awdur

20. A na wnel neb dynwared
G na wnel neb ddynwared
$FF^{(1)}$ na wnel neb ddynwared

Yn wir, bron na ellir dweud bod $FF^{(1)}$ yn sefyll yn union yn y canol rhwng A a G. Awgryma hyn, felly, nad ydyw $FF^{(1)}$ yn gopi o A nac o G, ond ei fod, yn hytrach, yn gopi o'r un gynsail â hwy, sef *b*. Gellir cadarnhau hyn trwy ystyried tair o'r enghreifftiau uchod ymhellach, sef rhifau 1, 2 ac 18. Yn rhifau 1 a 2, gwelir bod G yn cynnig darlleniadau llawnach nag A a $FF^{(1)}$. Petai $FF^{(1)}$ yn gopi o G, yna byddai'n rhyfedd iawn i gopïwr $FF^{(1)}$ beidio â throsglwyddo'r wybodaeth ychwanegol i'w destun ef. Mae'r sefyllfa ychydig yn wahanol wrth droi at enghraifft rhif 18. Yma, cytuno â G a wna $FF^{(1)}$. Fel y gwelwyd eisoes, mae A yn frith o eiriau'n defnyddio'r llythyren 't' i gynrychioli sain 'd'. Ni cheir hyn i'r fath raddau yn G nac yn $FF^{(1)}$, felly pam y gwnaeth copïwyr G a $FF^{(1)}$ ddefnyddio'r llythyren 't' ar ddiwedd y gair 'penceirddiaid' uchod? Ymddengys mai 't' a geid ar ddiwedd y gair yn *b*: digwyddodd copïwr A ei anwybyddu, gan ddefnyddio 'd', ond fe drosglwyddwyd 't' i destunau G a $FF^{(1)}$.

Cynigir y stema ganlynol:

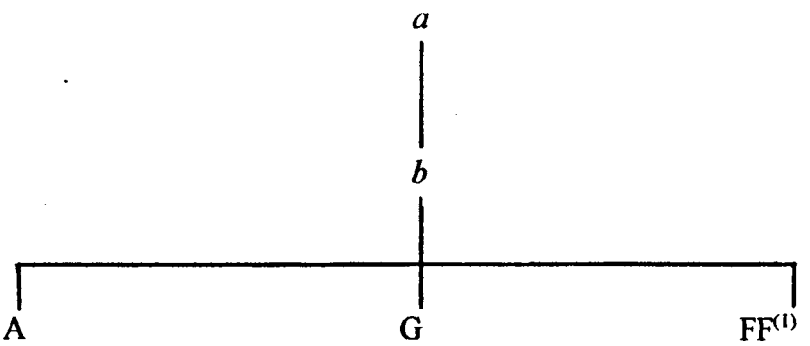

Trown yn awr at destunau E, I, LL, T ac U (ii).

Mae perthynas agos iawn yn bodoli rhwng y testunau hyn, ond wrth graffu'n fwy manwl ar y pedwar testun, gwelir bod E, LL a T ar y naill law, ac I ac U (ii) ar y llaw arall, yn arddel perthynas nes fyth â'i gilydd, er enghraifft:

1.	E	o Raynedigaeth
	I	o goronedigaeth
	LL	o Raynedigaeth
	T	Raynedigaeth
	U (ii)	o goronedigaeth
2.	E	y sawl
	I	ar sawl
	LL	y sawl
	T	y sawl
	U (ii)	ar sawl
3.	E	owdwl
	I	owdyl
	LL	owdwl
	T	owdwl
	U (ii)	owdyl
4.	E	Ai Rwoli
	I	a rwole
	LL	a rwoli
	T	ai rwoli
	U (ii)	a rwole
5.	E	ai dosbarth
	I	ai dosbarthu
	LL	ai dosbarth
	T	(y llawysgrif wedi ei difetha)
	U (ii)	ai dosbarthv
6.	E	a chowirdant
	I	a choweirdant
	LL	a chowirdant
	T	a chowir dant
	U (ii)	a choweirdant
7.	E	adre

	I	adref
	LL	adre
	T	adre
	U (ii)	adref
8.	E	tra barhao
	I	tra barhayo
	LL	trabarhao
	T	tra baratho
	U (ii)	tra barhayo
9.	E	val vackamwnd
	I	val baccamwnd
	LL	val vaccamwnd
	T	val vackamwnd
	U (ii)	val bacamwnd
10.	E	Nev owdwl
	I	Neu i owdwl
	LL	nev owdwl
	T	neu owdwl
	U (ii)	nev i owdwl

Ymhellach, gwelir bod E, LL a T ar y naill law, ac I ac U (ii) ar y llaw arall, yn ddiffygiol yn yr un mannau, er enghraifft:

1.	E	-
	I	marchocvrddol
	LL	-
	T	-
	U (ii)	marchocurddol
2.	E	-
	I	ai rodd
	LL	-
	T	-
	U (ii)	ai Rodd
3.	E	a dwy gadair
	I	-
	LL	a dwy gadair
	T	a dwy gadair
	U (ii)	-

4.	E	arbenic
	I	-
	LL	arbennic
	T	arbennig
	U (ii)	-

Ystyrier E, LL a T yn gyntaf.

Er mor debyg ydyw E, LL, ymddengys na all y naill destun fod yn gopi o'r llall, gan fod y ddau, yn eu tro, yn ddiffygiol:

1.	E	pob kolofn dec kwlwm pob vn
	LL	pob kolofn or pedair kolofn / dec kwlwm / pob vn
2.	E	pedwar ar hvgain o gylyme kydgerdd
	LL	kydgerdd

Ymddengys, felly, fod y ddau destun yn rhannu'r un gynsail, ac o gofio am ddyddiad agos y ddau a'r ffaith nad ydyw'r naill fawr mwy diffygiol na'r llall, gellir awgrymu eu bod yn tarddu'n uniongyrchol o'r gynsail hon.

Cynigir y stema ganlynol:[1]

[1] Cynsail *ch* sy'n clymu E, I, LL ac U (ii) ynghyd; *dd* ydyw'r gynsail sy'n clymu E a LL ynghyd.

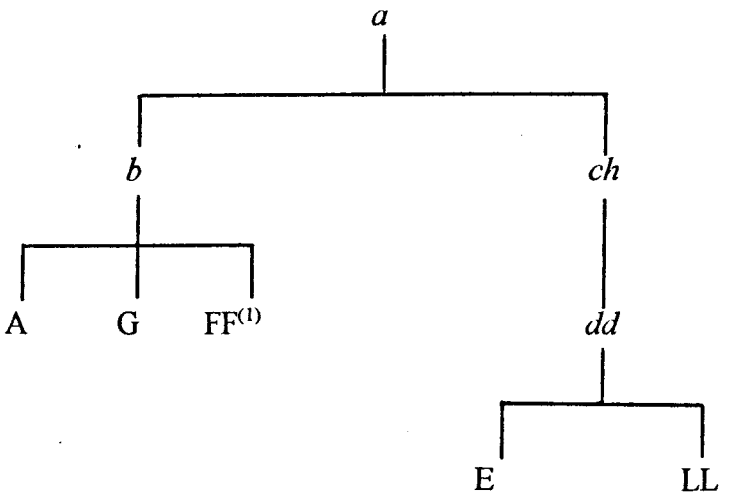

Ymhle, felly, y gellir lleoli T?

Mae pedwar posibilrwydd: gall T fod yn gopi o *dd*, yn gopi o E, yn gopi o LL, neu'n gopi o ryw destun coll arall.

Ar y cyfan, gwelir bod darlleniadau T yn cytuno'n agos iawn â darlleniadau LL, er enghraifft:

1.	E	gruffydd ab Ifan
	LL	gruff ap Ienn
	T	Gruff ap Ienn
2.	E	kyngnaveddion
	LL	kynghaneddion
	T	kynghaneddio[n]
3.	E	a cholon
	LL	kolon
	T	kolon
4.	E	oi athro
	LL	i athro
	T	/i/ athro

Ymhellach, mae darlleniadau T, fel rhai LL, yn gyflawn a chywir lle gwelir diffygion yn E, er enghraifft:

1.	E	ordyr llywodraeth
	LL	ordyr a llyvodraeth
	T	ordyr /a llywodraeth
2.	E	ac orffwysva
	LL	a gorffwysva
	T	a gorffwysva
3.	E	pob kolofn...dec kwlwm pob vn
	LL	pob kolofn or pedair kolofn / dec kwlwm / pob vn/
	T	pob colofn or pedair kolofn deg kwlwm pob vn
4.	E	heb genad berchenoc
	LL	heb gennad i berchenoc
	T	heb gennad /i/ berchennoc
5.	E	or ty del
	LL	or ty y del
	T	or ty /i/ dêl
6.	E	i del
	LL	lle i del
	T	lle /i/ del

Yn ogystal, gwelir bod T a LL yn ddiffygiol yn yr un mannau:

1.	E	pedwar ar hvgain o gylyme kydgerdd
	LL	kydgerdd
	T	kydkerdd
2.	E	new grwydriad
	LL	nev grwydria
	T	nev grwydria

Ymddengys, felly, fod T yn gopi o LL, ac er bod T yn wahanol i LL o ran orgraff yn bur aml, gellir awgrymu, ar sail dyddiadau agos y ddau destun, fod T yn gopi uniongyrchol o LL.

Cynigir y stema ganlynol:

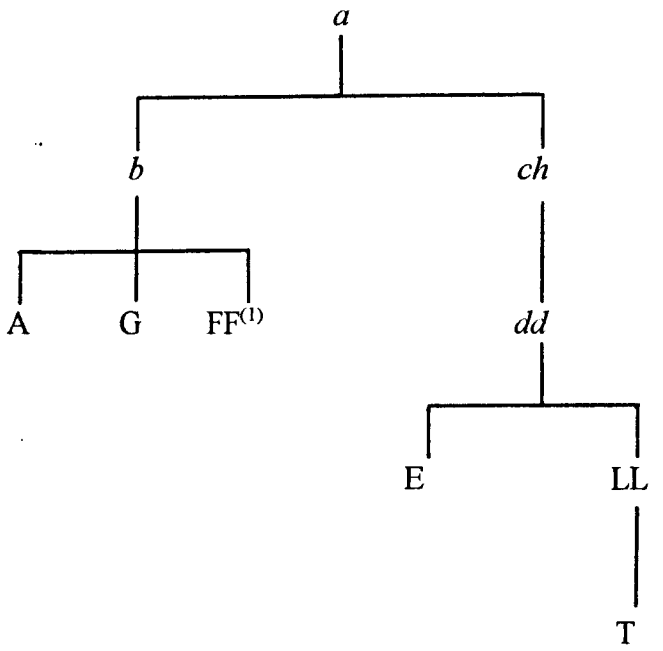

Wrth droi at I ac U (ii), gwelir nad oes modd profi gyda'r un sicrwydd fod y naill destun yn gopi o'r llall. Gan fod U (ii) yn ddiweddarach nag I yn ôl pob tebyg, ymddengys na all I fod yn gopi o U (ii). Ar yr olwg gyntaf, ymddengys y gall U (ii) fod yn gopi o I, gan nad oes yn U (ii) unrhyw beth nas ceir yn I. Eto i gyd, gwelir bod ambell ddarlleniad yn awgrymu nad ydyw U (ii) yn gopi o I, er enghraifft:

1.	E	Tyrvyna
	I	teruyna
	LL	tyrvyna
	T	terfyna
	U (ii)	tyrvyna
2.	E	pob gwan a Ragwan
	I	pob gwen a Rac gwan a Rac
	LL	pob gwan a Rac gwan
	T	(Y llawysgrif wedi gwisgo)
	U (ii)	pob gwahan // a rag gwahan
3.	E	reiol
	I	yr eiol
	LL	reiol

	T	riol
	U (ii)	reiol
4.	E	Twysoc
	I	tywyssoc
	LL	twyssoc
	T	Twyssoc
	U (ii)	twyssoc

Yn rhifau 1, 3 a 5 uchod, gwelir bod darlleniadau U (ii) yn cytuno â darlleniadau E a LL yn hytrach nag â rhai I. Ymhellach, gwelir bod darlleniad U (ii) yn rhif 2 yn gywirach na darlleniad I ac, o'r herwydd, ei fod yn nes at ddarlleniadau E a LL. Sut y gall hyn fod os ydyw U (ii) yn gopi o I?

Yr awgrym ydyw fod U (ii) yn tarddu o'r un gynsail ag I – hynny ydyw, bod y ddau destun yn tarddu o *ch.*

Unwaith eto, fodd bynnag, ymddengys fod hyn yn annhebygol. Ystyrier yr enghreifftiau canlynol:

1.	E	Tref
	I	tre
	LL	tref
	T	tref
	U (ii)	tre
2.	E	ffrwythlawn
	I	ffrwythlan
	LL	ffrwythlawn
	T	ffrwythlawan
	U (ii)	ffrwythlan
3.	E	a dwy gadair
	I	-
	LL	a dwy gadair
	T	a dwy gadair
	U (ii)	-
4.	E	y gelvyddyd

	I	y glyuyddyd
	LL	y gylvyddyd
	T	y gelfyddyd
	U (ii)	y glyvyddyd
5.	E	val vackamwnd
	I	val baccamwnd
	LL	val vaccamwnd
	T	val vackamwnd
	U (ii)	val bacamwnd
6.	E	-
	I	ai Rodd
	LL	-
	T	-
	U (ii)	ai rodd

'Tref', 'ffrwythlawn', 'y gelfyddyd', ac 'fel facabwnd' ydyw'r darlleniadau a geir yn y testunau eraill sy'n perthyn i'r gangen, felly dyna'r darlleniadau a geid yng nghynsail *ch*, fe ymddengys. Sut, felly, y llwyddodd copïwyr I a U (ii) i gopïo 'tre', 'ffrwythlan', 'y glyvyddyd', ac 'fel bacamwnd' yn annibynnol ar ei gilydd os mai cynsail *ch* oedd eu cynsail uniongyrchol hwy? Sut hefyd y llwyddodd copïwyr I, U (ii) i hepgor 'a dwy gadair' ac i gynnwys 'ai rodd' yn annibynnol ar ei gilydd, o gofio bod gweddill testunau'r gangen yn cynnig darlleniadau gwahanol? Ni all *ch* drosglwyddo un darlleniad i *d*, E, LL a T, a darlleniad arall yn uniongyrchol i I ac U (ii).

Ymddengys, felly, fod I ac U (ii), fel E a LL, yn tarddu'n uniongyrchol o gynsail arall heblaw cynsail *ch*, ac mai'r gynsail honno yn hytrach na *ch* a drosglwyddodd y darlleniadau uchod i I ac U (ii).

Cynigir y stema ganlynol:

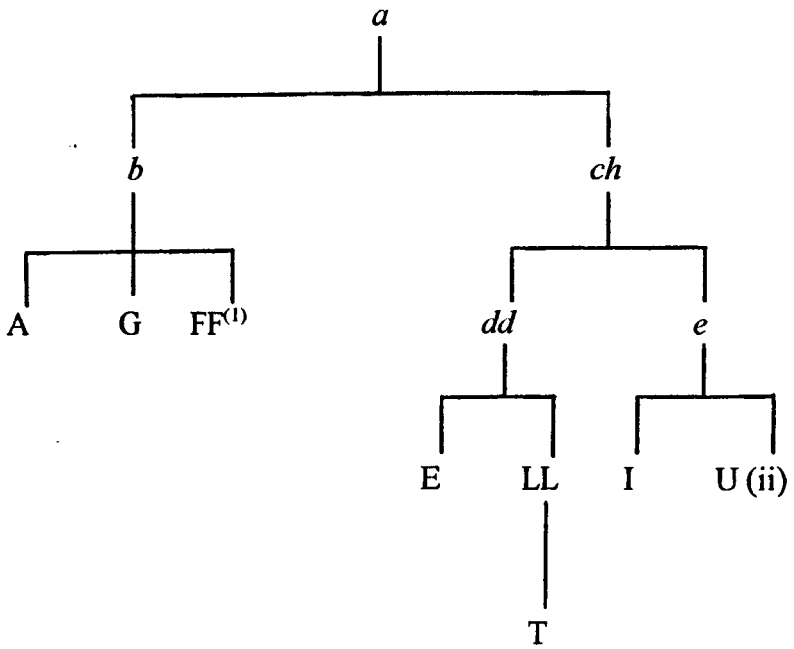

Wedi dweud hyn, gwelir bod E yn cynnwys brawddeg sylweddol nas ceir yn I, LL, T ac U (ii), sef:

E hevyd o daw gwr o wlad arall i glera heb ysgrifen un or penkerddiaid i ddangos beth a ddyly i gael wrth i radd / ag onis bydd bod heb i rodd

Ni cheir y frawddeg hon yn G, $A^{(1)}$, $D^{(1)}$ na $FF^{(1)}$ ychwaith, ac o'r herwydd awgrymir na cheir mohoni yng nghynsail y gangen, sef cynsail *a*. Os felly, rhaid mai ychwanegiad a wnaeth copïwr E ydyw, ar ôl darllen y frawddeg mewn testun arall o'r Statud, efallai. Mae lleoliad y frawddeg yn tueddu i gefnogi'r awgrym mai ychwanegiad ydyw. Lleolir y frawddeg ar ddiwedd y testun, yn union ar ôl y frawddeg sy'n cloi'r Statud, sef "ac velly i Tervyna hyn o ordyr allyvodraeth ar ol hen ystatus gruffudd ap kynan, Twysoc y berffro." Petai'r frawddeg wedi ei chynnwys yn *a*, *b*, *ch*, *dd* neu *e*, yna byddai wedi ei chynnwys yng nghorff testun E yn hytrach nag ar ôl y frawddeg glo. O'r herwydd, nid

ydyw'r ffaith fod E yn cynnwys brawddeg yn fwy na'r gweddill yn profi bod y stema uchod yn anghywir.

Beth ydyw perthynas $A^{(1)}$ a $D^{(1)}$ â'r testunau hyn?

Fel y gwelwyd eisoes, mae $A^{(1)}$ a $D^{(1)}$ yn bur wahanol mewn mannau i'r testunau a drafodwyd hyd yn hyn. Fodd bynnag, wrth gymharu $A^{(1)}$ a $D^{(1)}$ â'r gweddill, gwelir eu bod yn cytuno'n amlach o lawer ag E, I, LL, T ac U (ii) yn hytrach nag ag A, G a $FF^{(1)}$, er enghraifft:

1.	A	ar i kelvyddyt
	E	ar gylvyddyd
	G	ar i kelvyddyt
	I	ar gyluyddyd
	LL	ar gylvyddyd
	T	ar gelfyddyd
	U (ii)	ar glyvyddyd
	$A^{(1)}$	ar gylfyddyd
	$D^{(1)}$	ar gelfyddyd
	$FF^{(1)}$	ar i gelvyddyd
2.	A	-
	E	nid amgen vn odyl vnion vn odl krwka / vn odyl kyrch / prost kyfnewidiog, prost kadwynoc
	G	-
	I	Nyd amgen vnodyl vnion vn odyl krwka vnodyl kyrch prost kyfnewidioc prost kadwynoc
	LL	nid amgen vn odyl vnion / vn odyl krwka / vnodyl kyrch prost kyfnewidioc / prost kadwynoc
	T	nid amgen vnodl vnion vnodyl krwk[a] vnodyl kyrch prost kyfnewidioc, prost Cadwynoc
	U (ii)	nid amgen vnodyl vnion // vnodl krwka // vnodl kyrch // prost kyfnewidioc // prost kadwynoc
	$A^{(1)}$	nid amgen vnodl vnion vnodl grwka vnodl krych prost kefnewidiog prost kadwynog
	$D^{(1)}$	nid amgen vnodl vnion, vnodl grwcca, vnodl crych prost cyfnewidiog, prost cadwynog
	$FF^{(1)}$	-
3.	A	iiij messur kywydd
	E	pedwar o gywydde

	G	iiij messur kowydd
	I	pedwar o gwydde
	LL	pedwar o gywydde
	T	pedwar o gywydde
	U (ii)	pedwar o gwydde
	A[1]	pedwar o gowydd
	D[1]	pedwar o gowydd
	FF[1]	iiij messur Kywydd
4.	A	-
	E	devair hirion / devair vyrion / kowydd llosgyrnoc / owdwl gowydd
	G	-
	I	devair hirion devair uyrrion kowydd llosgyrnoc owdyl gowydd
	LL	devair hirion / devair vyrion kowydd llosgyrnoc / owdwl gowydd
	T	devair hirion devair vyrrion, kowydd llosgyrnog, owdwl gowydd
	U (ii)	devair hirion // devair vyrrion // kowydd llosgyrnoc // owdyl gowydd
	A[1]	devair hirion devair fyrion kowydd lloscyrnog owdwl gowydd
	D[1]	devair hirion, devair fyrrion, cowydd lloscyrnog owdl gowydd
	FF[1]	-
5.	A	-
	E	Ac velly y Tyrvyna Ran prydydd
	G	-
	I	ac uelly y teruyna Ran prydydd
	LL	ac velly y tyrvyna ran prydydd
	T	ag velly y terfyna rhan prydydd
	U (ii)	ac velly y tyrvyna ran prydydd
	A[1]	ag felly Tyrfyna Rann prydydd
	D[1]	ac felly terfynu rhan pryddydd
	FF[1]	-
6.	A	xx o g[lymev]
	E	y dyly wybod vgain o gylyme
	G	xx o glymev
	I	y dyly wybod xx o gylyme
	LL	y dyly wybod xx o gylyme
	T	y dyly wybod xx /o/ gelyme
	U (ii)	y dyly wybod //xx// o gylyme
	A[1]	I dyle / wybod xx o klyme
	D[1]	fe ddyle wybod igen o glymmau

	FF[1]	20 o glymeu
7.	A	y pedair cadeir ar pedair Colofn
	E	y pedair kolofn / ar pedair kadair
	G	y pedair Kadair ar pedair kolofn
	I	y pedair kolofn ar pedair kadair
	LL	y pedair kolofn / ar pedair kadair
	T	(y llinell wedi gwisgo)
	U (ii)	y pedair kolofn // ar pedair kadair
	A[1]	y pedair kolon ar pedair kadair
	D[1]	y pedair colon ar pedair cadair
	FF[1]	y pedair cadeir ar pedair colofn
8.	A	escus
	E	achos
	G	esgvs
	I	achos
	LL	achos
	T	achos
	U (ii)	achos
	A[1]	achos
	C[1]	achos
	FF[1]	escus

Awgryma hyn fod A[1] a D[1] yn tarddu rywsut o ochr E, I, LL, T ac U (ii) o'r gangen.

Fodd bynnag, fel y gwelwyd eisoes, ni all A[1] a D[1] fod yn gopïau o E, I, LL, T ac U (ii) gan fod A[1] a D[1] yn cynnwys gwybodaeth lawnach na hwy mewn mannau. Awgrymir, felly, nad ydyw A[1] a D[1] yn tarddu o *ch*, *dd* nac *e* ychwaith, gan yr ymddengys fod y cynseiliau hyn hefyd yn ddiffygiol fel E, I, LL, T ac U (ii) yn ôl pob tebyg.

Os felly, rhaid bod cynsail arall yn bodoli rhwng *a* a *ch*, sef *c* isod, a rhaid bod A[1] a D[1] yn tarddu o hon rywsut:

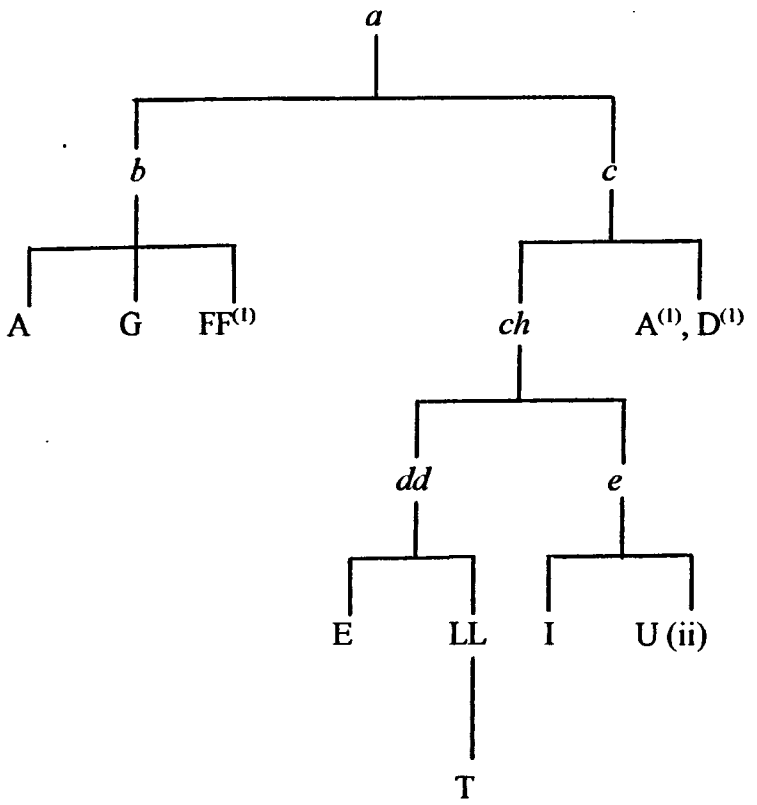

Byddai hyn yn galluogi $A^{(1)}$ a $D^{(1)}$ i arddel perthynas agos ag E, I, LL, T ac U (ii) ond yn eu galluogi i arddel perthynas ag A a G yn ogystal.

Efallai y gellir esbonio hyn yn well trwy gynnig dwy enghraifft. Ffurf ar y geiriau 'cywydd deuair hirion a'i fesur' a geir yn E, I, LL, T, U (ii), $A^{(1)}$ a $D^{(1)}$. Ymddengys mai dyna oedd y darlleniad a drosglwyddwyd o *a* i *c* ac i *ch*, ac yna, felly, i E, I, LL ac U (ii), ac yn uniongyrchol neu'n anuniongyrchol trwy *c* i $A^{(1)}$ a $D^{(1)}$. Fodd bynnag, fe newidiwyd y darlleniad gan gopïwr cynsail *b*, a chafwyd ffurf ar y geiriau 'a mesur cywydd deuair' yn *b*, A, G a $FF^{(1)}$. Y gwrthwyneb sy'n wir am yr enghraifft nesaf, gan fod $A^{(1)}$ a $d^{(1)}$ yn cytuno ag A, G a $FF^{(1)}$ yn hytrach nag ag E, I, LL, T ac U (ii): yn A, G, $A^{(1)}$, $D^{(1)}$ a $FF^{(1)}$, ceir ffurf ar y geiriau 'gerbron Richard ap Howel ap Ieuan Fychan, esgwier, siryf yr unrhyw sir', ond mae'r cymal yn absennol yn E, I, LL, T ac U (ii). Mae'n amlwg fod y cymal yn bresennol yng nghynsail *a*, a'i fod wedi ei drosglwyddo

trwy gynseiliau *b*, *c* i A, G a FF$^{(1)}$ ar y naill law, ac i A$^{(1)}$ a D$^{(1)}$ ar y llaw arall; ond ymddengys fod copïwr cynsail *ch* wedi ei hepgor am ryw reswm ac, o'r herwydd, ni throsglwyddwyd y cymal i *dd*, *e*, E, I, LL, T nac U (ii).

Awgrymwyd, felly, fod A$^{(1)}$ a D$^{(1)}$ yn tarddu o gynsail *c*, boed hynny'n uniongyrchol neu'n anuniongyrchol.

Gan fod A$^{(1)}$ a D$^{(1)}$ mor debyg, a all y naill fod yn gopi o'r llall?

Gan fod A$^{(1)}$ yn gynharach o ran dyddiad na D$^{(1)}$, mae'n amlwg na all A$^{(1)}$ fod yn gopi o D$^{(1)}$. Fodd bynnag, ymddengys y gall D$^{(1)}$ fod yn gopi o A$^{(1)}$, gan nad ydyw'n cynnwys unrhyw wybodaeth o bwys na cheir mohoni yn A$^{(1)}$. Gwelir bod copïwr A$^{(1)}$ wedi copïo'r un paragraff ddwywaith, sef:

> hefyd na wnelont gynnen na ffrae Twyll ne ledrad mvrn ne gynllwyn dan boen ffin a charchar nag ymgalyn a lladron nar neb a wnel anllyfodraeth ddrwg arall kanys gwyr wrth gerdd a ddylent ddwyn ymadroddion heddychawl howddgar karedig ufydd gwsnaethgar ag i bawb o / swyddogion y / Brenin / i / kadarnhav ai swkrio.[1]

Mae copïwr D$^{(1)}$ wedi dechrau copïo'r un paragraff ddwywaith, yn ogystal, ond ar ôl ysgrifennu "hefyd na wnelont gynnen", mae'n sylweddoli bod yma gamgymeriad, ac mae'n dileu'r geiriau hyn gan barhau i gopïo gweddill y testun.[2] Awgryma hyn fod copïwr D$^{(1)}$ yn copïo testun lle gwelid yr un paragraff wedi'i ysgrifennu ddwywaith, a'r unig destun y gwyddys amdano sy'n cynnwys y camgymeriad hwn ydyw A$^{(1)}$.

Fodd bynnag, mae posibilrwydd arall. Fe all A$^{(1)}$ a D$^{(1)}$ fod yn gopïau o'r un gynsail, ac os felly byddai'r camgymeriad uchod i'w weld yn y gynsail honno : ni

---

[1] A$^{(1)}$, f. 129^{r}.

[2] Gw. D$^{(1)}$, t. 6.

sylwodd copïwr $A^{(1)}$ arno, a chopïodd yr un paragraff ddwy waith, ond fe sylwodd copïwr $D^{(1)}$, a pheidiodd â chopïo yr ail waith ar ôl ychydig o eiriau.

Y darlleniadau pwysig yn hyn o beth ydyw'r rhai canlynol, sef:

1.	$A^{(1)}$	ystatus Grffydd ap Kynan
	$D^{(1)}$	Cyfraith ir Gwyr wrth gerdd
2.	$A^{(1)}$	a gwybod pa rvw gweirie
	$D^{(1)}$	a gwybod a pha ryw fath ar gweiriau
3.	$A^{(1)}$	na anfonno
	$D^{(1)}$	na ofynno

Ymddengys mai copïwr $D^{(1)}$ sydd wedi gwneud camgymeriad yn rhifau 2 a 3 uchod, gan fod darlleniadau $A^{(1)}$ yn cytuno'n fras â darlleniadau gweddill testunau'r gangen.[1] Os felly, yr unig wahaniaeth o bwys rhwng $A^{(1)}$ a $D^{(1)}$ ydyw'r gwahaniaeth a welir yn rhif 1; ond ni ellir honni nad ydyw $D^{(1)}$ yn gopi o $A^{(1)}$ ar sail hyn yn unig. Efallai mai copïwr $D^{(1)}$ a addasodd y teitl ei hun.

Awgrymir, felly, fod $D^{(1)}$ yn gopi o $A^{(1)}$. Gan nad ydyw $A^{(1)}$ yn destun hynod o gywir, gellir awgrymu fod cryn bellter rhwng $A^{(1)}$ a $D^{(1)}$ a chynsail *a*, a'u bod ymhellach oddi wrth gynsail *c* na thestunau E, I, LL ac U (ii) gan fod y testunau hyn yn gywirach na hwy. Er na ellir profi hyn, awgrymir bod dau destun arall yn bodoli rhwng *c* ac $A^{(1)}$,$D^{(1)}$.

Cynigir y stema ganlynol yn betrus:

---

[1] Mae'n werth nodi nad ydyw copïwr $D^{(1)}$ yn hynod o ofalus. Adleisir hyn yn J. Fisher, *The Cefn Coch MSS* (Liverpool, 1899), t. vii: "This hand is circa 1650, and is a fine piece of caligraphy; but it betrays at times a little haste and carelessness on the part of the scribe with the result that the text is sometimes faulty and corrupt."

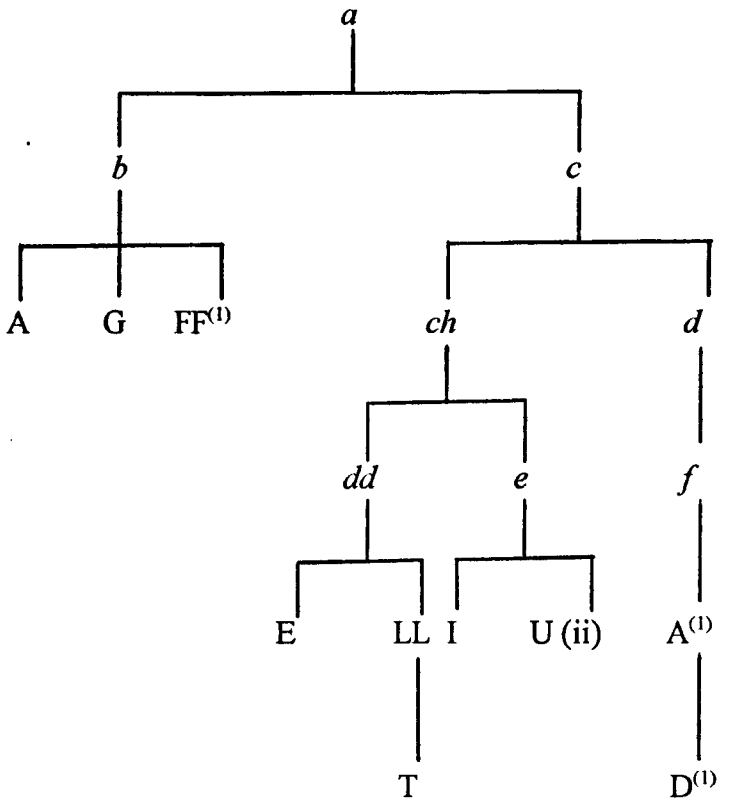

Trown yn awr at P (i)

Fel y gwelwyd èisoes, ceir dau destun yn llawysgrif P, sef P (i) a P (ii). Yn nes ymlaen wrth drafod y bedwaredd gangen, gwelir bod P (ii) yn perthyn yn agos i'r testun a geir yn D, ac er nad ydyw P (ii) yn gopi o D, yn ôl pob tebyg, D ydyw'r testun sy'n perthyn agosaf iddo o'r rhai sy'n bodoli heddiw. Mae'r wybodaeth hon yn berthnasol iawn wrth drafod P (i), gan yr ymddengys fod copïwr P (i), ar ôl astudio'r testun sy'n gynsail P (ii) a chopïo rhan ohono, wedi ychwanegu rhai geiriau a geir yn y gynsail honno at destun P (i). O'r herwydd, fe gynnwys P (i) rai geiriau nas ceir yng ngweddill testunau'r gangen hon, er enghraifft:[1]

[1] Gan na ellir canfod cynsail uniongyrchol P (ii) heddiw, a chan mai detholiad o'r Statud yn unig a geir yn P (ii), rhaid dyfynnu o'r testun sy'n perthyn agosaf i'r gynsail goll hon yn yr enghreifftiau uchod, sef testun D.

1.	A	kanu yn gydsain neu yn gyuochr
	D	a chany yn gysonreg / ney yn gyd gysson ney yn gydsain
	E	kanv yn kydsain / ne yn gyfochr
	G	cans yn gytsain nev yn gyvochr
	I	Kanu yn gydsain neu yn gyfochr
	LL	kanv yn gytsain nev yn gyfochr
	T	kanv yn gydsain ne yn gyfochr
	P (i)	kanü yn gysonreg neü yn gytsain neü yn gyfochr
	U (ii)	kanv yn gydsain nev yn gyfochr
	$A^{(1)}$	kanv yn gytsain nef gyfochr
	$D^{(1)}$	canu yn gydsain neu gyfochr
	$FF^{(1)}$	Kanu yn gydsain neu yn gyvochr
2.	A	a mes[svr kowydd] deuair
	D	a mesyr Cywydd deyair hirion
	E	kowydd devair hirion ai vesvr
	G	a messvr kowydd Deûair
	I	kowydd deuair hirion ai vessvr
	LL	kowydd devair hirion ai vesvr
	T	kowydd dav air hirion ai fesur
	P (i)	a messür kowydd deüair hirion
	U (ii)	kowydd / devair hirion ai vesur
	$A^{(1)}$	kowydd devair hirion ai fesvr
	$D^{(1)}$	Cowydd devair hirion ai fesvr
	$FF^{(1)}$	a messur Kywydd deuair
3.	A	yn benkerdd
	D	Pencerdd ney athro
	E	yn benkerdd
	G	yn benkerdd
	I	yn benkerdd
	LL	yn benkerdd
	T	yn benkerdd
	P (i)	Pennkerdd neü athro
	U (ii)	Yn Benkerdd
	$A^{(1)}$	yn benkerdd
	$D^{(1)}$	yn bencerdd
	$FF^{(1)}$	Yn Benkerdd
4.	D	a ffencerdd ney athro
	E	a ffenkerdd
	G	a ffenkerdd
	I	a ffenkerdd
	LL	a ffenkerdd
	T	a phenkerdd
	P (i)	a phennkerdd * * ne athro
	U (ii)	a ffenkerdd

	$A^{(1)}$	a ffenkerdd	
	$D^{(1)}$	a phencerdd	
	$FF^{(1)}$	a phenkerdd	
5.	A	pob gwahan a rragwan	
	D	pob gwahan a Ragwahan	
	E	pob gwan a Ragwan	
	G	pob gwahan a Ragwan	
	I	pob gwen a Rac gwan a Rac	
	LL	pob gwan a Rac gwan	
	T	(y llinell wedi gwisgo)	
	P (i)	pob gwahan ar y gwan	a rhac wahan
	U (ii)	pob gwahan a rag gwahan	
	$A^{(1)}$	pob gwan ar gwan	
	$D^{(1)}$	pob gwan a gwan	
	$FF^{(1)}$	pob gwahan arhagwan	
6.	A	a dangos kerdd dant warantedic	
	D	a dangos Cerdd dant	
	E	a dangos kerdd yn wrantedic	
	G	a dangos Kerdd Dant warantedig	
	I	a dangos yn warantedig	
	LL	a dangos kerdd yn warantedic	
	T	a dangos kerdd y warantedig	
	P (i)	a dangos cerdd dant yn warantedic	
	U (ii)	a dangos kerdd dant yn warantedic	
	$A^{(1)}$	a dangos yn warantedig	
	$D^{(1)}$	a'i dangos yn warantedig	
	$FF^{(1)}$	a dangos Kerdd dant warantedig	

Yn rhifau 1, 3, a 6 uchod ymddengys fod yr wybodaeth ychwanegol a geir yn P (i) wedi ei chynnwys ar ôl i'r copïwr gopïo'i destun, gan fod yr wybodaeth wedi ei hysgrifennu uwchben y prif destun, fel petai. Yn rhifau 4 a 5 fe nodir yr ychwanegiadau ar ymyl y ddalen. Mae amrywiad rhif 5 yn ddiddorol yn hyn o beth. Ymddengys fod rhywfaint o ddryswch yn y darlleniad arbennig hwn, gan fod darlleniadau I, P (i), $A^{(1)}$ a $D^{(1)}$ i gyd yn anghywir. Fodd bynnag, fe gywirodd copïwr P (i) ei ddarlleniad ef ar ymyl y ddalen, ac ymddengys mai o'r testun sy'n gynsail i P (ii), sef y gynsail goll y soniwyd amdani uchod, y daeth y cywiriad, gan mai '-wahan' a geir fel terfyniad i'r gair

'rhacwahan', ac nid '-gwan' fel yng ngweddill testunau'r gangen.[1]

Mae P (i) yn destun anodd i'w leoli o fewn y stema, a hynny gan ei fod yn debyg i bob testun arall o fewn y gangen yn ei dro. Gwelir ei fod yn debyg i A, G a $FF^{(1)}$, yn hytrach nag i'r gweddill weithiau, er enghraifft:

1.	A	ai kanu yn awenyddgar
	E	kanv vn or chwe mesvr yn Awenyddgar
	G	ai Kanv yn awenyddgar
	I	kanu vn or chwe Mesur yn awenyddgar
	LL	kanv vn or chwe mesur yn awenyddgar
	T	kanv vn or chwe mesur yn awenyddgar
	P (i)	ai Kanü yn awenyddgar
	U (ii)	kanv vn or chwe mesur yn awenyddgar
	$A^{(1)}$	kanv pob vn or chwe mesvr yna yna wenyddgar
	$D^{(1)}$	canu pob vn or chwe mesur yna yn wenyddgar
	$FF^{(1)}$	ai Kanu yn awenyddgar
2.	A	iiij messur kywydd
	E	pedwar o gywydde
	G	iiij messur kowydd
	I	pedwar o gwydde
	LL	pedwar o gywydde
	T	pedwar o gywydde
	P (i)	pedwar messür kowydd
	U (ii)	pedwar o gwydde
	$A^{(1)}$	pedwar o gowydd
	$D^{(1)}$	pedward o gowydd
	$FF^{(1)}$	iiij messur Kywydd
3.	A	a dangos cerdd
	E	a dangos
	G	a dangos cerdd
	I	a dangos
	LL	a dangos
	T	a dangos

[1] Mae U (ii) yn eithriad yn hyn o beth, gan mai '-gwahan' ydyw'r terfyniad a geir ynddo, nid '-gwan'. Fodd bynnag, dylid nodi mai '-gwan' oedd y darlleniad gwreiddiol: fe ychwanegwyd y llythrennau 'ah' uwchben y gair i'w newid yn '-gwahan'.

	P (i)	a dangos cerdd
	U (ii)	a dangos
	A(1)	a dangos
	D(1)	a dangos
	FF(1)	a dangos Kerdd
4.	A	-
	E	Ac velly y Tyrvyna Ran prydydd
	G	-
	I	ac uelly y teruyna Ran prydydd
	LL	ag velly y tyrvyna ran prydydd
	T	ag velly y terfyna rhan prydydd
	P (i)	-
	U (ii)	ac velly y tyrvyna ran prydydd
	A(1)	ag felly Tyrfyna Rann prydydd
	D(1)	ac felly terfynu rhan prydydd
	FF(1)	-
5.	A	o ganiadeu a gostegion
	E	o ganiadav ac o osdegion
	G	o ganiadav a gostegion
	I	o ganiadau ac o ostegion
	LL	o ganiadav ac o osdegion
	T	o ganiadav ag /o/ osdegion
	P (i)	o ganiadau a gostegion
	U (ii)	o ganiadav ac o osdegion
	A(1)	o ganiade ag ostegion
	D(1)	o ganiade ac ostegion
	FF(1)	o ganiadau a gostegion
6.	A	eithyr
	E	neithyr
	G	eithr
	I	Neithr
	LL	neithyr
	T	eythyr
	P (i)	eithyr
	U (ii)	neithr
	A(1)	ond
	D(1)	ond
	FF(1)	eithr
7.	A	escus
	E	achos
	G	esgvs
	I	achos
	LL	achos

T	achos
P (i)	esgüs
U (ii)	achos
$A^{(1)}$	achos
$D^{(1)}$	achos
$FF^{(1)}$	escus

Fodd bynnag, gwelir bod P (i) yn cytuno'n llawer amlach ag E, I, LL, T, U (ii), $A^{(1)}$ a $D^{(1)}$, yn arbennig felly ag $A^{(1)}$ a $D^{(1)}$ er enghraifft:

1.	A	[si]llaveu
	E	silldafav
	G	sillavav
	I	silldauau
	LL	silldafav
	T	sylldafav
	P (i)	silldafaû
	U (ii)	silldavau
	$A^{(1)}$	silltav
	$D^{(1)}$	sylltau
	$FF^{(1)}$	syllaveu
2.	A	nid oes dogyn [ar i g]elvyddyt nac ar i rodd
	E	nid oes ar i gelvyddyd nac ar i rodd
	G	nid oes dogyn ar i gelfyddyt / nac ar i rodd
	I	nid oes ar i gelfyddyd Nac ar i rodd
	LL	nid oes ar i gelvyddyd nac ar i rodd
	T	nid oes ar /i/ gelfyddyd nag ar /i/ rodd
	P (i)	nid oes ar ei gelfyddyd nac ar i rodd
	U (ii)	nid oes ar i gelfyddyd nac ar i rodd
	$A^{(1)}$	nid oes ar i rodd
	$D^{(1)}$	nid oes ar ir rodd
	$FF^{(1)}$	nid oes dogyn ar i gelvyddyd nac ar i radd
3.	E	ai roi yngolevad y yr eglwys
	G	ai roi yngolevad yr Eglwys blwyf
	I	ai Roi yngolevad yr eglwys
	LL	ai roi yngolevad yr eglwys
	T	ai roi yngolevad yr eglwys
	P (i)	ai roi wrth oleüad yr Eglwys
	U (ii)	ai roi yngolevad yr eglwys
	$A^{(1)}$	ai roi ir Tylodion ne ymwlch y / gwaith i / drefnu / r / Eglwys

	$D^{(1)}$	ai roi ir tlodion, neu y mlwch y gwaith i drefnu'r Eglwys
	$FF^{(1)}$	ai roi yngoleuad yr eglwys
4.	A	-
	E	-
	G	-
	I	-
	LL	-
	T	-
	P (i)	ac yn gytsain
	U (ii)	-
	$A^{(1)}$	ag yn gydsain
	$D^{(1)}$	ac yn gydsain
	$FF^{(1)}$	-
5.	E	tra vo
	G	tra vo
	I	tra fo
	LL	travo
	T	travo
	P (i)	tra vytho
	U (ii)	tra fo
	$A^{(1)}$	Tra fytho
	$D^{(1)}$	tra fytho
	$FF^{(1)}$	tra fo
6.	A	pedwar Cwlm arhugein kytkerdd arnunt
	E	xxiiij o glyme kytgerdd arnvnt
	G	pedwar cwlm ar hvgain kytgerdd arnvnt
	I	xxiiij o gylyme kytgerdd arnunt
	LL	xxiiij o glyme / kytgerdd arnvnt
	T	(y llinell wedi gwisgo)
	P (i)	a phedwar arhügein o glymeü kytgerdd
	U (ii)	xxiiij o glyme kytgerdd arnvnt
	$A^{(1)}$	a ffedwar arhigiain /o/ glyme kytgerdd
	$D^{(1)}$	a phedwar ar higien o glymmau cydcerdd
	$FF^{(1)}$	pedwar Cwlm ar hugain Kytkerdd arnynt
7.	A	y Cwlm
	E	y kwlwm
	G	y cwlm
	I	y kwlwm
	LL	y kwlwm
	T	y kwlwm
	P (i)	y kwlwm hwnnw
	U (ii)	y kwlwm
	$A^{(1)}$	y kwlwm hwnw

	$D^{(1)}$	y cwlwm hwnnw
	$FF^{(1)}$	y Cwlm
8.	A	dogyn [brentissiae]th
	E	dogn brentisiaeth
	G	dogyn brentissiaeth
	I	dogn brentissiaeth
	LL	dogyn brentisiaeth
	T	dogyn brentisiaith
	P (i)	digon o brentissiaeth
	U (ii)	dogyn brentissiaeth
	$A^{(1)}$	digon o brentisieth
	$D^{(1)}$	digon o brentisiaeth
9.	A	neb dynwared i athro
	E	neb ddynwared athro
	G	neb ddynwared i athro
	I	neb dynwared athro
	LL	neb ddynwared athro
	T	neb ddynwared athro
	P (i)	neb ddynwared na gwatwar ar Athro
	U (ii)	neb dynwared athro
	$A^{(1)}$	neb ddynwared na gwatwar ar Athro
	$D^{(1)}$	neb ddynwared na gwatwor ar Athro
	$FF^{(1)}$	neb ddynwared i athro
10.	A	-
	E	nid amgen vn odyl vnion vn odl krwka / vn odyl kyrch / prost kyfnewidiog prost kadwynoc
	G	-
	I	Nyd amgen vnodyl vnion vn odyl krwka vnodyl kyrch prost kyfnewidioc prost kadwynoc
	LL	nid amgen vn odyl vnion / vn odyl krwka / vnodyl kyrch / prost kyfnewidiog / prost kadwynoc
	T	nid amgen vn odl vnion vn odyl krwk[a] vnodyl kyrch prost kyfnewidioc, prost Cadwynoc
	P (i)	nid amgen vnodl vnion / vnodl krwka ac vnodl kyrch prost kyfnewidioc, prost kadwynoc
	U (ii)	nid amgen // vnodyl vnion // vnodyl krwka // vnodl kyrch // prost kyfnewidioc // prost kadwynoc
	$A^{(1)}$	nid amgen vnodl vnion vnodl grwka vnodl krych prost kefnewidiog prost kadwynog
	$D^{(1)}$	nid amgen vnodl vnion, vnodl grwcca, vnodl crych, prost cyfnewidiog, prost cadwynog
	$FF^{(1)}$	-
11.	A	a iij o [vessurav odlav]

	E	Tri mesvr owdyl
	G	a iij o vessurav odlav
	I	tri messur owdyl
	LL	tri mesūr owdwl
	T	tri mesur owdwl
	P (i)	Tri messür owdwl
	U (ii)	Tri messur owdyl
	A(1)	tri mesvr owdl
	D(1)	tri mesur owdl
	FF(1)	a iij o fessurau odleu
12.	E	a barn athro
	G	ag a varno athro
	I	a barn Athro
	LL	a barn athro
	T	a barn Athro
	P (i)	a barn athro
	U (ii)	a barn athro
	A(1)	a barn Athro
	D(1)	a bar[n] athro
	FF(1)	ac a farno athro
13.	A	y pedair cadeir ar pedair Colofn
	E	y pedair Kolofn / ar pedair kadair
	G	y pedair Kadair a'r pedair kolofn
	I	y pedair kolofn ar pedair kadair
	LL	y pedair kolofn / ar pedair kadair
	T	(y llinell wedi gwisgo)
	P (i)	y pedair colofn, ar pedair cadair
	U (ii)	y pedair kolofn // ar pedair kadair
	A(1)	y pedair kolofn ar pedair kadair
	D(1)	y pedair colofn ar pedair cadair
	FF(1)	y pedair cadeir ar pedair colofn
14.	A	ar dyniad
	E	pob ysmvdva ar dyniad
	G	ar dyniad
	I	pob ysmudfa ar dyniad
	LL	pob ysmūdva ar dyniad
	T	pob esmydva ar dyniad
	P (i)	pob ysymüdfa ar dyniad
	U (ii)	pob ysmvdfa ar dyniad
	A(1)	pob ysmvdfa ar dyniad
	D(1)	pob ymysmudfa ar dyniad
	FF(1)	ar dyniad

Yn ystadegol, felly, mae P (i) yn perthyn agosaf at $A^{(1)}$ a $D^{(1)}$, er yr ymddengys ei fod gam neu ddau yn nes at frig y gangen na hwy gan nad ydyw P (i) mor llwgr ag $A^{(1)}$ a $D^{(1)}$. Fe berthyn P (i), hefyd, yn bur agos i E, I, LL, T ac U (ii), ond awgrymir nad ydyw'n gopi o'r un ohonynt, nac felly o *ch*, *dd* nac *e*, gan ei fod yn cynnwys rhywfaint yn fwy o wybodaeth na hwy mewn mannau. O ystyried hyn oll, *d* ydyw'r gynsail sydd fwyaf tebygol o fod yn gynsail i P (i) :

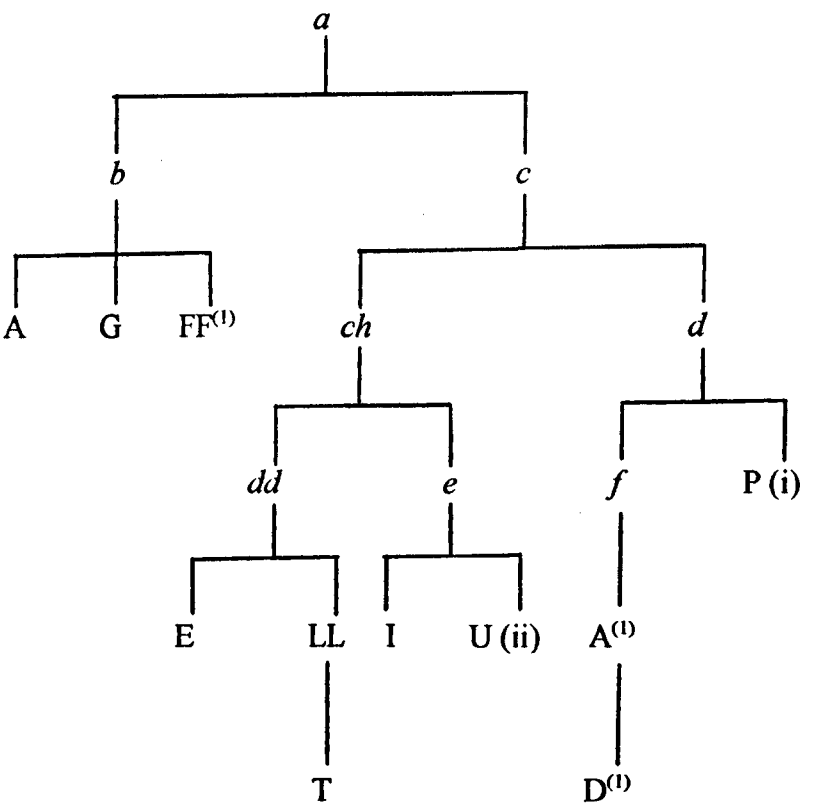

Eto, efallai y gellir esbonio hyn yn well trwy drafod enghraifft. Wrth gymharu darlleniadau testunau'r gangen â'i gilydd, gellir dyfalu mai ffurf ar 'a digrifaf a difyrraf ei gwrando neu ei darllen' oedd y darlleniad cywir o un frawddeg arbennig yng nghynsail *a*. 'A difyrraf ei gwrando nei ddarllen' a gopïodd copïwr *b*, fe ymddengys, a dyna a geir yn A, G a $FF^{(1)}$. Copïodd copïwr *c* y frawddeg yn gyflawn a chywir, ond nid felly copïwr

ch – 'a digrifaf a difyrraf ei gwrando' a geir ganddo ef. Oherwydd hyn, dyna a geir yn E, I, LL, T ac U (ii). Ymddengys fod copïwr *d*, fel copïwr *c*, wedi copïo'r frawddeg yn gyflawn, a dyna paham y ceir darlleniad cywir a chyflawn yn P (i). Ond methodd copïwr *f* neu gopïwr $A^{(1)}$ â gwneud hynny, ac o'r herwydd 'a difyrraf ei gwrando neu ei darllen' a geir yn $A^{(1)}$ a $D^{(1)}$.

Ymddengys, felly, fod lleoli P (i) yn y man arbennig hwn o fewn y stema yn gweithio; ond yr hyn sy'n bwrw amheuaeth ar y cyfan ydyw'r ffaith fod P (i) yn dilyn darlleniadau A, G a $FF^{(1)}$, mewn mannau yn hytrach na darlleniadau E, I, LL, T, U (ii), $A^{(1)}$ a $D^{(1)}$, fel y gwelwyd eisoes. Sut y gall cynsail *c* drosglwyddo un darlleniad i E, I, LL, T, U (ii), $A^{(1)}$ a $D^{(1)}$, a darlleniad arall i P (i)?

Os cyfeirir yn ôl at yr enghreifftiau a ddyfynnwyd uchod sy'n trafod ymhle yn union y mae darlleniadau P (i) yn cytuno â darlleniadau A a G, gwelir bod modd esbonio rhai ohonynt. Yn rhif 4, er enghraifft, fe allai copïwyr A, G, P (i) a $FF^{(1)}$, fod wedi hepgor y frawddeg yn annibynnol ar ei gilydd; ac nid ydyw'r ffaith mai 'eithyr' a geir yn P (i) yn rhif 6 yn profi mai dilyn A, G a $FF^{(1)}$ a wnaeth y copïwr, gan y gallai fod wedi diweddaru'r 'neithr/neithyr' a geir yn E, I, LL ac U (ii) o'i ben a'i bastwn ei hun.

Cyfeiriwyd eisoes at y ffaith fod copïwr P (i) wedi defnyddio testun arall (sef y testun sy'n gynsail i P (ii) yn ôl pob tebyg, a pherthynas agos i D) i ychwanegu rhai geiriau at ei destun. Ar sail hyn, gellir dadlau mai dilyn y gynsail goll hon a wnaeth copïwr P (i) yn rhif 3 yn hytrach na dilyn darlleniadau A, G a $FF^{(1)}$ gan fod y gair 'cerdd' wedi ei ychwanegu uwchben y prif destun yn y cymal 'a dangos cerdd'.

Ymhellach, gellir dadlau nad dilyn A, G a $FF^{(1)}$ o angenrheidrwydd a wnaeth P (i) yn rhif 2 ychwaith, sef:

A	iiij messur kowydd
E	pedwar o gywydde
G	iiij messur kowydd
I	pedwar o gwydde
LL	pedwar o gywydde
T	pedwar o gywydde
P (i)	pedwar messür kowydd
U (ii)	pedwar o gwydde
$A^{(1)}$	pedwar o gywydd
$D^{(1)}$	pedward o gowydd

Yn gynharach yn y testun, gwelir bod copïwr P (i) wedi ysgrifennu 'püm messür englyn', a'i fod, trwy wneud hyn, yn mynd yn groes i ddarlleniadau gweddill testunau'r gangen. Gwelir mai 'Tri messür owdwl' a geir yn P (i), yn ogystal, yn hytrach na 'a iij o fesurau odlau', sef darlleniadau G a $FF^{(1)}$. Efallai, felly, fod copïwr P (i) wedi dewis defnyddio'r un gystrawen yn yr enghraifft uchod, ac nad dilyn A, G a $FF^{(1)}$ yn ymwybodol a wnaeth.

Gellir ceisio esbonio rhif 5, yn ogystal. Fel A, G a $FF^{(1)}$ 'o ganiadau a gostegion' ydyw'r darlleniad a geir yn P (i). Ond wrth graffu'n fanylach ar ddarlleniadau'r testunau eraill, gwelir mai dyma'r darlleniad a geid yn *c* hefyd, yn ôl pob tebyg : ymddengys fod copïwr *ch* wedi ei newid i 'o ganiadau ac o ostegion', gan mai ffurf ar y geiriau hyn a geir yn E, I, LL, T ac U (ii); yn $A^{(1)}$ a $D^{(1)}$, ffurf ar 'o ganiadau ag ostegion' a geir, ac ar yr olwg gyntaf ymdebyga'u darlleniadau i rai E, I, LL, T ac U (ii). Fodd bynnag, gwelir mai camgymeriad sydd yn $A^{(1)}$ a $D^{(1)}$, camgymeriad a wnaeth copïwr *f* neu $A^{(1)}$, oherwydd wrth ailrannu'r geiriau 'o ganiadau ag ostegion' ceir o 'ganiadau a gostegion', sef yr un darlleniad ag a geir yn P (i). Os felly, ymddengys mai darlleniad cynsail *c* a drosglwyddwyd i P (i) yn hytrach na darlleniadau *b*, A, G a $FF^{(1)}$.

Fodd bynnag, mae P (i) yn cynnwys dau ddarlleniad na ellir eu hesbonio fel hyn, sef rhifau 1 a 7. Efallai y gellir dadlau mai dilyn copïwr y testun sy'n gynsail i P (ii) a wnaeth copïwr P (i) yn rhif 1, gan mai 'ay Cany yn awenyddgar' a geir yn D, sef

perthynas nesaf y gynsail goll hon; neu efallai y gellir dadlau fod copïwr P (i) a chopïwyr *b*, A, G a FF$^{(1)}$ wedi crynhoi'r cymal yn annibynnol ar ei gilydd. Ond annigonol iawn ydyw'r esboniadau hyn, yn enwedig wrth ystyried enghraifft 7. Mae'n amlwg mai'r gair 'achos' a drosglwyddwyd trwy gynsail *c*, gan mai dyna a geir yn E, I, LL, T, U (ii), A$^{(1)}$ a D$^{(1)}$; felly sut a phaham yr ysgrifennodd copïwr P (i) 'escüs' fel y gwnaeth copïwyr *b*, A, G a FF$^{(1)}$?

Yr unig esboniad posibl ydyw fod gan gopïwr P (i) gopi o fwy nag un testun wrth law pan oedd yn copïo'r Statud. Defnydiodd *d* fel sail i'w destun, defnyddiodd gynsail goll testun P (ii) i ychwanegu at yr hyn yr oedd ganddo'n barod, a defnyddiodd destun arall – testun *b*, A, G, FF$^{(1)}$, neu destun coll arall sy'n perthyn iddynt – i addasu ambell ddarlleniad. Er nad ydyw hyn yn cynnig esboniad cwbl dderbyniol, ni ellir cynnig esboniad gwell heb ddarganfod mwy o destunau.

Ar sail y dystiolaeth sydd ar gael, ni ellir ond dweud fod gan P (i) fwy o siawns o darddu o gynsail *d* nag o'r un gynsail arall.

Yr unig destun a erys yw S (ii). Yr hyn a geir yn y testun hwn ydyw'r paragraff sy'n sôn am yr eisteddfod a gynhaliwyd yng Nghaerwys yn 1523. Ni ellir honni fod y testun hwn yn 'gopi' o'r un testun arall gan mor wahanol ydyw'r gystrawen a'r dull o ysgrifennu; ond i'r gangen hon y perthyn y testun, yn ôl pob tebyg, gan ei fod yn nodi, fel gweddill testunau'r gangen, fod yr eisteddfod wedi ei chynnal ar yr ugeinfed, yn hytrach nag ar yr ail, o fis Gorffennaf.

O ba destun yn union y tardd S (ii), felly?

Ymddengys fod S (ii) yn gynharach o ran dyddiad nag A$^{(1)}$, D$^{(1)}$ a FF$^{(1)}$, felly nid ydyw'n addasiad o'r un o'r testunau hyn, yn ôl pob tebyg. Ymddengys, ymhellach, nad ydyw S (ii) yn addasiad o E, I, LL, T nac U (ii), nac felly o *ch*, *dd* nac *e* gan ei fod yn

cynnwys gwybodaeth lawnach na hwy:

E	-
I	-
LL	-
T	-
U (ii)	-
S (ii)	ger bron Risiart ap Howell ap Ienn vychan siryf y flwyddyn honno ar Sir y fflint

Os felly, rhaid bod S (ii) yn addasiad o *b*, A, G, neu o destun coll arall.

Er gwaethaf prinder tystiolaeth, ymddengys mai G sydd agosaf at S (ii), a hynny gan fod G a S (ii) yn cynnwys enw llawn y bardd Gruffudd ap Ieuan ap Llywelyn Fychan. Nid ydyw hyn, fodd bynnag, yn ddigon o brawf i honni'n bendant mai addasiad o G ydyw, ac nid ydyw ychwaith yn profi nad copi o gynsail *b* ydyw S (ii).

Ar sail y dystiolaeth sydd ar gael, felly, yr unig beth y gellir ei honni ydyw fod gan S (ii) well siawns o darddu o G nag o'r testunau eraill.

Cynigir y stema ganlynol yn betrus:

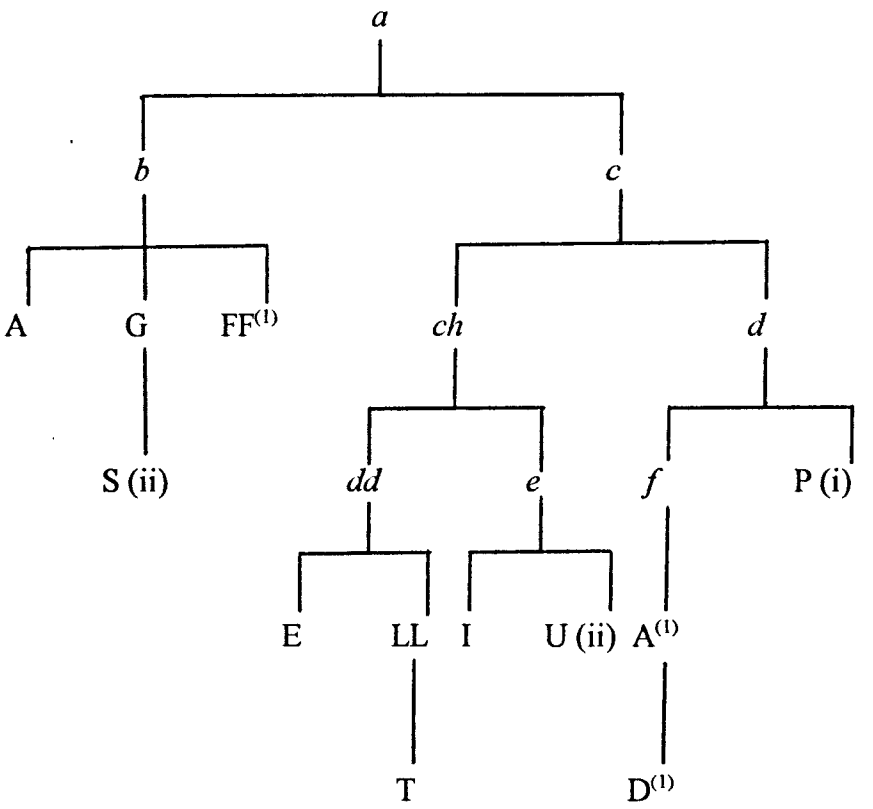
a
b
c
A
G
FF(1)
ch
d
S (ii)
dd
e
f
P (i)
E
LL
I
U (ii)
A(1)
T
D(1)

Ceir pedwar testun o fewn y gangen hon, sef B, C, H a $CH^{(2)}$. O'r rhain C a H yn unig sy'n 'gyflawn', gan mai rhai adrannau'n unig a geir yn $CH^{(2)}$, ac nid ydyw dechrau na diwedd B wedi goroesi.

Er bod C, H yn cynnwys llawer o adrannau sy'n cyfateb yn fras i gynnwys testunau mewn canghennau eraill – megis cyhoeddiad Eisteddfod Caerwys 1523, gwybodaeth am y rhai a chanddynt hawl i glera, maes llafur y gwŷr wrth gerdd a'r rheolau cyffredinol – gwelir eu bod yn cynnwys rheolau na welir eu tebyg yn unman arall. Ceir ynddynt hanes a chyhoeddiad yr eisteddfod a gynhaliodd Gruffudd ap Cynan; dywedir bod yn rhaid i ddisgybl ddod gerbron cynulliad o bendefigion cyn dod yn fardd, er mwyn i'r pendefigion farnu a oedd yn gymwys ii gael ei hyfforddi ai peidio; a sonnir ynddynt am dri math o ddyn na chaniateid iddynt fynd yn wŷr wrth gerdd, sef mab nad oedd yn gwybod pwy oedd ei dad, mab aillt a mab a chanddo anaf ar ei wyneb. Ymhellach, nodir ynddynt mai meibion ieuengaf boneddigion a ordeinid yn wŷr wrth gerdd yn draddodiadol, ond oherwydd nad oedd y meibion hyn yn ddigon galluog yn y gelfyddyd dywedir bod caniatâd i ddynion eraill ddysgu'r gelfyddyd hefyd, rhag i'r gelfyddyd ddiflannu am byth. Yn ogystal, nodir yn y testunau hyn sawl cywydd moliant a sawl marwnad y dylid eu llunio, sut a pham y gallai noddwr beidio â thalu i fardd am lunio cerdd, a beth ydyw'r gwahaniaeth rhwng y sawl sy'n creu a'r sawl sy'n datgan. Yn C a H hefyd y ceir y rheol sy'n nodi na ddylai disgybl ganu i ddim byd ond i ferched ac i bethau ofer, a disgrifir y 'pum erw rydd', sef yr adegau y câi'r beirdd hawlio rhoddion. Mae'r rheolau hyn yn unigryw i destunau'r gangen hon.

Gan fod B a $CH^{(2)}$ yn anghyflawn, ni chynhwysir ynddynt yr holl reolau hyn, ond

fel gyda C a H, mae'r rheolau sy'n cael eu cynnwys ynddynt yn unigryw i'r gangen hon – er enghraifft yn B ceir hanes yr eisteddfod a gynhaliodd Gruffudd ap Cynan, sonnir am ddod â disgybl gerbron cynulliad o bendefigion, nodir pwy oedd y gwŷr nad oedd ganddynt hawl i ddod yn feirdd, dywedir sawl cerdd fawl a marwnad y dylid eu llunio, a sut a pham y gallai noddwr beidio â thalu i fardd. Yn $CH^{(2)}$ nodir y gwahaniaeth sydd rhwng y sawl sy'n creu a'r sawl sy'n datgan, a chyfeirir at y pum erw rydd (er nad ydyw'r manylion yn cytuno'n llwyr â chynnwys C a H).

Gan nad ydyw $CH^{(2)}$ yn gyflawn, ac oherwydd ei fod yn destun pur lwgr, ystyrier B, C a H yn gyntaf.

Mae perthynas arbennig o ddiddorol yn bodoli rhwng y gwŷr a gopïodd y testunau hyn (sef Gruffudd Hiraethog, Wiliam Llŷn a Rhys Cain, fel y gwelwyd eisoes). Yr oedd Gruffudd Hiraethog yn athro barddol i Wiliam Llŷn, ac ar ôl ei farwolaeth daeth rhai o'r llawysgrifau a oedd ym meddiant Gruffudd i ddwylo'i ddisgybl.[1] Yr oedd Wiliam Llŷn, yn ei dro, yn athro barddol i Rys Cain, a "gadawodd Wiliam ei holl lawysgrifau"[2] iddo pan fu farw. Felly, a ellir olrhain perthynas mor syml ac uniongyrchol rhwng y testunau a gopïwyd ganddynt?

Yn anffodus, nid ydyw B yn gyflawn gan fod dechrau a diwedd y testun bellach ar goll, a'r hyn sy'n weddill o'r testun heddiw ydyw gofynion graddau'r beirdd o'r disgybl pencerddaidd ymlaen, gofynion graddau'r gwŷr wrth gerdd dant, hanes yr eisteddfod a fu gerbron Gruffudd ap Cynan, a rhai o'r rheolau cyffredinol yr oedd yn rhaid i'r beirdd eu parchu. O'r herwydd, dim ond â'r adrannau hyn y gellir cymharu'r

---

[1] Gw. *Cyd*, t. 766.

[2] *Ibid.*, t. 766. Gw. hefyd t. 651: "Gadawsai Wiliam Llŷn ei lyfrau'n gymynrodd i Rys Cain."

testun hwn â'r ddau destun arall.

Wrth graffu ar y tri thestun, gwelir bod cryn dipyn o wahaniaethau rhyngddynt. Gwahaniaethau o ran orgraff, neu mân wahaniaethau o ran geiriau unigol ydyw llawer o'r rhain, er enghraifft:

1.	B	Iengaf
	C	Ievaf
	H	iangaf
2.	B	i dwyn
	C	a dwyn
	H	i ddwyn
3.	B	ac yn vn Rodd a ffenkerdd
	C	ac yn vn rrodd a ffennkerdd
	H	ac yn vn Radd a phennkerdd
4.	B	a ddyly Gwybod
	C	a ddyly wybod
	H	a ddyly gwybod
5.	A	keniadv
	C	kaniadv
	H	kenadv

Fodd bynnag, mae gwahaniaethau mwy arwyddocaol i'w gweld rhyngddynt. Yn wir, gwelir bod y tri thestun yn cynnig darlleniadau gwahanol i'w gilydd mewn sawl man. Mae rhai o'r rhain, unwaith eto, yn rhai digon diniwed, er enghraifft:

1.	B	Eithr na ddylai
	C	Eith ni ddylai
	H	Eithr na ddyly
2.	B	ar y pedwar messur ar vgaint
	C	ar y pedwar messūr ar hvgaint
	H	ar y pedwar messūr ar vgain

Ond ceir enghreifftiau lle gwelir mwy o lawer o amrywio rhwng y darlleniadau:

1.	B	a digrivaf i gwrandaw
	C	a melyssaf nev ddigrifaf i gwrando ai darllain
	H	a digrifaf i gwrando ai ai darllain
2.	B	a howsaf a hwyaf dal kof am voliant bonheddigion a ffennaethiaid
	C	a hawssaf kadw kof am waed neu voliant bonheddigion
	H	a hwyaf daly kof ar voliant bonheddigion
3.	B	pob kynhwyssiad ac ysmvdiad Gorffwysva kyweirdant a thynniad
	C	pob kynhwyssiad ac ysmvdiad a gorffwysva ar gywairdant
	H	pob kynhwyssiad ac ysmvdva pob gorffwyssfa ar dyniad a chywairdant
4.	B	Achos ni ddylid dysgv ond Gann athro pennkerddaid
	C	Kans ni ddylid dysgv ond gan athraw penkerddiaidd
	H	Kans ni ddyly neb ddysgv Eithr gan athraw pennkerddiaidd
5.	B	Llyma bellach Gopi or ystatus afv Gar bronn y taleithioc dywyssoc Gruff ap Kynan
	C	Llyma bellach Gopi or ystatus A wnaed Gar bronn y Tywysawc Grūff ap Kynan yn berssenawl
	H	Llyma yr Eisteddvod a fv garbronn y tywysoc grūff ap kynan yn berssonol
6.	B	Bid ysbys i bawb sydd o vewn talaith Aberffro vod Eisteddvod ar wyr wrth Gerdd Tavod a thant yn Gyvreithlawn o vewn tref Gaerwys
	C	Bid ysbys i bawb o vewn Talaith Aberffraw yr hon Eisteddvod A wnaed yn Gyfraithlawn o vewn Tref gaerwys
	H	Bid hysbys i bawb ar a fydd o vewn Talaith aberffraw yn rref gaerwys vod Eisteddvod
7.	B	a Gwys a Rybudd Trwy awdurdod Gar bronn y talaithiawc dywyssoc yn bersenol
	C	a Gwys a Rybudd drwy awdurdod a char bronn y taleithioc dwyssoc
	H	o wys a Rybvdd drwy awdūrdod a char bronn y talaithiawc dywyssawc ai brenhinllwyth

8.	B	A disgybl a gymerir o rodd kenedl neu bendevic a vo Tros y genedl
	C	Ar disgybl a gymerir o rodd kenedl neu bendefigion a fo ar y genedl
	H	y sef mal y kymerir disgybl o rodd kenedl nev bendevic a vo dros y genedl
9.	B	ac onis Gwdant ni all athraw i ddysgv
	C	ac os y pendevigion ni welant i golwc arnaw ni all ai ffansi ni all athraw i ddysgv
	H	ac os y pendevigion ni welant i golwc ai ffansi arno nis gall
10.	B	yn abl i gael Grad penkerdd na bo iddo o hynny allan ddim or gelvyddyd honno ond disgyblaid ac na i athraw ymarddelw o honaw
	C	yn ynnill Gradd penkerdd wrth fraint y gelvyddyd Ef a gyll i radd o hynny allan
	H	yn ynnill o gwbl wrth vraint y gelfyddyd val y mae yn dangos Rac llaw Ef a gyll i radd o hynny allan
11.	B	a gavas Gann I athraw ond yn ysgol i athro dan i athraw nev drwy i gennad
	C	a gafas gann i athraw onid a wnel yn ysgol i athro nev drwy gennad i ddysgv arall
	H	ar a gavas gann i athraw onid a wnel dann i athraw yn ysgol yr athro nev drwy i ganiad i ddysgv
12.	B	pob disgybl ysbas oni gaffo Radd disgyb disgyblaidd bod Gida i athraw bob grawys oni bydd klevyd nev Garchar nev achos kyvreithlawn
	C	ac ar bod gida i athraw bob grawys ac yn Enwedic pob disgybl ysbas nes ynnill gradd disgybl disgyblaidd Dan boen kolli oni bydd klevyd ne garchar nev ryw achos kyvreithlawn
	H	ac ar bob disgybl vod gida i athraw y grawys ac yn Enwedic pob disgybl ysbas nes ynnill gradd disgybliaidd dan boen kolli i radd oni bydd karchar nev glevyd nev gyvryw achos kyvreithlawn
13.	B	ac o brwysga yn y wledd kolli i rodd
	C	ac o brwysga yn y wledd val na allo ymlywodraethv I hvn kolli i rodd
	H	O brwysga yn y wledd val na allo i ymlywodraeth i hvn kolli i rodd wrth yr Ystatus honn

Awgryma hyn nad oes perthynas uniongyrchol rhwng B, C a H.

Caiff hyn ei gadarnhau gan dystiolaeth bellach. Ni all C a H fod yn gopïau o B, gan fod rhannau o B yn ddiffygiol, er enghraifft:[1]

1.	B	-
	C	nid oes dogn ar I rodd nac ar i gelfyddyd
	H	nid oes dogn ar i gelvyddyd nac ar i rodd
2.	B	-
	C	ac oni bydd
	H	ac oni bydd ef wedi kyrhaeddyd gradd ddisgyblaid
3.	B	-
	C	ac na bo i athraw ymarddelw o honaw byth
	H	nac i athraw ymarddelw o honaw
4.	B	-
	C	onid Eirch iddo ddyfod Ac os Eirch doed pan archo amod a dyrr kyfraith
	H	onid airch iddaw ddyvod ac os eirch doed pan archer amod a dyrr kyvraith
5.	B	-
	C	a deved a hwy adref pan vynno
	H	a dyvod a hwynt adref pann vynno ar amser y digwyddo vod yn dda
6.	B	mae yn gydyma
	C	y mae yn gydymaith i benkerdd
	H	y mae yn gydymaith i benkerdd

Ychwaith, ni all H fod yn gopi o C gan fod rhannau o C yn ddiffygiol, er enghraifft:

[1] Er bod dechrau a diwedd B ar goll, nid yn yr adrannau coll hyn y disgwylid i'r wybodaeth a ddyfynnir uchod fod, felly gellir awgrymu bod yr hyn a ddyfynnir uchod yn B a H wedi ei hepgor rywsut neu'i gilydd o grynswth yr hyn sy'n weddill o B gan gopïwr B ei hun, efallai, neu gan gopïwr y testun sy'n gynsail i B.

1.	B	-
	C	-
	H	ar .24. O glymav kydgerdd ar pedwar messvr ar vgaint yssydd arnynt
2.	B	-
	C	-
	H	ond na ddyly ymgystadlv ac ef yn benkerdd
3.	B	i benkerddiaid i ddewisso
	C	i benkerddiaid y ddewis
	H	i bennkerddiaid a doethion i varnv ai ddewisso
4.	C	-
	H	disgybl ysbas nid oes dogyn ar i rodd nai radd ond barn pennkerdd a ellir gwr wrth gerdd o honaw
5.	C	-
	H	pob kolofn or pedair kolofn a dalant ddekwlm bob vn ond kanv dekwlm o vlaen
6.	C	ond i ferched ne vasswedd
	H	namyn i verched ac i ofer bethav yn ddyvaliadav i gyfadnabod ai awenydd nes kael gradd mewn Eisteddvod warantedic
7.	C	-
	H	Ac or Tair kelvyddyd i soniwyd vchod amdanynt nid amgen Tavod Telyn a chrwth y mae Tair gradd ymhob vn ohonynt nid amgen pennkeirddiaeth disgybliaeth a thinkerddiaeth

Yn ogystal, ymddengys na all B fod yn gopi o C a H gan fod rhannau o B yn llawnach na C a H, er enghraifft:

1.	B	Dogn nid oes ar i rodd nai radd
	C	-
	H	-
2.	B	yr ordeiniwyd or blaen
	C	ordeiniwyd
	H	ir ordeiniwyd

3.	B	Pennkerdd kerdd Tavod
	C	Pennkerdd
	H	Pennkerdd
4.	B	Kerdd Tant bellach ai Reolaeth
	C	Kerdd Tant
	H	Kerdd dant

Yn ogystal, mae'r ffaith fod B, yn ôl pob tebyg, yn hŷn na C a H yn awgrymu nad ydyw B yn gopi o C a H.

Ymddengys, ymhellach, nad ydyw C yn gopi o H gan fod C yn llawnach mewn mannau, er enghraifft:

1.	C	wrth ordr A geiriav
	H	wrth Eiriav
2.	C	Llyma ystatus Gruff ap kynan Tywyssoc Gwynedd ar wyr wrth Gerdd Tavod a thant
	H	-
3.	C	brenhin lloegr
	H	-
4.	C	Disgybl disgyblaidd kerdd davod a ddyly gwybod or messurav
	H	Disgybl disgyglaidd kerdd davod devddec or messurav
5.	C	i wybod arr i llw pwy aplaf i ddysgv y gelvyddyd yn Iawn ac yn warantedic ac i ddysgv Eraill ac i wellav pobpeth ar a fo arr gam yn ddysgedic
	H	ar i llw pwy aplaf ac aplaf i ddysgv y gelvyddyd yn iawn i arall ac i wellav arr gam
6.	C	ac ni chaiff y llall roi sialens arno dan radd disgybl pennkerddiaidd
	H	-
7.	C	ai kanv yn warantedic
	H	-
8.	C	a hynny a varn athrawon orr Gelvyddyd

H -

Gellir dadlau nad ydyw'r ychwanegiadau a geir yn rhifau 1, 3 a 4 uchod yn rhai arwyddocaol iawn, ond mae'r gweddill yn ychwanegiadau sylweddol. Ymhellach, mae'r ffaith fod darlleniadau C yn llawnach ac yn gywirach na darlleniadau H yn rhif 5 yn profi nad ydyw C yn gopi o H.

Mae perthynas copïwyr y testunau hyn, felly, yn dwyllodrus o syml, ac nid ydyw'r dystiolaeth destunol yn cefnogi'r ddamcaniaeth y gallai H fod yn gopi o C, ac y gallai C fod yn gopi o B.

Beth yn union, felly, ydyw perthynas y testunau arbennig hyn?

Mewn rhai mannau mae B a C yn debycach i'w gilydd nag i H, er enghraifft:

1.	B	yn gyvlawn o gerddwriaeth
	C	yn gyflawn o Gerddwriaeth
	H	yn ddefnygar o gerddwriaeth
2.	B	yn athro awduredic
	C	yn athraw awdūredic
	H	yn awdūr ac yn athro
3.	B	y pedair kadair ar pedwar kolofn
	C	i bedair kadair ai bedair kolofn
	H	4 kolofn ar .4. kadair
4.	B	Ac yn gymaint
	C	Ac yn gymaint
	H	Ac yn gyntaf
5.	B	A hevyd ydd ydys Trwy yr ystattus hon yn Gwahard I athraw gymeryd Tri bath ar ddyn yn ddisgybl
	C	Hevyd ydd ydis drwy yr ystattūs honn yn gwahardd I athraw gymeryd Tri bath Ar ddyn yn ddisgybl
	H	Hevyd bod drwy yr ystatūs honn Ryw vath ar ddyn ni all athro i kymeryd yn ddisgybl

Mewn mannau eraill, mae B a H yn debycach i'w gilydd nag i C, er enghraifft:

1.	B	holl roledigaethav
	C	hol reolav
	H	holl reoledigaethav
2.	B	anant a cherddwyr
	C	anant kerddwyr
	H	anant a cherddwyr
3.	B	anvynych
	C	an aml
	H	anvynych
4.	B	Tri Gwaharddedic vchod
	C	Tri bai gwaredic a ddywedais yn y blaen
	H	Tri gwaharddedic vchod
5.	B	dan boen ffin
	C	dan boen ffin a charchar
	H	dan boen ffin
6.	B	na wnelon lateirwyd
	C	na wnelont lateiaeth
	H	na wnelon lateirwydd
7.	B	Gwatwar dynwared
	C	dynwared gwatwar
	H	gwatwar dynwared

Ond ymddengys fod y berthynas rhwng C a H yn nes o lawer, er enghraifft:

1.	B	mae yn gydyma
	C	y mae ef yn gydymaith i benkerdd
	H	y mae yn gydymddaith i benkerdd
2.	B	yn ddefnyddiol o ddigrivwch
	C	yn ddefnyddgar o ddigfirwch
	H	yn ddefnyddgar o ddigrifwch
3.	B	dwy golofn a dwy gadair
	C	a dwy gadair a dwy golofn

	H	dwy gadair a dwy golofn
4.	B	att yr athraw
	C	a all yr athro
	H	a all yr athraw
5.	B	mab ac anaf erchyll ar i wyneb a mab a vo amhevs gan i dad
	C	mab amhevs Gann i dad a mab ac anaf Erchyll ar i wyneb
	H	mab amhaūs gann i dad a mab ac anaf Erchyll angharedigawl ar i wyneb
6.	B	Tair Gradd o bob kelvyddyd Tavod a thant
	C	Tair Grad o bob kelfyddyd ac a berthyno arnynt
	H	Tair Gradd o boob kelvyddyd ac a berthyn atynt
7.	B	i bawb a vai o synnwyr a deall
	C	i bob bath ddyn a vai afrifed o awen a synnwyr a deall
	H	i bob math ar ddyn a vai avrifed o awen a synnwyr a deall
8.	B	I erchi march na walch nev Gyvryw anwyldlws nodedic
	C	I erchi march ne vilgi nev gyfryw anwyldlws nodedic
	H	i erchi march nev vilgi nev gyvryw anwyldlws nodedic
9.	B	val ybo yr achos
	C	val y digwyddo
	H	val y digwyddo
10.	B	a merch nev wraic llei delon
	C	am wraic ne morwyn Lle delon
	H	am wraic nev vorwyn lle del
11.	B	ymgalyn a bradoc
	C	ymgalyn a lladron
	H	ym galyn a lladron
12.	B	yw kadarnhav hwyntav
	C	I kadarnhau ai kanhorthwyaw
	H	i kadarnhav ai kanhorthwy
13.	B	mis o vlaen
	C	mis ymlaen
	H	mis ymlaen
14.	B	y dylynt ymwel
	C	y perthyn vddynt ymwel
	H	y perthyn vddynt ymwel

I grynhoi, felly, gellir dweud bod C a H yn nes at ei gilydd na B a C neu B a H; ond ni ellir dweud fod y naill na'r llall fawr agosach na'i gilydd at B, er bod yr ystadegau'n awgrymu bod H rywfaint yn nes at B nag ydyw C. Fodd bynnag, er bod C a H yn debyg, ceir llawer o wahaniaethau rhyngddynt, a chan fod H yn llawnach na C gellir awgrymu ei fod yn nes at frig y gangen na C. Ar sail y dystiolaeth destunol, felly, gellir awgrymu bod C a H yn rhannu'r un gynsail gyffredin, ond bod C efallai gam ymhellach na H oddi wrth y gynsail hon. Ymddengys nad ydyw B yn tarddu o'r gynsail hon gan na all arddel perthynas mor agos â C a H; ond gan fod testun B yn bur ddiffygiol mewn mannau, awgrymir nad ydyw'n gopi uniongyrchol o'r testun sy'n gynsail i'r gangen.

Cynigir y stema ganlynol:

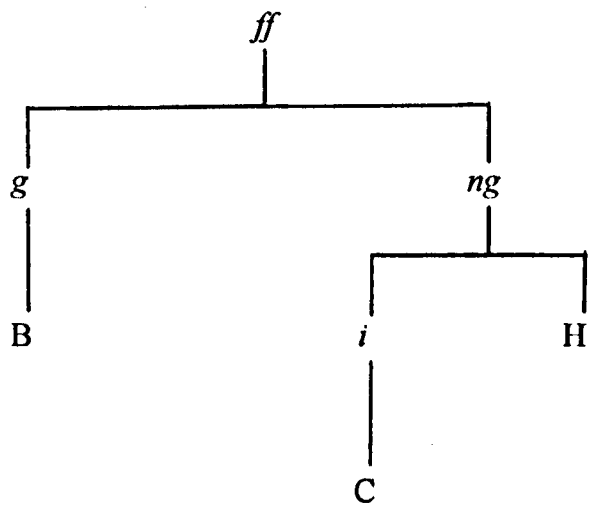

Beth, felly, ydyw perthynas y testun anghyflawn a erys â'r testunau hyn, sef $CH^{(2)}$?

Ar ddechrau $CH^{(2)}$ ceir yr wybodaeth a ganlyn:

This curious fragment of the Laws of the Bards was faithfully copied from an ancient parchment roll, which is in the Ashmolean Musueum, Oxford.[1]

Mae CH(2), felly, yn gopi o lawysgrif na ellir, hyd y gwn i, ei chanfod heddiw.[2] Ond os gellir dibynnu'n llwyr ar yr wybodaeth uchod, gwelir bod CH(2) yn gopi ffyddlon o'r llawysgrif goll hon. Nid ydyw CH(2) yn destun cywir iawn, a cheir ynddo sawl enghraifft o gamddarllen - '1.3'[3] yn hytrach na '1d.', neu '[p]erchynassau'[4] yn hytrach nag 'perthynasau'. Mae'n anodd meddwl, rywsut, y byddai copïwr CH(2) wedi atgynhyrchu'r beiau hyn wrth gopïo'r llawysgrif sydd yn Amgueddfa Ashmole, a hwythau at ei gilydd yn feiau amlwg. Awgryma hyn mai beiau sy'n deillio'n uniongyrchol o ddiofalwch copïwr CH(2) ydynt. Fodd bynnag, ceir gwallau eraill sy'n awgrymu bod y gynsail a ddefnyddiodd copïwr CH(2) hefyd yn ddiffygiol, gan fod copïwr CH(2) weithiau yn gadael bylchau neu'n awgrymu ei anallu i ddeall y gynsail trwy gyfrwng cyfres o ddotiau, er enghraifft '.....wellan efo ac gam'.[5] Gellir dadlau mai bai copïwr CH(2) ydyw'r 'ac' lle dylid darllen 'ar'; ond mae'r gair 'wellan' a'r dotiau o'i flaen yn awgrymu bod cymaint o ddiffyg yn y testun sy'n gynsail i CH(2) nes rhwystro'r copïwr rhag sylweddoli beth yn union oedd cyd-destun yr hyn a gopïai. Petai ef wedi gweld y deunydd yn ei gyd-destun priodol, efallai y byddai wedi gallu cywiro'r

---

[1] CH(2), tu mewn i'r clawr.

[2] Cadarnhawyd y ffaith na ellir canfod y llsgr. heddiw imi gan yr Athro Brynley F. Roberts mewn llythyr dyddiedig 8 Rhagfyr 1998. Efallai fod y llsgr. hon yn Amgueddfa Ashmole yn llsgr. y bu Edward Lhuyd neu un o'i gynorthwywyr yn gweithio arni, ond drachefn methais â chanfod cyfeiriad ati yng ngweithiau Edward Lhuyd.

[3] CH(2), t. 11.

[4] *Ibid.*, t. 13.

[5] *Ibid.*, t. 2. "Ac i wellhau a fo ar gam" ydyw'r darlleniad a geir yn H.

darlleniad. Ar wahân i fylchau a chamgymeriadau fel hyn, gwelir bod diffyg trefn o fewn y testun. Yn ogystal, nid ydyw $CH^{(2)}$ yn destun cyflawn, ond gan nad oes unrhyw dystiolaeth fod tudalennau o'r testun wedi eu rhwygo ymaith neu eu colli, gellir awgrymu nad oedd y gynsail a ddefnyddiodd copïwr $CH^{(2)}$, sef y llawysgrif yn Amgueddfa Ashmole, yn gyflawn ychwaith, os gellir derbyn gair y sawl a nododd fod $CH^{(2)}$ yn gopi ffyddlon o'r llawysgrif honno, hynny ydyw. O hyn allan, cyfeirir at y llawysgrif a geid yn Amgueddfa Ashmole fel cynsail *l*.

Beth, felly, ydyw perthynas cynsail *l* â B, C a H?

Yn anffodus, gan fod B a $CH^{(2)}$ yn anghyflawn, a chan nad yr un adrannau sydd wedi goroesi yn y ddau destun, ni ellir eu cymharu â'i gilydd.

Wrth gymharu $CH^{(2)}$ â C a H ymddengys, ar yr olwg gyntaf, nad ydyw cynsail *l* yn tarddu'n uniongyrchol o'r un ohonynt:

1.	C	a gaffo yr vchel radd hynny
	H	a gaffo yr vwchelvraint hwnnw
	$CH^{(2)}$	i kwsant y Racorfraint hwnnw
2.	C	Llyma val i nodwyd rroddion vddyn gan vrehyrion Tref tadawl
	H	Llyma megis i nodwyd Roddion gann vrehyrion Tref Tadawl
	$CH^{(2)}$	llyma fal noded wrth yr ystatud rhoddion i bob gradd gan frehyrion Tref Tadawl
3.	C	pennkerdd kerdd davod all sialens am i gowydd /80 a cheinioc
	H	pennkerdd kerdd davod a ddychon sialens am i gywydd geinioc a .80.
	$CH^{(2)}$	Pob pencerdd o brydydd am gywydd, keinioc a ffedwar vgain
4.	C	gwyl ar bennic pedair ar vgaint o ariant A neithior Reiol yr vn modd ac ar gylchwyl nodedic wyth geinioc ac mewn neithior gyffredin y mae yr vn modd

	H	ar arr bol gwyl ar bennic dav swllt neithior reiol vn modd ar gylchwyl dwy rod neithior gyffredin yr vm modd
	$CH^{(2)}$	Disgybl disgyblaidd pob un or tair gwyl arbennic, pasc, Nydolic, a Sulgwyn .24. Neithior Reiol yr un modd a chylchwyl
5.	C	Tavod a thant
	H	kerdd Tavod a thant Telyn a chrwth
	$CH^{(2)}$	kerdd dafod a cherdd dant Telyn a chrwth

Caiff hyn ei gadarnhau gan y ffaith fod $CH^{(2)}$ yn cynnwys ambell beth nas ceir yn C a H, er enghraifft:

1.	C	-
	H	-
	$CH^{(2)}$	Disgybl ysbas graddol nid oes dogn ar i rodd ond o gydnabyddiaeth i fod yn myned yn wr wrth gerdd kaner rhodd y disgybl dysgyblaidd mewn neithior reiol neu wyl ar-bennic ymhob lle amgenach nid oes ond a fynner i roi o syberwyd
2.	C	y sulgwynn
	H	y sulgwynn
	$CH^{(2)}$	y drydedd erw rydd yw y sulgwyn
3.	C	bod i wyr wrth gerdd rodd pawb yni radd
	H	bod i wyr wrth gerdd rod pob vn wrth vraint i radd
	$CH^{(2)}$	bod i wyr wrth gerdd y dydd y bai ef yn kyfodi i blas i Rodd i bawb wrth fraint i radd
4.	C	nid oes i wyr wrth gerdd sialens Rodd o hynny allan
	H	nid oes i wyr wrth gerdd sialens Rodd o hynny allan
	$CH^{(2)}$	nid oes i wr wrth gerdd ddiwti yn y byd na Rodd o hynny allan

Os nad ydyw *l* yn gopi o C na H, a ellir honni bod *l* yn tarddu o gynsail gyffredin C a H, sef *ng* uchod, neu o'r un gynsail â C, sef *i*?

Er na ellir profi hyn yn derfynol, awgrymir nad ydyw *l* yn tarddu o *ng* nac *i* gan

fod $CH^{(2)}$ yn cynnwys paragraff cyfan nas ceir yn C a H fel y gwelwyd uchod. Oherwydd nad ydyw'r paragraff yn bresennol yn C a H, awgrymir nad ydoedd yn bresennol yng nghynsail gyffredin y ddau destun, sef *ng*. Byddai'n ormod o gyd-ddigwyddiad, braidd, i gopïwyr C a H hepgor y paragraff yn annibynnol ar ei gilydd, er nad ydyw'n amhosibl o gofio nad ydyw C yn tarddu'n uniongyrchol o'r un gynsail â H. Awgrymir, felly, fod *l* yn tarddu o gynsail arall heblaw *ng* neu *i*.

Un gynsail bosibl ydyw'r un y tardd B ohoni, sef *g*. Pe bai testunau B a $CH^{(2)}$ yn gyflawn fe ellid profi neu wrthrbofi hyn yn derfynol; ond gan na ellir eu cymharu â'i gilydd, fel y nodwyd eisoes, ni ellir dilyn y trywydd hwn.

Ymddengys, felly, fod *l* yn tarddu o gynsail sy'n annibynnol ar gynseiliau *g*, *ng* ac *i*. Oherwydd y bylchau a'r gwallau a geir yn $CH^{(2)}$, gellir awgrymu bod cryn bellter rhwng *l*/$CH^{(2)}$ a'r testun a geid yn *ff*. Fodd bynnag, mae'r ffaith fod un darlleniad yn $CH^{(2)}$ yn well ac yn gywirach darlleniad na'r un a geir yn H yn awgrymu ei fod yn nes na'r disgwyl at *ff*. Dyma'r darlleniad:

C	-
H	Ac or Tair kelvyddyd i soniwyd vchod amdanynt nid amgen Tavod Telyn a Chrwth ac y mae Tair gradd ymhob vn o honynt nid amgen pennkeirddiaeth disgybliaeth a thinkerddiaeth
$CH^{(2)}$	Ac or Tair kelfyddyd y soniwyd uchod am danaddynt nid amgen kerdd-Dafod, Kerdd-Delyn, a cherdd Grwth, mae Tair gradd ymhob vn hon addynt, nid amgen penkeirddiaeth disgyblaeth a thinkeirddiaeth

Efallai mai camgymeriad ar ran copïwr H a welir yn yr enghraifft uchod; ond mae'r ffaith nad ydyw'r paragraff wedi cael ei gynnwys yn C yn awgrymu fod rhywfaint o ddryswch yn narlleniad *ng*. Nid ydyw'r dryswch hwn i'w gael yn nhestun $CH^{(2)}$, fe

ymddengys.

Wrth graffu'n fwy manwl ar C, H a $CH^{(2)}$, gwelir bod $CH^{(1)}$ yn cytuno'n llawer amlach â H yn hytrach na C, er enghraifft:

1.	C	Llyma y Ragor y ssydd Rwng y gwnaethurwr ac atgeiniad
	H	A llawer o wahaniad yssydd Rwng gwnaethvriawdr ac atkeiniad
	$CH^{(2)}$	A llawer o wahaniad sydd rwng gwneuthuriawdr ac atgeiniad
2.	C	ar atgeiniad yn atgan y peth
	H	ar atkeiniad y ssydd yn kanv peth
	$CH^{(2)}$	ar attgeiniad sydd yn kanu y peth
3.	C	hwnnw a ddylai y glod ar braint
	H	hwnnw piav y glod ar braint
	$CH^{(2)}$	hwnw piau y glod ar braint
4.	C	yn yr hynn lleiaf
	H	or hynn lleiaf
	$CH^{(2)}$	or hynn lleiaf
5.	C	yn ol kael
	H	wedy kaffael
	$CH^{(2)}$	wedy kaffael
6.	C	i wybod
	H	a gossod o gyfadnabob
	$CH^{(2)}$	a gossod o gyfa adnabod
7.	C	-
	H	Tevlūwr o ran iachav lle gwypo achav y gwr ar wraic dwy geinioc lle ni wypo ond vn keinioc gida syberwyd bonheddion
	$CH^{(2)}$	Teuluwr o ran achau lle gwypo achau y gwr ar wraic 2d lle ni wyppo ond vn 1.3
8.	C	morwyn wyry
	H	morwyn Ievank
	$CH^{(2)}$	morwyn Ievanc

Pam, felly, fod perthynas nes rhwng $CH^{(2)}$ a H yn hytrach na $CH^{(2)}$ a C? Eisoes

fe awgrymwyd nad ydyw C yn tarddu'n uniongyrchol o'r gynsail y tardd H ohoni, ond ei fod, yn hytrach, gam ymhellach oddi wrth gynsail gyffredin y gangen. Oherwydd hyn, gellir dadlau bod C yn cynnwys mwy o newidiadau neu amrywiadau na H – rhai o'r newidiadau hyn yn rhai a wnaed gan gopïwr C ei hun, a'r gweddill yn rhai a wnaed gan gopïwr *i*, mae'n debyg. Oherwydd y cam ychwanegol hwn, nid ydyw testunau C a $CH^{(2)}$ mor agos at ei gilydd.

Cynigir y stema ganlynol:[1]

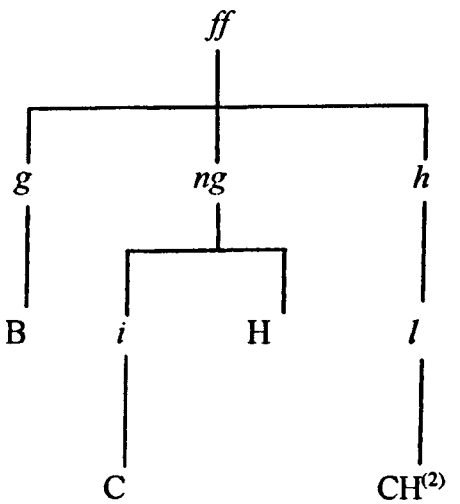

[1] Gan fod *l* yn ddiffygiol fel $CH^{(2)}$, yn ôl pob tebyg, ymddengys nad ydyw *l* yn tarddu'n uniongyrchol o *ff*, ond ei fod yn tarddu o gynsail arall, sef *h* uchod.

Mae deg o destunau'n perthyn i'r gangen hon, sef CH, $C^{(1)}$, $H^{(1)}$, $PH^{(1)}$ (ii), $S^{(1)}$ (iii), $T^{(1)}$ (iv), $TH^{(1)}$ (i), $B^{(2)}$ (i), $C^{(2)}$ a $FF^{(2)}$ (i). O'r rhain, $PH^{(1)}$ (ii) yn unig sy'n anghyflawn.

Er mai deg a destunau a erys heddiw, ymddengys fod un testun arall o leiaf yn perthyn i'r gangen hon yn wreiddiol gan fod yr holl destunau uchod yn tarddu naill ai'n uniongyrchol neu'n anuniongyrchol o'r llyfr a gyflwynodd Gruffudd Hiraethog i Risiart Mostyn, sef 'Lloegr drigiant ddifyrrwch Brytanaidd Gymro'. Ys dywed Graham C. G. Thomas, "no autograph copy of this work survives",[1] ond ceir sawl copi ohono, a'r cynharaf o'r rhain ydyw'r copi a geir yn CH. Ymddengys fod $C^{(1)}$, yn ogystal, yn gopi uniongyrchol o 'Lloegr drigiant...' Medd J. Gwenogvryn Evans wrth drafod $C^{(1)}$:

> This MS is a copy of the same original as Pen. MS. 155.[2]

Mae'r gangen hon, felly, yn rhannu'n ddwy: y testunau sy'n tarddu o CH, a'r testunau sy'n tarddu o $C^{(1)}$.

Cyn mynd ati i drafod perthynas y testunau hyn â'i gilydd, gwell fyddai ceisio rhoi darlun bras o'r hyn sy'n nodweddu'r gangen. Fel llawer o destunau a gynhwysir mewn canghennau eraill, mae testunau'r gangen hon yn dilyn yr un patrwm cyffredinol yn rhannol: cyhoeddiad Eisteddfod Caerwys 1523, y sawl a chanddynt hawl i glera, maes

---

[1] Graham C. G. Thomas, 'From Manuscript to Print - I', *GWL*[3], t. 249.

[2] *RWM* II, t. 865.

llafur y beirdd, maes llafur y cerddorion, rheolau cyffredinol, sut y gellir graddio mewn neithior frenhinol, sut y gall pencerdd ennill ariandlws, a'r rhoddion a gâi'r gwŷr wrth gerdd. Fodd bynnag, er bod rhai o'r adrannau hyn i'w gweld mewn un neu fwy o'r canghennau eraill, dyma'r unig gangen lle gwelir yr adrannau hyn i gyd gyda'i gilydd yn yr union ffurf hon.

Ystyrier y testunau sy'n perthyn i CH yn gyntaf.[1]

Wrth gymharu'r testunau â CH a $C^{(1)}$, gwelir bod tri ohonynt yn cytuno'n llawer amlach â CH, sef $H^{(1)}$, $B^{(2)}$ (i) a $FF^{(2)}$ (i). Cytuno o ran orgraff a wnânt yn aml, er enghraifft:

1.	CH	vod eisteddvod
	$C^{(1)}$	fod Eisteddfod
	$H^{(1)}$	vod eisteddvod
	$B^{(2)}$ (i)	vod eistedvod
	$FF^{(2)}$ (i)	vod eisteddvod
2.	CH	o vewn
	$C^{(1)}$	o fewn
	$H^{(1)}$	o vewn
	$B^{(2)}$ (i)	o vewn
	$FF^{(2)}$ (i)	o vewn
3.	CH	i kelvyddyd
	$C^{(1)}$	i celfyddyd
	$H^{(1)}$	i kelvyddyd
	$B^{(2)}$ (i)	i kelvyddyd
	$FF^{(2)}$ (i)	i kelvyddyd
4.	CH	kyfreithlawn
	$C^{(1)}$	cyfreithlon
	$H^{(1)}$	kyfreithlawn
	$B^{(2)}$ (i)	kyfreithlawn
	$FF^{(2)}$ (i)	kyfreithlawn

[1] Am y tro, hepgorir $P^{(1)}$ (ii) a $C^{(2)}$ o'r drafodaeth.

5.	CH	I berchennoc
	$C^{(1)}$	ei berchenoc
	$H^{(1)}$	i berchennoc
	$B^{(2)}$ (i)	i berchennoc
	$FF^{(2)}$ (i)	i berchennoc
6.	CH	kynn i
	$C^{(1)}$	cyn ei
	$H^{(1)}$	kynn i
	$B^{(2)}$ (i)	kynn i
	$FF^{(2)}$ (i)	kynn i
7.	CH	kolli I radd
	$C^{(1)}$	colli ei radd
	$H^{(1)}$	kolli i radd
	$B^{(2)}$ (i)	kolli i radd
	$FF^{(2)}$ (i)	kolli i radd

Fodd bynnag, gwelir bod y tri thestun yn cytuno â CH yn hytrach na $C^{(1)}$ o ran geiriau unigol, yn ogystal, sef:

CH	y sawl
$C^{(1)}$	y rhai
$H^{(1)}$	y ssawl
$B^{(2)}$ (i)	y ssawl
$FF^{(2)}$ (i)	y ssawl

Awgryma hyn fod $H^{(1)}$, $B^{(2)}$ (i) a $FF^{(2)}$ (i) yn perthyn i ochr CH o'r gangen yn hytrach nag i ochr $C^{(1)}$.

Beth, felly, ydyw union berthynas y testunau hyn â'i gilydd?

Er na ellir profi hyn y tu hwnt i bob amheuaeth, awgrymir nad ydyw $H^{(1)}$, $B^{(2)}$ (i) a $FF^{(2)}$ (i) yn gopïau uniongyrchol o CH, gan fod ynddynt enghreifftiau lu o ddarlleniadau lle gwelir bod $H^{(1)}$, $B^{(2)}$ (i) a $FF^{(2)}$ (i) yn cytuno â'i gilydd yn hytrach nag â CH, er enghraifft:

1.	CH	konffyrmiad
	$H^{(1)}$	konfyrmyad
	$B^{(2)}$ (i)	konfyrmyad
	$FF^{(2)}$ (i)	konfyrymyad
2.	CH	ar ystatus
	$H^{(1)}$	ystatud
	$B^{(2)}$ (i)	y statud
	$FF^{(2)}$ (i)	y statud
3.	CH	ys ef ynt
	$H^{(1)}$	sef ynt
	$B^{(2)}$ (i)	sef ynt
	$FF^{(2)}$ (i)	sef ynt
4.	CH	Sillafav
	$H^{(1)}$	ssilldavav
	$B^{(2)}$ (i)	ssilldavav
	$FF^{(2)}$ (i)	silldavau
5.	CH	kadwynoc
	$H^{(1)}$	kadwynawc
	$B^{(2)}$ (i)	Kadwynawc
	$FF^{(2)}$ (i)	cadwynawc
6.	CH	Synwyr
	$H^{(1)}$	ssynnwyr
	$B^{(2)}$ (i)	ssynwyr
	$FF^{(2)}$ (i)	ssynwyr
7.	CH	val i bo
	$H^{(1)}$	mal y bo
	$B^{(2)}$ (i)	mal y bo
	$FF^{(2)}$ (i)	mal y bo
8.	CH	gallv dal
	$H^{(1)}$	gallu daly
	$B^{(2)}$ (i)	gallu daly
	$FF^{(2)}$ (i)	gallu daly
9.	CH	Kerdd dant
	$H^{(1)}$	Am gerdd dant Weithion
	$B^{(2)}$ (i)	Am gerdd dant Meichion
	$FF^{(2)}$ (i)	Am Gerdd dant Weithion
10.	CH	i bont
	$H^{(1)}$	i boant

	$B^{(2)}$ (i)	i boant
	$FF^{(2)}$ (i)	y boant
11.	CH	kynwyssiad
	$H^{(1)}$	kymhwyssiad
	$B^{(2)}$ (i)	kymhwysiad
	$FF^{(2)}$ (i)	kymhwyssiad
12.	CH	sennav
	$H^{(1)}$	ssennau
	$B^{(2)}$ (i)	ssennau
	$FF^{(2)}$ (i)	ssenau
13.	CH	y rrodd nid amgen iijs iiijd
	$H^{(1)}$	y rodd yw deugain
	$B^{(2)}$ (i)	y rodd yw deugain
	$FF^{(2)}$ (i)	y rodd yw deugain
14.	CH	wrth destyn
	$H^{(1)}$	wrth descyn
	$B^{(2)}$ (i)	wrth descyn
	$FF^{(2)}$ (i)	wrth descyn
15.	CH	sialens
	$H^{(1)}$	ssialains
	$B^{(2)}$ (i)	ssialains
	$FF^{(2)}$ (i)	ssialains
16.	CH	iw hadnav ac yw chadw
	$H^{(1)}$	yw adnau ac yw gadw
	$B^{(2)}$ (i)	yw adnau ac yw gadw
	$FF^{(2)}$ (i)	yw adnau ac yw gadw

Gwelir yma fod $H^{(1)}$, $B^{(2)}$ (i) a $FF^{(2)}$ (i) yn cytuno â'i gilydd uchod o ran orgraff (e.e. rhifau 1, 4, 7, 15), eu bod yn cynnwys yr un camgyreriadau â'i gilydd (e.e. rhifau 11, 14), a'u bod yn cynnwys yr un ychwanegiadau a'r un newidiadau â'i gilydd (e.e. rhifau 13, 16).

Ymhellach, mae $H^{(1)}$, $B^{(2)}$ (i) a $FF^{(2)}$ (i) yn ddiffygiol yn yr un mannau tra mae CH yn gywir, er enghraifft:

1.	CH	yn benkerddiaidd ac yn athrawaidd val i bo kydwybodus i benkerddiaid a doethion
	$H^{(1)}$	yn bennkerddiaidd a doethion
	$B^{(2)}$ (i)	yn bennkerddaidd a doethion
	$FF^{(2)}$ (i)	yn benkerddiaidd a doethion
2.	CH	na wnelont arveroedd vakabwnds Rrodiad nev grwydrad o dy i dy Ac nad el or ty i del iddaw tra barhao y wledd ynno heb gennad gwr y ty nev wahodd gan arall a hynny dann boen kolli i rodd // Ac od a o dy i dy I ddal val vakabwnds a dwyn i rodd
	$H^{(1)}$	na wnelont arveroedd vakabwnds a dwyn i rodd
	$B^{(2)}$ (i)	na wnelont arveroedd vakabwnes a dwyn i rodd
	$FF^{(2)}$ (i)	na wnelont arveroedd vakabwnss a dwyn i rodd

Byddai'n ormod o gyd-ddigwyddiad i lygaid copïwyr $H^{(1)}$, $B^{(2)}$ (i) a $FF^{(2)}$ (i) neidio yn yr un mannau yn union â'i gilydd ac iddynt hepgor yr un darnau o'r testun yn annibynnol ar ei gilydd. Byddai'n ormod o gyd-ddigwyddiad, yn ogystal, i'r copïwyr ychwanegu at y testun yn yr un man yn annibynnol ar ei gilydd:

CH	-
$H^{(1)}$	bob un
$B^{(2)}$ (i)	bob un
$FF^{(2)}$ (i)	bob un

Yr awgrym, felly, ydyw fod testun arall yn bodoli rhwng CH a'r tri thestun arall, a bod y testun hwn yn cynnwys y nodweddion orgraffyddol, y newidiadau, yr ychwanegiadau a'r diffygion a welwyd uchod, a'i fod wedi eu trosglwyddo i $H^{(1)}$, $B^{(2)}$ (i) a $FF^{(2)}$ (i), naill ai'n uniongyrchol neu'n anuniongyrchol.

Os felly, beth ydyw perthynas $H^{(1)}$, $B^{(2)}$ (i) a $FF^{(2)}$ (i) â'r gynsail goll hon? A ydynt i gyd yn gopïau annibynnol ohoni, ynteu a oes un o'r tri thestun hyn – neu fwy – yn gopi o'r llall?

Wrth gymharu'r tri thestun â'i gilydd, gwelir bod perthynas agos rhwng $H^{(1)}$ a $B^{(2)}$

(i) ar y naill law, a rhwng $H^{(1)}$ a $FF^{(2)}$ (i) ar llaw arall, a bod llai o berthynas rhwng $B^{(2)}$ (i) a $FF^{(2)}$ (i), er enghraifft:

1.	$H^{(1)}$	ynglynion
	$B^{(2)}$ (i)	ynglynion
	$FF^{(2)}$ (i)	Englynion
2.	$H^{(1)}$	yn gydymddaith
	$B^{(2)}$ (i)	yn gydymddaith
	$FF^{(2)}$ (i)	yn gydymaith
3.	$H^{(1)}$	gorffywysva
	$B^{(2)}$ (i)	gorffywysva
	$FF^{(2)}$ (i)	gorffwyssva
4.	$H^{(1)}$	am ssyberwyd
	$B^{(2)}$ (i)	am syberwyd
	$FF^{(2)}$ (i)	anssyberwyd
5.	$H^{(1)}$	rrimynnau
	$B^{(2)}$ (i)	rrimynnau
	$FF^{(2)}$ (i)	rhimynnau
6.	$H^{(1)}$	ssaith
	$B^{(2)}$ (i)	saith
	$FF^{(2)}$ (i)	ssaith
7.	$H^{(1)}$	pawb sswyddoc
	$B^{(2)}$ (i)	pawb swyddoc
	$FF^{(2)}$ (i)	pawb sswyddoc
8.	$H^{(1)}$	yssbio
	$B^{(2)}$ (i)	ysbio
	$FF^{(2)}$ (i)	yssbio
9.	$H^{(1)}$	yn i oes
	$B^{(2)}$ (i)	yn ei oes
	$FF^{(2)}$ (i)	yn i oes
10.	$H^{(1)}$	klymau
	$B^{(2)}$ (i)	klymeu
	$FF^{(2)}$ (i)	klymau

Mae'r enghreifftiau cyntaf uchod yn dangos y tebygrwydd sydd rhwng $H^{(1)}$ a $B^{(2)}$ (i), a dengys y gweddill y tebygrwydd sydd rhwg $H^{(1)}$ a $FF^{(2)}$ (i). Tebygrwydd o ran orgraff a welir yn yr enghreifftiau olaf, er enghraifft dyblu'r llythyren 's'; ond fe ddengys y pum cyntaf rai nodweddion mwy sylfaenol ac arwyddocaol, er enghraifft y ffurf ar y gair 'cydymddaith', neu'r camgopïo a welir yn y gair 'amssyberwyd'. Gellir dadlau, ar sail hyn, fod $B^{(2)}$ (i) yn gopi uniongyrchol o $H^{(1)}$.

Ymhle, felly, y gellir lleoli $FF^{(2)}$ (i)?

Ar ochr chwith y dudalen gyntaf yn nhestun $FF^{(2)}$ (i) o'r Statud ceir yr wybodaeth a ganlyn: .

> Mss. VI. yn llyfr J Jones Gelly Lyfdy.[1]

– ac ar ddiwedd y testun ceir hyn:

> Ysgrifennwys "Y Konffyrmyad hwn a wnaethpwyd oYstatud Gruffydd ap Cynan" yn Eisteddfod Caerwys, yn y bymthegfed flwyddyn o goronedigaeth Harri wythfed. gar bronn Risiart ap Hol Vychan ei (1523) - genyf fi Gwilym Cowlyd, allan o Lyfr Ysgrif cyssefin John Jones, Gelli Lyfdy, a ysgrifenodd ef yn y flwyddyn yn 1621...[2]

Ymddengys, felly, fod $FF^{(2)}$ (i) yn gopi o destun a luniwyd gan John Jones, testun nad ydyw ar gael heddiw, hyd y gwn i. Y testun hwn ydyw cynsail uniongyrchol $H^{(1)}$ yn ogystal, o bosibl, gan fod y llawysgrif arbennig hon, yn ôl yr *Handlist* I, t. 158, yn cynnwys "A miscellany of prose and verse, much of its content being transcripts from

---

[1] $FF^{(2)}$ (i), t. 85.

[2] *Ibid.*, t. 93.

manuscripts of John Jones, Gellilyfdy, Flintshire."

Ar hyn o bryd, fodd bynnag, mae'n amhosibl dweud a ydyw testun coll John Jones yn tarddu'n uniongyrchol o CH.

Cynigir y stema ganlynol:

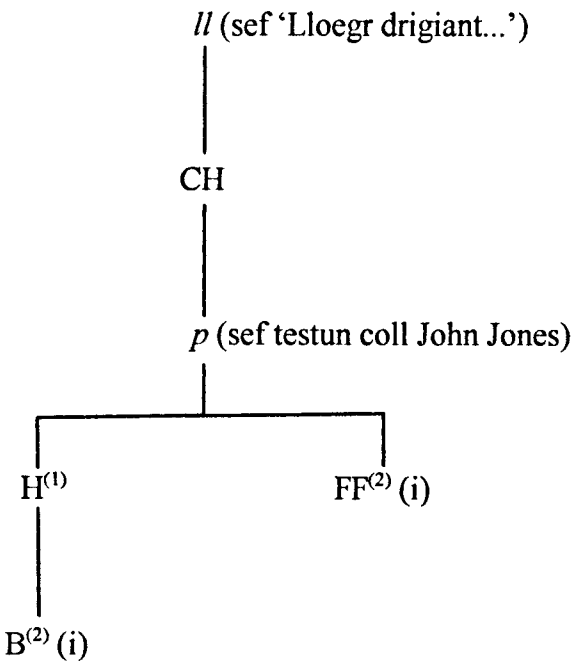

Beth, felly, am y ddau destun sy'n anos i'w lleoli o fewn y stema, sef $PH^{(1)}$(ii) a $C^{(2)}$?

Ystyrier $C^{(2)}$ yn gyntaf.

O ran orgraff a sillafiad, mae'n anodd iawn penderfynu a ydyw testun $C^{(2)}$ yn perthyn i hil CH ynteu i hil $C^{(1)}$, gan ei fod yn ymdebygu i'r ddau yn ei dro. Weithiau gwelir ei fod yn debyg i CH, er enghraifft:

1.	CH	o voneddigion
	$C^{(1)}$	o foneddigion
	$C^{(2)}$	o voneddigion

2.	CH	odlav
	$C^{(1)}$	odle
	$C^{(2)}$	odlau
3.	CH	kof
	$C^{(1)}$	cof
	$C^{(2)}$	kôf
4.	CH	kwlm
	$C^{(1)}$	cwlm
	$C^{(2)}$	kwlm
5.	CH	kadair kolofn
	$C^{(1)}$	cadair, colofn
	$C^{(2)}$	kadair, kolofn
6.	CH	karchar
	$C^{(1)}$	carchar
	$C^{(2)}$	karchar
7.	CH	kyfreithlawn
	$C^{(1)}$	cyfreithlon
	$C^{(2)}$	kyfreithlawn
8.	CH	kelwydd
	$C^{(1)}$	celwydd
	$C^{(2)}$	kelwydd
9.	CH	swkrio
	$C^{(1)}$	swcrio
	$C^{(2)}$	swkrio
10.	CH	kyff kler
	$C^{(1)}$	cyff cler
	$C^{(2)}$	kyff klêr

Dro arall, gwelir ei fod yn debyg i $C^{(1)}$, er enghraifft:

1.	CH	o vewn
	$C^{(1)}$	o fewn
	$C^{(2)}$	O fewn
2.	CH	vod eisteddvod
	$C^{(1)}$	fod Eisteddfod

	$C^{(2)}$	fod Eisteddfod
3.	CH	o voneddigion
	$C^{(1)}$	o foneddigion
	$C^{(2)}$	o foneddigion
4.	CH	kyffredin
	$C^{(1)}$	cyffredin
	$C^{(2)}$	cyffredin
5.	CH	Rwolav
	$C^{(1)}$	rheolav
	$C^{(2)}$	rheolau
6.	CH	yn ddefnyddvawr
	$C^{(1)}$	yn ddefnyddfawr
	$C^{(2)}$	yn ddefnyddfawr
7.	CH	ar voliant
	$C^{(1)}$	ar foliant
	$C^{(2)}$	ar foliant
8.	CH	i veddwl
	$C^{(1)}$	ei feddwl
	$C^{(2)}$	ei feddwl
9.	CH	Rac
	$C^{(1)}$	rhag
	$C^{(2)}$	rhag
10.	CH	a vyddai
	$C^{(1)}$	a fyddai
	$C^{(2)}$	a fyddai

Fodd bynnag, awgryma'r ffaith fod $C^{(2)}$ mewn un man yn cytuno â CH y hytrach na $C^{(1)}$ ei fod yn perthyn i hil CH:

CH	y sawl
$C^{(1)}$	y rhai
$C^{(2)}$	y sawl

I gadarnhau hyn, fel petai, gwelir bod $C^{(2)}$ yn cytuno'n amlach â'r testunau sy'n perthyn

i CH– sef $H^{(1)}$, $B^{(2)}$ (i) a $FF^{(2)}$ (i) – yn hytrach na $C^{(1)}$, er enghraifft:

1.	$C^{(1)}$	cywydd devair
	$H^{(1)}$	kywydd deu air vyrryon
	$B^{(2)}$ (i)	kywydd deu air vyrryon
	$C^{(2)}$	kowydd deuair fyrrion
	$FF^{(2)}$ (i)	kywydd deu air vyrryon
2.	$C^{(1)}$	Sillafav
	$H^{(1)}$	ssilldavav
	$B^{(2)}$ (i)	ssilldavav
	$C^{(2)}$	syllda fau
	$FF^{(2)}$ (i)	ssilldavau
3.	$C^{(1)}$	cadwynoc
	$H^{(1)}$	kadwynawc
	$B^{(2)}$ (i)	Kadwynawc
	$C^{(2)}$	gadwynawc
	$FF^{(2)}$ (i)	cadwynawc
4.	$C^{(1)}$	Cerdd dant
	$H^{(1)}$	Am gerdd dant Weithion
	$B^{(2)}$ (i)	Am gerdd dant Meichion
	$C^{(2)}$	Am Gerdd Dant Weithion
	$FF^{(2)}$ (i)	Am Gerdd dant Weithion
5.	$C^{(1)}$	i bônt
	$H^{(1)}$	i boant
	$B^{(2)}$ (i)	i boaent
	$C^{(2)}$	y boant
	$FF^{(2)}$ (i)	y boant
6.	$C^{(1)}$	ysmvdfa
	$H^{(1)}$	yssymudva
	$B^{(2)}$ (i)	ymssymudfa
	$C^{(2)}$	yssymudfa
	$FF^{(2)}$ (i)	yssymudva
7.	$C^{(1)}$	ai Athrawon
	$H^{(1)}$	ai hathrawon
	$B^{(2)}$ (i)	ai hathrawon
	$C^{(2)}$	ai hathrawon
	$FF^{(2)}$ (i)	ai hathrawon
8.	$C^{(1)}$	viijd

	$H^{(1)}$	nid amgen wyth geinioc
	$B^{(2)}$ (i)	nid amgen wyth geinioc
	$C^{(2)}$	nid amgen, wyth geiniog
	$FF^{(2)}$ (i)	nid amgen wyth keinioc
9.	$C^{(1)}$	jd
	$H^{(1)}$	keinioc yw i rodd
	$B^{(2)}$ (i)	keinioc yw i rodd
	$C^{(2)}$	keiniog yw ei rôdd
	$FF^{(2)}$ (i)	keinioc yw i rodd
10.	$C^{(1)}$	iw hadnav ac iw chadw
	$H^{(1)}$	yw adnau ac yw gadw
	$B^{(2)}$ (i)	yw adnau ac yw gadw
	$C^{(2)}$	yw adnau ai gadw
	$FF^{(2)}$ (i)	yw adnau ac yw gadw

Ymhellach, gwelir bod $C^{(2)}$, fel $H^{(1)}$, $B^{(2)}$ (i) a $FF^{(2)}$, yn cynnwys dau air nas ceir yn yr un o'r testunau eraill, sef:

$C^{(1)}$	-
$H^{(1)}$	bob un
$B^{(2)}$ (i)	bob un
$C^{(2)}$	bob un
$FF^{(2)}$ (i)	bob un

Dyma brofi, felly, mai i ochr CH o'r gangen y perthyn testun $C^{(2)}$.

Ond ymhle yn union y gellir lleoli'r testun?

Ymddegys ar yr olwg gyntaf y gall $C^{(2)}$ darddu o'r un gynsail ag y tardd $H^{(1)}$ a $FF^{(2)}$ (i) ohoni, sef *p*, gan ei fod yn cynnwys rhai nodweddion – megis sillafiad geiriau ac ychwanegiadau – nas ceir yn CH, er enghraifft:[1]

[1] Gan fod $H^{(1)}$ a $FF^{(2)}$ (i) yn cytuno mor agos â'i gilydd, yr wyf wedi cymryd yn ganiataol mai'r un darlleniadau ag a welir ynddynt hwy a welid yng nghynsail *p*.

1.	CH	Kywydd devair
	$H^{(1)}$	Kywydd deu air vyrryon
	$C^{(2)}$	kowydd deuair fyrrion
	$FF^{(2)}$ (i)	kywydd deu air vyrryon
2.	CH	Sillafav
	$H^{(1)}$	ssilldavav
	$C^{(2)}$	sylldafau
	$FF^{(2)}$ (i)	ssilldavau
3.	CH	Kerdd dant
	$H^{(1)}$	Am gerdd dant Weithion
	$C^{(2)}$	Am Gerdd Dant Weithion
	$FF^{(2)}$ (i)	Am Gerdd dant Weithion
4.	CH	ai athrawon
	$H^{(1)}$	ai hathrawon
	$C^{(2)}$	ai hathrawon
	$FF^{(2)}$ (i)	ai hathrawon

Fodd bynnag, mae'r ffaith fod $C^{(2)}$ yn cytuno â CH, o ran orgraff a sillafiad geiriau, mor aml ag y gwna â $H^{(1)}$ a $FF^{(2)}$ (i) (ac felly â *p*), yn awgrymu nad ydyw'n tarddu o *p* ond, yn hytrach, ei fod yn tarddu o gynsail goll arall a leolir rhwng CH a *p*. Caiff hyn ei gadarnhau gan y ffaith fod $C^{(2)}$, fel CH, yn cynnwys ambell beth na cheir mohono yn $H^{(1)}$ a $FF^{(2)}$ (i) a'i fod, hefyd, yn cynnwys darlleniadau cywirach na H $^{(1)}$ a FF $^{(2)}$ (i), neu ddarlleniadau sy'n nes at ddarlleniadau CH. Er enghraifft:

1.	CH	yn benkerddiaidd ac yn athrawaidd val i bo kydwybodus i benkerddiaid a doethion
	$H^{(1)}$	yn bennkerddiaidd a doethion
	$C^{(2)}$	yn benkerddiaidd ac yn athrawaidd fal y bo kydwybodus i benkerddiaid a doethion
	$FF^{(2)}$ (i)	yn benkerddiaidd a doethion
2.	CH	na wnelont arveroedd vakabwnds Rrodiad nev grwydrad o dy i dy Ac nad el or ty i del iddaw tra barhao y wledd ynno heb gennad gwr y ty nev wahodd gan arall a hynny dann boen kolli i rodd // Ac od a o dy i dy I ddal val vakabwnds a dwyn i rodd

	$H^{(1)}$	na wnelont arveroedd vakabwnds a dwyn i rodd
	$C^{(2)}$	na wnelont arferoedd fakabwns rhodiad neu gwrydrad o dŷ i dŷ: ag nad êl or tŷ y dêl iddaw tra y parhao y wledd yno, heb gennad gŵr y tŷ, neu wahadd gan arall, tan boen colli ei rôdd. Ag od â o dŷ i dŷ, ei ddaly fal fakabwns, a dwyn ei rôdd
	$FF^{(2)}$ (i)	na wnelont arveroedd vakabwnss a dwyn i rodd
3.	CH	kynwyssiad
	$H^{(1)}$	kymhwyssiad
	$C^{(2)}$	cynhwysiad
	$FF^{(2)}$ (i)	kymhwyssiad
4.	CH	Rrodd
	$H^{(1)}$	Rodd
	$C^{(2)}$	Rrodd
	$FF^{(2)}$ (i)	Rodd
5.	CH	ac wrth destyn
	$H^{(1)}$	ac wrth descyn
	$C^{(2)}$	ag wrth destyn
	$FF^{(2)}$ (i)	ac wrth descyn
6.	CH	a chwrs klera
	$H^{(1)}$	a chwrw klera
	$C^{(2)}$	a chwrs klera
	$FF^{(2)}$ (i)	a chwrw klera

Gellir dadlau y gallai copïwr $C^{(2)}$ fod wedi cywiro'r darlleniadau ei hun yn rhifau 3, 5, a 6 uchod; ond mae'r hyn a geir yn enghreifftiau 1 a 2 yn ychwanegiadau sylweddol, a'r unig ffordd y gallai copïwr $C^{(2)}$ fod wedi eu cynnwys ydyw pe bai'n copïo testun a oedd gam yn nes at CH na *p*. Fe orwedd testun coll arall (sef *n* isod), fe ymddengys, rhwng CH a *p*, testun sy'n pontio'r gwahaniaeth rhwng CH a *p*, fel petai. Mae'r syniad hwn o bontio i'w weld yn yr enghraifft isod, gan fod darlleniad $C^{(2)}$ yn cynnwys nodweddion sy'n perthyn i CH ar y naill law, ac i $H^{(1)}$ a $FF^{(2)}$ (i) (ac felly, i *p*) ar y llaw arall.

CH	y rrodd nid amgen iijs iiijd
$H^{(1)}$	y rodd yw deugain

$C^{(2)}$	Rhodd yw deugiain / 3s. 4d
$FF^{(2)}$ (i)	y rodd yw deugain

Fodd bynnag, mae bron yn amhosibl dweud pa mor agos ydyw testun $C^{(2)}$ at *n*. Awgryma dyddiad cymharol hwyr y testun fod cryn bellter rhyngddo â'r gynsail; ond nid ydyw pellter amseryddol, o angenrheidrwydd, yn golygu pellter testunol. Fodd bynnag, gwelir bod yn nhestun $C^{(2)}$ ddarlleniadau gwahanol a diffygion nas ceir yn y gweddill, er enghraifft:

1.	CH	llywodraeth
	$H^{(1)}$	llywodraeth
	$C^{(2)}$	llyfodraeth
	$FF^{(2)}$ (i)	llywodraeth
2.	CH	o vessvrav
	$H^{(1)}$	o vessurav
	$C^{(2)}$	or mesurau
	$FF^{(2)}$ (i)	o vessurau
3.	CH	gorchymvn
	$H^{(1)}$	gorchymynn
	$C^{(2)}$	gorchymmynwyd
	$FF^{(2)}$ (i)	gorchymyn
4.	CH	heddychol
	$H^{(1)}$	hedychol
	$C^{(2)}$	bucheddol
	$FF^{(2)}$ (i)	heddychol
5.	CH	I wybod pa le ir ant
	$H^{(1)}$	i wybod pa le ir ânt
	$C^{(2)}$	gan ymofyn i ba le yr ânt
	$FF^{(2)}$ (i)	i wybod pa le yr ant
6.	CH	llys gyfreithlawn
	$H^{(1)}$	llys gyfreithlawn
	$C^{(2)}$	llysoedd
	$FF^{(2)}$ (i)	llys gyfreithlawn
7.	CH	arweniawdr

	$H^{(1)}$	arweniawdr
	$C^{(2)}$	dygiawdr
	$FF^{(2)}$ (i)	arweiniawdr
8.	CH	Hevyd na wnel disgibl gerdd heb i dangos iw athro A gwybod I bod yn Iawn kynn I chanv allan
	$H^{(1)}$	Hevyd na wnel dysgybl gerdd heb i dangos yw athro a gwybod i bod yn iawn kynn i chanu allan
	$C^{(2)}$	-
	$FF^{(2)}$ (i)	Hevyd na wnel dysgybl gerdd heb i dangos yw Athro a gwybod i bod yn iawn kynn i chanu allan
9.	CH	ai swyddogion
	$H^{(1)}$	ai sswyddogion
	$C^{(2)}$	-
	$FF^{(2)}$ (i)	ai sswyddogion
10.	CH	ar ni bv eisteddvod yni amsser iw chael ac wrth hynny I gall govyn govyn i rodd oni ddel eisteddvod iw sicrav ynddi
	$H^{(1)}$	ar ni bu eisteddvod yn i amser yw chael ac wrth hynny y gall govyn i rodd oni ddel eisteddvod yw ssikrau ynddi
	$C^{(2)}$	ar ni bo eisteddfod iw sicrhau ynddi
	$FF^{(2)}$ (i)	ar ni bu eisteddvod yn i amser yw chael ac wrth hynny y gall govyn i rodd oni ddel eisteddvod yw ssicrau ynddi

Oherwydd y diffygion a'r gwahaniaethau hyn, awgrymir nad ydyw $C^{(2)}$ yn tarddu'n uniongyrchol o *n*, er na ellir profi hyn yn derfynol.

Cynigir y stema ganlynol yn betrus:

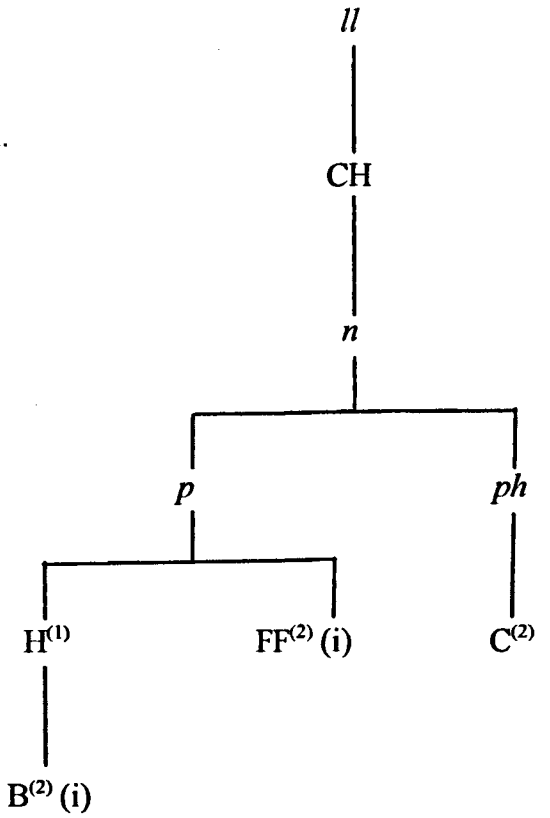

Mae canfod lleoliad PH(1) (ii) o fewn y stema uchod yn fwy cymhleth, gan mai ail ran y testun yn unig a geir. I gymhlethu pethau'n fwy fyth, gwelir nad ydyw'r adrannau a gopïwyd yn dilyn yr un drefn â gweddill testunau'r gangen: yn PH(1) (ii) sonnir am sut yr enillir ariandlws, ac yna fe nodir y rhoddion, ond y rhoddion a ddaw gyntaf yn y gweddill.

Ar yr olwg gyntaf, ymddengys fod PH(1) (ii) yn perthyn i hil C(1), gan ei fod yn cytuno'n amlach â'r testun hwnnw nag â CH, er enghraifft:

1.	CH	val
	C(1)	fal
	PH(1) (ii)	fal
2.	CH	yni
	C(1)	yn ei
	PH(1) (ii)	yn ei

3.	CH	vod
	$C^{(1)}$	fod
	$PH^{(1)}$ (ii)	fod
4.	CH	kyff kler
	$C^{(1)}$	cyff cler
	$PH^{(1)}$ (ii)	Cyff Cler
5.	CH	kolli I radd
	$C^{(1)}$	colli ei radd
	$PH^{(1)}$ (ii)	Colli ei Radd
6.	CH	yni oes
	$C^{(1)}$	yn ei oes
	$PH^{(1)}$ (ii)	yn ei oes
7.	CH	eisteddvod gyfreithlawn
	$C^{(1)}$	Eisteddfod gyfreithlawn
	$PH^{(1)}$ (ii)	Eisteddfod Gyfreithlawn
8.	CH	am vlaen
	$C^{(1)}$	am flaen
	$PH^{(1)}$ (ii)	am flaen

Fodd bynnag, gwelir mai tebygrwydd o ran orgraff yn unig a welir rhwng $C^{(1)}$ a $PH^{(1)}$ (ii). Mae'r un peth yn wir am CH a $PH^{(1)}$ (ii) i raddau, ond gwelir bod y testunau hyn yn cytuno o ran geiriau unigol yn ogystal, hyd yn oed lle ceir camgymeriadau, er enghraifft:

1.	CH	ijs
	$C^{(1)}$	xxiiijd
	$PH^{(1)}$ (ii)	iis
2.	CH	yr amsser yr amseroedd
	$C^{(1)}$	yr amseroedd
	$PH^{(1)}$ (ii)	yn amser yr amseroedd
3.	CH	kyva wrth
	$C^{(1)}$	cyfa werth
	$PH^{(1)}$ (ii)	Cyfa wrth

4.	CH	ymrysson
	$C^{(1)}$	ymryson
	$PH^{(1)}$ (ii)	ymrysson

Gellir dadlau mai cyd-ddigwyddiad ydyw dyblu'r llythyren 's' yn rhif 4 uchod yn nhestunau CH a $PH^{(1)}$ (ii), a gellir dadlau mai gwneud camgymeriad yn annibynnol ar ei gilydd a wnaeth copïwyr y ddau destun yn rhif 3. Fodd bynnag, mae'n anos dadlau mai camgymeriad a wnaethont yn annibynnol ar ei gilydd a welir yn rhif 2, gan mai geiriau anghywir a geir yn hytrach na llythrennau anghywir; ac mae'r ffaith fod copïwr CH a chopïwr $PH^{(1)}$ (ii) yn nodi'r rhoddion mewn sylltau, a chopïwr $C^{(1)}$ yn eu nodi mewn ceiniogau, hefyd yn awgrymog iawn.

Awgrymir, felly, fod $PH^{(1)}$ (ii) yn perthyn i hil CH yn hytrach nag i hil $C^{(1)}$.

A derbyn, felly, mai i ochr CH o'r gangen y perthyn $PH^{(1)}$ (ii), ymhle yn union y gellir ei leoli o fewn y stema?

Yn annisgwyl, braidd, gwelir bod $PH^{(1)}$ (ii) yn cytuno â $H^{(1)}$, $B^{(2)}$ (i), $C^{(2)}$ a $FF^{(2)}$ (i) yn hytrach na CH mewn dau le:

1.	CH	iw
	$H^{(1)}$	yw
	$PH^{(1)}$ (ii)	yw
	$B^{(2)}$ (i)	yw
	$C^{(2)}$	yw
	$FF^{(2)}$ (i)	yw
2.	CH	oddyno
	$H^{(1)}$	oddiyno
	$PH^{(1)}$ (ii)	oddiyno
	$B^{(2)}$ (i)	o ddiyno
	$C^{(2)}$	oddiyno
	$FF^{(2)}$ (i)	oddiyno

Fodd bynnag, go brin y gellir honni ar sail hyn yn unig fod $PH^{(1)}$ (ii) yn tarddu o

gynseiliau *n*, *p* neu *ph*.

Wrth graffu'n fwy manwl ar y dystiolaeth destunol, awgrymir bod $PH^{(1)}$ (ii) yn tarddu, yn uniongyrchol neu'n anuniongyrchol, o CH yn hytrach nag o *n*, *p* neu *ph*, neu o destunau $H^{(1)}$, $B^{(2)}$ (i), $C^{(2)}$ neu $FF^{(2)}$ (i):

1.	CH	viijd
	$H^{(1)}$	nid amgen deuddec keinioc
	$PH^{(1)}$ (ii)	12d
	$B^{(2)}$ (i)	nid amgen deuddec keinioc
	$C^{(2)}$	nid amgen, deuddeg ceiniog
	$FF^{(2)}$ (i)	nid amgen deuddec keinioc
2.	CH	viijd
	$H^{(1)}$	nid amgen wyth geinioc
	$PH^{(1)}$ (ii)	8d
	$B^{(2)}$ (i)	nid amgen wyth geinioc
	$C^{(2)}$	nid amgen, wyth geiniog
	$FF^{(2)}$ (i)	nid amgen wyth keinioc
3.	CH	gorvedd
	$H^{(1)}$	gorwedd
	$PH^{(1)}$ (ii)	gorfedd
	$B^{(2)}$ (i)	gorwedd
	$C^{(2)}$	gorwedd
	$FF^{(2)}$ (i)	gorwedd
4.	CH	nev ple bynac
	$H^{(1)}$	neu pa le bynnac
	$PH^{(1)}$ (ii)	ne ple bynnag
	$B^{(2)}$ (i)	neu pa le bynnac
	$C^{(2)}$	neu pa le bynnag
	$FF^{(2)}$ (i)	neu pa le bynnac
5.	CH	iw hadnav ac yw chadw
	$H^{(1)}$	yw adnau ac yw gadw
	$PH^{(1)}$ (ii)	yw hadnau ac iw Chadw
	$B^{(2)}$ (i)	yw adnau ac yw gadw
	$C^{(2)}$	iw adnau ai gadw
	$FF^{(2)}$ (i)	yw adnau ac yw gadw
6.	CH	yr ystatus
	$H^{(1)}$	y statud

	$PH^{(1)}$ (ii)	yr ystadus
	$B^{(2)}$ (i)	y Statud
	$C^{(2)}$	ystatut
	$FF^{(2)}$ (i)	y statud
7.	CH	-
	$H^{(1)}$	bob un
	$PH^{(1)}$ (ii)	-
	$B^{(2)}$ (i)	bob un
	$C^{(2)}$	bob un
	$FF^{(2)}$ (i)	bob un

Os ydyw testun $PH^{(1)}$ (ii) yn tarddu o destun CH, felly, a ydyw'n tarddu ohono'n uniongyrchol ynteu'n anuniongyrchol?

Gan fod $PH^{(1)}$ (ii) yn anghyflawn, a chan fod yr adrannau a welir yn y testun yn dilyn trefn wahanol i'r un a geir yn CH, gellir awgrymu nad ydyw $PH^{(1)}$ (ii) yn tarddu'n uniongyrchol o CH. Mae'r amrywiadau a welir rhwng darlleniadau y ddau destun yn tueddu i gefnogi hyn, er enghraifft:

1.	CH	pasc / ynydolic / A Svlgwyn
	$PH^{(1)}$ (ii)	Nadolig, Pasg, ar Sul gwyn
2.	CH	graddol
	$PH^{(1)}$ (ii)	-
3.	CH	ac wrth destyn gwnevthvr gostegion
	$PH^{(1)}$ (ii)	-
4.	CH	iach
	$PH^{(1)}$ (ii)	-
5.	CH	ai chywerthydd
	$PH^{(1)}$ (ii)	ai chyweryd
6.	CH	nessaf a vo
	$PH^{(1)}$ (ii)	nesaf
7.	CH	xxx
	$PH^{(1)}$ (ii)	50

8. CH iij or kadeiriav
PH(1) (ii) pedwair Cadeiriau

9. CH iij or kolofnav
PH(1) (ii) pedair Colofnau

Cynigir y stema ganlynol:

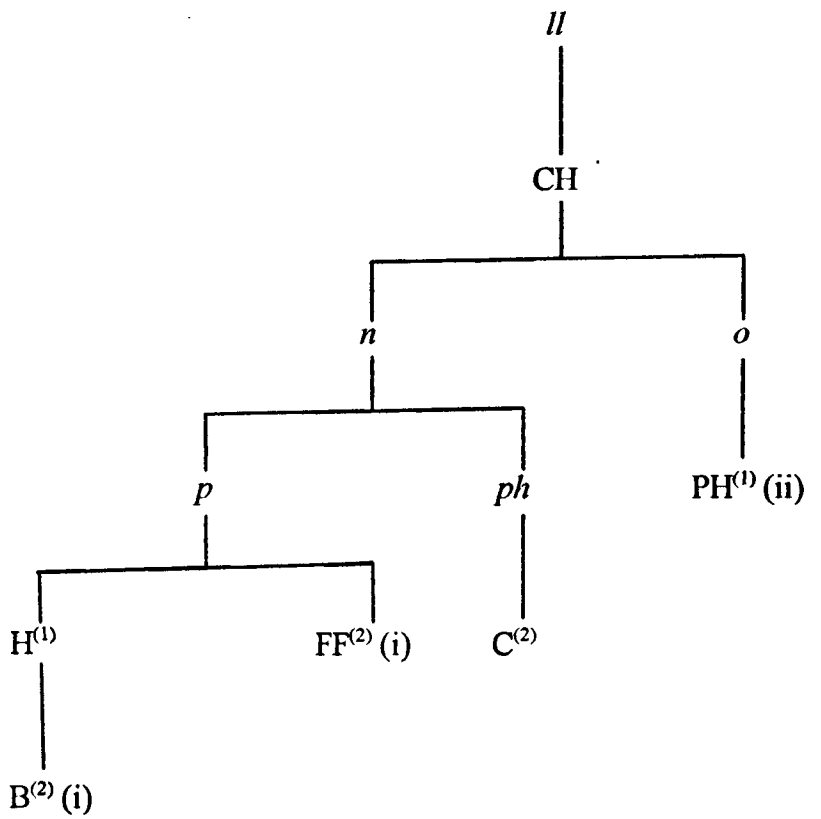

Ystyrier yn awr y testunau sy'n perthyn i C(1), sef S(1) (iv), T(1) (iv) a TH(1) (i).

Ymddengys fod perthynas y testunau hyn â C(1) – sef LlGC 2031 (Panton 65) – yn bur syml, oherwydd fe nodir ar frig y tri thestun eu bod yn gopïau o C(1):

$S^{(1)}$ (iv)	Ex. Vol. 65. PP[1]
$T^{(1)}$ (iv)	o No. 65. PP. Yswain, Plas Newydd ym Môn[2]
$TH^{(1)}$ (i)	O Lyfr Ysgrif Panton yswain o'r Plas Gwynn ym Môn[3]

Nid oes dim i awgrymu nad ydyw $S^{(1)}$ (iv), $T^{(1)}$ (iv) a $TH^{(1)}$ (i) yn perthyn yn agos i $C^{(1)}$, gan eu bod yn cytuno â'r testun hwnnw yn hytrach na CH bron yn ddieithriad, er enghraifft:

1.	CH	y sawl
	$C^{(1)}$	y rhai
	$S^{(1)}$ (iv)	y rhai
	$T^{(1)}$ (iv)	y rhai
	$TH^{(1)}$ (i)	y rhai
2.	CH	kadair kolofn
	$C^{(1)}$	cadair, colofn
	$S^{(1)}$ (iv)	cadair, colofn
	$T^{(1)}$ (iv)	Cadair, Colofn
	$TH^{(1)}$ (i)	Cadair, colofn
3.	CH	kynwyssiad
	$C^{(1)}$	cywysiad
	$S^{(1)}$ (iv)	cywysiad
	$T^{(1)}$ (iv)	Cywysiad
	$TH^{(1)}$ (i)	cywysiad
4.	CH	kyfreithlawn
	$C^{(1)}$	cyfreithlon
	$S^{(1)}$ (iv)	cyfreithlon
	$T^{(1)}$ (iv)	cyfreithlon
	$TH^{(1)}$ (i)	cyfreithlon
5.	CH	kynn i
	$C^{(1)}$	cyn ei
	$S^{(1)}$ (iv)	cyn ei

[1] $S^{(1)}$ (iv), f. 123^{r}.

[2] $T^{(1)}$ (iv), t. 145.

[3] $TH^{(1)}$ (i), t. 17.

	$T^{(1)}$ (iv)	cyn ei
	$TH^{(1)}$ (i)	cyn ei
6.	CH	kyff kler
	$C^{(1)}$	cyff cler
	$S^{(1)}$ (iv)	cyff cler
	$T^{(1)}$ (iv)	Cyff Cler
	$TH^{(1)}$ (i)	cyff cler

Fodd bynnag, wrth graffu'n fwy manwl ar $S^{(1)}$ (iv), $T^{(1)}$ (iv) a $TH^{(1)}$ (i) gwelir eu bod yn cynwys darlleniadau gwahanol i'r rhai a geir yn $C^{(1)}$. Er enghraifft:

1.	$C^{(1)}$	ar wyr wrth gerdd
	$S^{(1)}$ (iv)	ar wyr wrth Gerdd dafawd a thant
	$T^{(1)}$ (iv)	ar wyr wrth gerdd Dafawd a Thant
	$TH^{(1)}$ (i)	ar wyr wrth Gerdd dafawd a thant
2.	$C^{(1)}$	ar Athro
	$S^{(1)}$ (iv)	ai Athro
	$T^{(1)}$ (iv)	ai Athro
	$TH^{(1)}$ (i)	ai Athro
3.	$C^{(1)}$	xijd
	$S^{(1)}$ (iv)	a fydd xijd
	$T^{(1)}$ (iv)	a fydd xijd
	$TH^{(1)}$ (i)	a fydd xijd
4.	$C^{(1)}$	reiol
	$S^{(1)}$ (iv)	reiawl
	$T^{(1)}$ (iv)	reiawl
	$TH^{(1)}$ (i)	reiawl
5.	$C^{(1)}$	drwy gyffredinawl rybydd
	$S^{(1)}$ (iv)	drwy ysbysiad gyffredinawl
	$T^{(1)}$ (iv)	drwy ysbysiad gyffredinawl
	$TH^{(1)}$ (i)	drwy ysbysiad gyffredinawl
6.	$C^{(1)}$	-
	$S^{(1)}$ (iv)	sef
	$T^{(1)}$ (iv)	sef
	$TH^{(1)}$ (i)	sef

Ymhellach, gwelir bod $S^{(1)}$ (iv), $T^{(1)}$ (iv) a $TH^{(1)}$ (i) yn ddiffygiol yn yr un mannau, er enghraifft:

7.	$C^{(1)}$	10 o glymav
	$S^{(1)}$ (iv)	-
	$T^{(1)}$ (iv)	-
	$TH^{(1)}$ (i)	-
8.	$C^{(1)}$	ar 4 mesvr ar 20 ar 4 cwlm cydcerdd ar 20 arnynt
	$S^{(1)}$ (iv)	ar 4 mesvr ar hugain
	$T^{(1)}$ (iv)	ar 4 mesvr ar 20
	$TH^{(1)}$ (i)	ar pedwar messvr ar hugain

Mae'r ffaith fod $S^{(1)}$ (iv), $T^{(1)}$ (iv) a $TH^{(1)}$ (i) yn cytuno â'i gilydd yn hytrach na $C^{(1)}$ mewn nifer o fannau yn awgrymu nad ydyw'r cyfan ohonynt yn gopïau uniongyrchol o $C^{(1)}$.

Gellir dadlau mai camddarlleniad a geir yn rhif 2 uchod a bod y camgymeriad wedi ei wneud y tri thro yn annibynnol ar ei gilydd: wedi'r cyfan, yr un copïwr, sef Iolo Morganwg, a gopïodd $S^{(1)}$ (iv), $T^{(1)}$ (iv) a $TH^{(1)}$ (i). Gellir dadlau, ymhellach, mai ychwanegiad digon diniwed a welir yn rhif 6, ychwanegiad a gynhwyswyd y thri thro eto'n annibynnol ar ei gilydd. Fodd bynnag, byddai'n ormod o gyd-ddigwyddiad i'r tri thestun gynnwys newid sylweddol, megis rhif 5, yn annibynnol ar ei gilydd.

Os nad ydyw pob un o'r tri thestun yn gopïau o $C^{(1)}$, felly, pa un o'r tri sydd yn gopi ohono? A beth ydyw perthynas y ddau destun arall â $C^{(1)}$?

Ymddengys na all $T^{(1)}$ (iv) na $TH^{(1)}$ (i) fod yn gopïau o $S^{(1)}$ (iv), gan fod $S^{(1)}$ (iv) yn ddiffygiol mewn mannau, er enghraifft:

1.	$S^{(1)}$ (iv)	-
	$T^{(1)}$ (iv)	graddol
	$TH^{(1)}$ (i)	graddol

2.	$S^{(1)}$ (iv)	-
	$T^{(1)}$ (iv)	neu Athraw
	$TH^{(1)}$ (i)	neu Athraw
3.	$S^{(1)}$ (iv)	-
	$T^{(1)}$ (iv)	ymadroddion hynaws
	$TH^{(1)}$ (i)	ymadroddion hynaws

Ni cheir diffyg yn $TH^{(1)}$ (i), ac un gair diffygiol a geir yn $T^{(1)}$ (iv), sef 'ei berchen' yn hytrach nag 'ei berchenog'. Gan mor fychan ydyw'r diffyg yn $T^{(1)}$ (iv), ni ellir profi nad ydyw $S^{(1)}$ (iv) a $TH^{(1)}$ (i) yn gopïau ohono gan nad gwaith anodd fyddai cywiro'r diffyg.

O'r tri thestun, gwelir bod y berthynas agosaf rhwng $T^{(1)}$ (iv) a $TH^{(1)}$ (i), er enghraifft:

1.	$S^{(1)}$ (iv)	viiid
	$T^{(1)}$ (iv)	a fydd Viijd
	$TH^{(1)}$ (i)	a fydd viijd
2.	$S^{(1)}$ (iv)	i raddu
	$T^{(1)}$ (iv)	i raddio
	$TH^{(1)}$ (i)	i raddio
3.	$S^{(1)}$ (iv)	Rhyddyd
	$T^{(1)}$ (iv)	rhyddid
	$TH^{(1)}$ (i)	rhyddid
4.	$S^{(1)}$ (iv)	odlau
	$T^{(1)}$ (iv)	odleu
	$TH^{(1)}$ (i)	odleu
5.	$S^{(1)}$ (iv)	fesureu
	$T^{(1)}$ (iv)	sillafeu
	$TH^{(1)}$ (i)	sillafeu
6.	$S^{(1)}$ (iv)	yn ddeunyddfawr
	$T^{(1)}$ (iv)	yn ddefnyddfawr
	$TH^{(1)}$ (i)	yn ddefnyddfawr
7.	$S^{(1)}$ (iv)	nai fyfyrdod
	$T^{(1)}$ (iv)	nai fefyrdod

	$TH^{(1)}$ (i)	nai fefyrdod
8.	$S^{(1)}$ (iv)	y dywetpwyd
	$T^{(1)}$ (iv)	i dywetpwyd
	$TH^{(1)}$ (i)	i dywetpwyd
9.	$S^{(1)}$ (iv)	cydnabyddus
	$T^{(1)}$ (iv)	cyfadnabyddus
	$TH^{(1)}$ (i)	cyfadnabyddus

Gall hyn awgrymu fod $T^{(1)}$ (iii) a $TH^{(1)}$ (i) yn tarddu o'r un gynsail, neu bod y naill yn gopi o'r llall.

Gwelir, yn ogystal, fod perthynas nes rhwng $S^{(1)}$ (iv) a $TH^{(1)}$ (i) yn hytrach na rhwng $S^{(1)}$ (iv) a $T^{(1)}$ (iv), er enghraifft:

1.	$S^{(1)}$ (iv)	Richart
	$T^{(1)}$ (iv)	Risiart
	$TH^{(1)}$ (i)	Richard
2.	$S^{(1)}$ (iv)	cadwynog
	$T^{(1)}$ (iv)	cadwynoc
	$TH^{(1)}$ (i)	cadwynog
3.	$S^{(1)}$ (iv)	-
	$T^{(1)}$ (iv)	deg o ganiadau
	$TH^{(1)}$ (i)	-
4.	$S^{(1)}$ (iv)	ar 24 mesur, ai dosparth
	$T^{(1)}$ (iv)	ar pedwar mesur ar hugain, au dosparth
	$TH^{(1)}$ (i)	ar 24 messur, ai dosparth
5.	$S^{(1)}$ (iv)	Pasg, y Nydolic, a Sulgwyn
	$T^{(1)}$ (iv)	Pasg, y Sulgwyn, y Nydolic
	$TH^{(1)}$ (i)	Pasg, y Nydolic, a Sulgwyn
6.	$S^{(1)}$ (iv)	reiol
	$T^{(1)}$ (iv)	rheiol
	$TH^{(1)}$ (i)	reiol
7.	$S^{(1)}$ (iv)	ei orffwysle
	$T^{(1)}$ (iv)	ei gorffwysle

	$TH^{(1)}$ (i)	ei orffwysle
8.	$S^{(1)}$ (iv)	neu ple bynnag
	$T^{(1)}$ (iv)	neu pa le bynnag
	$TH^{(1)}$ (i)	neu ple bynnag

Ond yn ogystal â dangos y cysylltiad rhwng $S^{(1)}$ (iv) a $TH^{(1)}$ (i), fe ddengys yr enghreifftiau uchod rywbeth arall llawn cyn bwysiced. Ym mhob enghraifft ar wahân i enghraifft rhif 2, darlleniadau $S^{(1)}$ (iv) a $TH^{(1)}$ (i), nid darlleniadau $T^{(1)}$ (iv), sy'n cytuno â darlleniadau $C^{(1)}$, sef cynsail gyffredin y tri thestun. Os felly, ymddengys fod $S^{(1)}$ (iv) a $TH^{(1)}$ (i) yn nes at $C^{(1)}$ na thestun $T^{(1)}$ (iv), gan fod Iolo $T^{(1)}$ (iv) naill ai wedi cynnwys amrywiadau yn ei destun, neu wedi gwneud camgymeriadau.[1] Gan fod yr amrywio hwn i'w weld yn $T^{(1)}$ (iv), a chan fod darlleniadau $TH^{(1)}$ (i) yn gywirach ac yn cytuno'n amlach o lawer â $C^{(1)}$, gellir cynnig nad ydyw $TH^{(1)}$ (i) yn gopi o $T^{(1)}$ (iv) ond, yn hytrach, mai $T^{(1)}$ (iv) sy'n gopi neu'n addasiad o $TH^{(1)}$ (i).

Ar y naill law, felly, gwelir bod cysylltiad agos rhwng $T^{(1)}$ (iv) a $TH^{(1)}$ (i), ond ar y llaw arall gwelir bod cysylltiad agos rhwng $S^{(1)}$ (iv) a $TH^{(1)}$ (i), a bod $S^{(1)}$ (iv) a $TH^{(1)}$ (i), o bosibl, yn nes at $C^{(1)}$.

Ar sail hyn, cynigir y stema ganlynol yn betrus:

[1] Camgymeriad ar ran Iolo ydyw rhif 3 yn $T^{(1)}$ (iv), gan ei fod wedi ysgrifennu'r geiriau 'deg o ganiadau' ddwywaith.

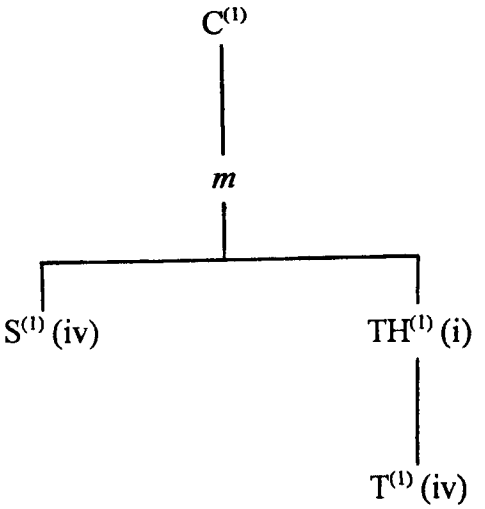

Gellir awgrymu mai testun coll gan Iolo Morganwg ydyw *m*. Fe gynnwys y gynsail hon yr amrywiadau sy'n clymu $S^{(1)}$ (iv), $T^{(1)}$ (iv) a $TH^{(1)}$ (i) ynghyd, a'r amrywiadau sy'n eu gwahaniaethu oddi wrth $C^{(1)}$ – er enghraifft, 'drwy gyffredinawl rybydd / drwy ysbysiad gyffredinawl', fel y gwelwyd eisoes. Trosglwyddwyd y testun coll hwn i $S^{(1)}$ (iv) a $TH^{(1)}$ (i), a dyna sy'n egluro'r tebygrwydd sydd rhwng $S^{(1)}$ (iv) a $TH^{(1)}$ (i). Trosglwyddwyd testun $TH^{(1)}$ (i) wedyn i $T^{(1)}$ (iv), a dyna sy'n egluro'r tebygrwydd a welir rhyngddynt hwy; ond gan fod testun $T^{(1)}$ (iv) gam ymhellach oddi wrth $S^{(1)}$ (iv) ac oddi wrth $C^{(1)}$, ni welir cymaint o gysylltiad rhyngddo â hwy.

Cynigir y stema ganlynol:

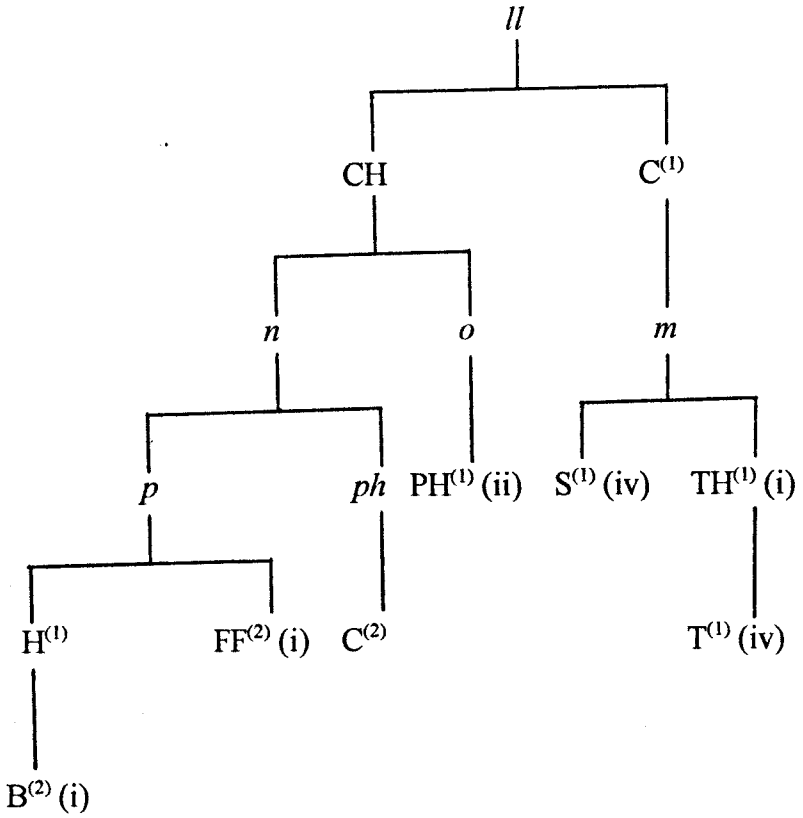
ll
CH
C(1)
n
o
m
p
ph
PH(1) (ii)
S(1) (iv)
TH(1) (i)
H(1)
FF(2) (i)
C(2)
T(1) (iv)
B(2) (i)

Fe berthyn pedwar testun i'r gangen hon, sef D, M (i), O a P (ii). O'r rhain, dim ond D a M (i) sy'n gyflawn. Y paragraff sy'n cyhoeddi Eisteddfod Caerwys 1523 yn unig a geir yn O, a maes llafur y telynor, y rheolau cyffredinol, y rhoddion, a gwybodaeth ynghylch sut y gellir ennill ariandlws a geir yn P (ii).

Ar yr olwg gyntaf, mae'r testunau hyn yn ymdebygu i destunau'r gangen gyntaf ac i destunau'r drydedd gangen yn eu tro. Fel testunau'r canghennau hynny, mae testunau cyflawn y gangen hon yn cynnwys cyhoeddiad Eisteddfod Caerwys 1523, paragraff sy'n nodi pwy sydd â'r hawl i glera, maes llafur y beirdd, maes llafur y cerddorion, y rheolau cyffredinol a'r rhoddion. Fodd bynnag, yn wahanol i destunau'r gangen gyntaf, mae'r testunau hyn yn cynnwys manylion pur wahanol ynghylch y rhoddion a gâi'r gwŷr wrth gerdd ac, yn ogystal, ceir manylion ynghlch sut y gellir ennill ariandlws, gwybodaeth na cheir mohoni yn nhestunau'r gangen gyntaf o gwbl. Mae cryn wahaniaethau rhwng testunau'r gangen hon a'r drydedd gangen hefyd wrth graffu'n fwy manwl arnynt. Mae testunau'r drydedd gangen yn cynnwys manylion ynghylch defod y cyff clêr a sut y gellir graddio mewn neithior frenhinol a chadarnhau'r radd wedyn mewn eisteddfod, ond ni cheir y wybodaeth honno yn nhestunau'r gangen hon. Ymhellach, er bod testunau'r drydedd gangen, fel testunau'r gangen hon, yn manylu ynghylch rhoddion y gwŷr wrth gerdd, ni thraethir am yr un manylion bob tro. Yn nhestunau'r drydedd gangen, rhestrir rhoddion y disgybl pencerddaidd, y disgybl disgyblaidd a'r disgybl ysbâs graddol yn ystod y tair gwŷl arbennig ac mewn neithiorau brenhinol, a hefyd rhestrir rhoddion y pencerdd, y disgybl pencerddaidd, y disgybl disgyblaidd a'r disgybl ysbâs graddol mewn neithiorau cyffredin, mewn gwyliau

mabsant, adeg cylchwyl ac adeg cwrs clera; yn nhestunau'r gangen hon, fodd bynnag, rhoddion y pencerdd, y disgybl disgyblaidd a'r disgbl ysbâs graddol ar y tair gŵyl arbennig ac mewn neithiorau brenhinol, rhoddion y disgybl disgyblaidd a'r disgybl ysbâs ar gylch clera, a rhoddion y disgybl ysbâs graddol mewn neithior gyffredin ac mewn gŵyl mabsant a nodir.

Gan fod O mor fyr, trafodir y tri thestun arall yn gyntaf.

Mae D, M (i) a P (ii) yn bur agos i'w gilydd o ran dyddiad, felly ni fyddai'n syndod gweld bod y naill yn gopi o'r llall. Ymddengys, fodd bynnag, na all M (i) fod yn gopi o D, gan fod yr olaf yn ddiffygiol mewn mannau, er enghraifft:

1.	D	-
	M (i)	llyma ystatus grūff ap kynan llyma gopi or ysteddfod ddiwaetha a gynhaliw[yd] wrth ystatvs Grūff Ap kynan twysog gwyne[dd]
2.	D	dysgyblaidd
	M (i)	disgybl disgyblaidd
3.	D	pen cerddiaid
	M (i)	disgybl pen[c]eirddiaidd
4.	D	ney
	M (i)	A ffenkerdd nev Athro
5.	D	-
	M (i)	vgain o glymav

Gellir dadlau y gallai copïwr M (i) fod wedi llenwi'r bylchau o'i ben a'i bastwn ei hun yn rhifau 2 a 3 uchod, a'i fod wedi ychwanegu rhif 1 ei hun fel teitl i'r testun; ond mae'n amlwg wrth edrych ar rifau 4 a 5 nad D a ddefnyddiodd fel sail i'w destun.

Oherwydd nad ydyw testun P (ii) yn gyflawn, mae'n amlwg nad ydyw D a M (i) yn gopïau ohono.

Ymhellach, awgryma'r dystiolaeth destunol nad ydyw P (ii) yn gopi o D. Gwelir nad ydyw darlleniadau P (ii) yn cytuno â darlleniadau D bob tro:

D	deg Cwlwm ar higain
P (ii)	dec cwlwm a deugain

Ymddengys mai darlleniad P (ii) sy'n gywir, gan mai *deg cwlwm a deugain* a geir yn M (i) ac mewn testunau sy'n perthyn i ganghennau eraill. Os felly, ymddengys nad ydyw P (ii) yn gopi o D, gan fod darlleniad D yn anghywir.[1]

Ni ellir profi'n derfynol nad ydyw P (ii) yn gopi o M (i); ond unwaith, eto awgryma'r amrywiadau a welir isod nad ydyw'r naill yn gopi o'r llall:

1.	M (i)	a neithior reiol
	P (ii)	a lle y bo neithior reiol i vab vchelwr
2.	M (i)	y ryw Amseroedd Addwetpwyd vchod
	P (ii)	ar yr vnrhyw wiliae

Beth, felly, ydyw union berthynas y tri thestun?

Er bod M (i) a P (ii) yn cytuno â'i gilydd yn hytrach na D mewn nifer o fannau, er enghraifft:

1.	D	ny
	M (i)	ni
	P (ii)	Ni
2.	D	deg Cwlwm ar higain

[1] Fe allai copïwr P (ii) fod wedi cywiro'r darlleniad ei hun, er bod hyn yn bur annhebygol. Fodd bynnag, ceir mwy o dystiolaeth yn nes ymlaen sy'n cefnogi'r awgrym nad ydyw P (ii) yn gopi o D.

	M (i)	deg kwlwm a Devgain
	P (ii)	dec cwlwm a deugain
3.	D	wrth Riolaeth
	M (i)	wrth reolae[th]
	P (ii)	wrth reolaeth
4.	D	chwaraū
	M (i)	chware
	P (ii)	chware
5.	D	y ddyle y gael
	M (i)	A ddylo i gael
	P (ii)	a ddylo ei gael

– gwelir bod y berthynas agosaf o ddigon i'w gweld rhwng D a P (ii), er enghraifft:

1.	D	Cadair
	M (i)	kadair
	P (ii)	cadair
2.	D	Cyfri
	M (i)	kyvri
	P (ii)	cyfri
3.	D	prifiwyd
	M (i)	priswyd
	P (ii)	prifiwyd
4.	D	Clymay
	M (i)	klymav
	P (ii)	clymay
5.	D	eisteddfae
	M (i)	ysteddvodav
	P (ii)	eisteddfae
6.	D	Cydraddolion vrodyr
	M (i)	kydraddolion frodyr
	P (ii)	cydraddolion vrodyr
7.	D	y gelfyddyd
	M (i)	y gylvyddyd
	P (i)	y gelfyddyd

8.	D	heb genad
	M (i)	heb ganiad
	P (ii)	heb gennad
9.	D	gwalch
	M (i)	gwalych
	P (ii)	gwalch
10.	D	o gwna lateiaeth
	M (i)	o gwna leteiaeth
	P (ii)	o gwna lateiaeth
11.	D	y ddangos
	M (i)	i ddango[s]
	P (ii)	y ddangos
12.	D	Riniaū
	M (i)	rimynav
	P (ii)	rhinie
13.	D	a ddylant ymddwyn yn heddychol
	M (i)	A ddylant ddwyn ymarweddiad heddychol
	P (ii)	a ddylant ymddwyn yn heddychawl
14.	D	ay hathrawon
	M (i)	Ai Athrawon
	P (ii)	ay hathrawon
15.	D	o vywyd
	M (i)	o fowyd
	P (ii)	o vywyd
16.	D	a lle bo nithor Rial y vab vchelwr
	M (i)	a nithior reiol
	P (ii)	a lle y bo neithior reiol i vab vchelwr
17.	D	llwythaū
	M (i)	llwythi
	P (ii)	llwythau
18.	D	ai r
	M (i)	ai y
	P (ii)	ai/r
19.	D	gwystl o ariandlws
	M (i)	kyfan werth yr ariandlws
	P (ii)	gwystl o ariandlws

20.	D	-
	M (i)	danwared kablv ysbio dychmygv kelwydd
	P (ii)	-

Gwelir mai tebygrwydd o ran orgraff a welir rhwng D a P (ii) yn rhifau 1, 2, a 6, er enghraifft, a thebygrwydd o ran ffurfiau geiriau yn rhifau 5 a 12. Fodd bynnag, mae'r hyn a geir yn rhifau 13, 16, 19, a 20 yn fwy arwyddocaol. Yn rhifau 13, 16, 19 ceir gwahaniaethau pur sylweddol rhwng darlleniadau D a P (ii) ar y naill law, a darlleniadau M (i) ar y llaw arall; ac yn rhif 20, gwelir bod D a P (ii) yn ddiffygiol yn yr un man. Mae hyn oll yn profi bod cysylltiad pur agos rhwng D a P (ii), er, yn ôl pob tebyg, nad ydyw'r naill yn gopi o'r llall.

Fodd bynnag, gwelir bod D yn perthyn yn bur agos i M (i), yn ogystal. Er enghraifft:

1.	D	tylynior
	M (i)	tylynior
	P (ii)	telynior
2.	D	Raid yddaw wybod
	M (i)	rraid iddaw wybod
	P (ii)	rhaid yw iddo wybod
3.	D	val
	M (i)	val
	P (ii)	vel
4.	D	lle bai
	M (i)	lle bai
	P (ii)	lle y bai
5.	D	heb gainad
	M (i)	heb ganiad
	P (ii)	heb gennad
6.	D	ty
	M (i)	ty
	P (ii)	tuy

7.	D	o da
	M (i)	oda
	P (ii)	od af
8.	D	brwysga
	M (i)	brwysga
	P (ii)	brwysca
9.	D	ffin
	M (i)	ffin
	P (ii)	phin
10.	D	senaũ
	M (i)	sennav
	P (ii)	senne
11.	D	gwradwyddys
	M (i)	gwradwyddvs
	P (ii)	gwaradwyddus
12.	D	na wnelont gynhenaũ
	M (i)	na wnelont gynhenav
	P (ii)	na wnelont gynhenne
13.	D	ag y bawb o gywiriaid y brenin aũ swydogion y Cadarnhaũ ay swkrio
	M (i)	ag i bawb o gywiriaid y [b]renin Ai swyddogion i kadarnhav Ai swkrio
	P (ii)	A phawb o gowiriaid y brenin ai swyddogion a ddyle ei cadarnhau ai swcrio
14.	D	ar bob athro bod Copi
	M (i)	Ag Ar bob athro bod [copi]
	P (ii)	A bod ar bob athro gopi
15.	D	er y dangos
	M (i)	er i dangos
	P (ii)	yw dangos
16.	D	ag er y choffaũ
	M (i)	ag er i koffav
	P (ii)	a ei chophau
17.	D	llyma val y nodwyd Rodion bob gradd wrth ystatys y tywyssoc Gryffydd ap Cynan
	M (i)	llyma val y nodwyd rroddion i bo[b gradd wrth] ystatvs y twysog Gruff ap Kynan

	P (ii)	Y modd y nodwyd rhoddion i bob gradd wrth yr vnrhyw Status
18.	D	ar y Ryw amseroedd a ddywetpwyd vchod
	M (ii)	y ryw Amseroedd Addwetpwyd vchod
	P (ii)	ar yr vnrhyw wiliae
19.	D	dwy genioc
	M (i)	dwy geniog
	P (ii)	ei rodd yw ijd
20.	D	a heb ysgrifen vn or pencerddiaid y ddangos
	M (i)	[heb] ysgriven vn or penkerddiaid i ddangos
	P (ii)	ac heb ddangos yscrifen vn or pencerddiaid i ddangos

Gwelir, felly, mai D ydyw'r testun sy'n clymu'r ddau destun arall ynghyd, fel petai. Ef sy'n perthyn agosaf at P (ii), ond ef hefyd sydd agoaf at M (i). Fodd bynnag, M (i) ydyw'r testun llawnaf a lleiaf diffygiol, a gellir awgrymu, felly, mai M (i) sydd agosaf at frig y gangen, er nad ef ydyw'r testun hynaf. Mae D a P (ii) yn cynnwys rhai beiau a diffygion cyffredin yn ogystal â chynnwys darlleniadau cyffredin – darlleniadau sy'n wahanol i'r hyn a geir yn M (i). O'r herwydd, gellir awgrymu eu bod yn rhannu'r un gynsail. Fodd bynnag, fel y gwelwyd eisoes, nid ydyw P (ii) yn gyflawn, a gwelir bod ynddo rai ychwanegiadau nas ceir yn D a M (i):

D	y Cawsant y Ragor vraint
M (i)	i kowsant y rragorvaint
P (ii)	y rhoed iddun neu y cowsant y rhagorfraint

Ymhellach, gwelir bod ynddo olion yma ac acw o orgraff na welir ei thebyg yn D a M (i):

1.	D	caffel
	M (i)	kaffael

	P (ii)	caphel
2.	D	ty
	M (i)	ty
	P (ii)	tuy
3.	D	o dy y dy
	M (i)	ody idy
	P (ii)	o duy i duy
4.	D	ffin
	M (i)	ffin
	P (ii)	phin
5.	D	ynydolic
	M (i)	yn nydolig
	P (ii)	y Natolic

Mae gwedd hynafol ar orgraff yr enghreifftiau hyn, nid annhebyg i'r orgraff a ddefnyddiai William Salesbury. A ellir awgrymu'n betrus mai testun arall – testun a gopïwyd, efallai, gan Wiliam Salesbury ei hun – ydyw cynsail uniongyrchol P (ii), a'i fod, felly, gam ymhellach oddi wrth D a M (i)? Byddai hyn yn esbonio pam y gwelir llai o gysylltiad rhwng M (i) a P (ii).

Cynigir y stema ganlynol:

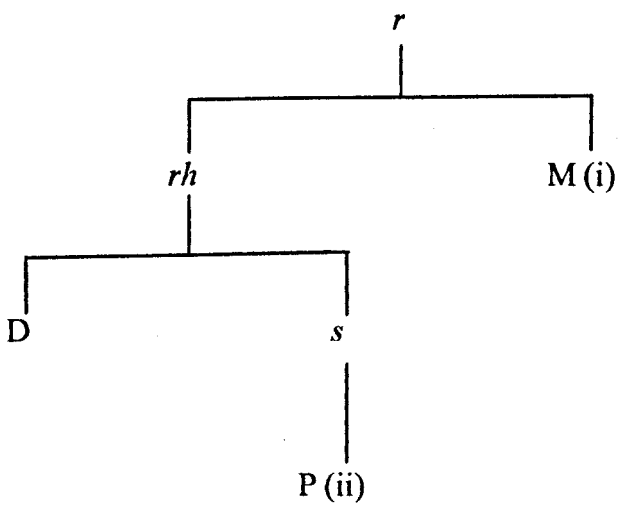

Trown yn awr at O.

Fel y nodwyd eisoes, paragraff yn unig o'r Statud a geir yn O, a chan nad ydyw'r paragraff hwn i'w gael yn P (ii), mae'n hollol amlwg nad ydyw O yn gopi o P (ii).

Fe edy hyn *r*, *rh*, *s*, a D a M (ii) fel ffynonellau posibl.

Wrth gymharu O â D a M (i), ymddengys ar yr olwg gyntaf fod O yn perthyn yn nes at M (i), gan ei fod yn cytuno'n amlach â'r testun hwnnw. Er enghraifft:

1.	D	-
	M (i)	llyma ystatvs grūff ap kynan llyma gopi or ysteddfod ddiwaetha a gynhaliwy[d] wrth ystatvs Grūff Ap kynan twysog gwyned[d]
	O	Eisteddfod
2.	D	hysbys
	M (i)	ysbys
	O	ysbys
3.	D	isteddvod
	M (i)	eisteddvod
	O	eisteddfod
4.	D	lloyger
	M (i)	lloegyr
	O	Lloegr
5.	D	RoGer
	M (i)	rroser
	O	Rossier
6.	D	A ddoythion
	M (i)	A doethion
	O	a doethion
7.	D	gwnythyr
	M (i)	gwneuthur
	O	gwneuthur

Fodd bynnag, ar wahân i enghraifft rhif 1 uchod, gwelir mai nodweddion orgraffyddol

sy'n clymu M (i) ac O ynghyd, tra bod D ac O yn cytuno o ran geiriad:

D	yr vn enwedic Brenin
M (i)	yr vn nodedig vrenin
O	yr enwedic vrenin

Felly, er bod O yn cytuno'n amlach â M (i) o ran nifer yr enghreifftiau, gwelir bod mwy o arwyddocâd i'r tebygrwydd a welir rhwng D ac O. Wedi'r cyfan, gellir dadlau mai trwy ddamwain yn unig y defnyddiodd M (i) ac O yr un orgraff, ac efallai eu bod wedi diweddaru a safoni rhywfaint ar yr orgraff fel y'i ceid mewn rhannau o *r*, *rh*, *s* a D yn annibynnol ar ei gilydd.[1]

Ymddengys, felly, fod O yn tarddu o ochr D o'r gangen, sef o *rh*, *s*, o D ei hun, neu o gynsail goll arall.

Ni cheir teitl i'r Statud yn D, ond yn O ceir y teitl "Eisteddfod", sy'n dwyn i gof y teitl a geir yn M (i), sef "llyma gopi or ysteddvod ddiwaetha a gynhaliw[yd] wrth ystatvs Grūff Ap kynan twysog gwyne[dd]", fel y gwelwyd eisoes. Mae'r ffaith fod teitl sy'n cynnwys y gair 'eisteddfod' yn bresennol yn M (i) ac O yn awgrymu fod rhyw fath o deitl tebyg yn *r*, a'i fod wedi ei drosglwyddo o *r* i M (i), ac efallai i *rh* a *s*, ond bod copïwr D wedi dewis peidio ei gynnwys. Gan fod y teitl hwn yn O, awgrymir nad copi o D ydyw, er na ellir profi hyn y tu hwnt i bob amheuaeth.

Os felly, ymddengys fod O yn tarddu o *rh* neu o *s*. Mae'n amhosibl dweud yn

---

[1] Efallai, wrth gwrs, fod orgraff *r* a *rh* yn nes at orgraff M (i) ac O, ac mai yn D yn unig y gwelir 'y' i gynrychioli 'e' (e.e. 'lloyger', 'o vonyddigion', 'o goronydigaeth'); ond gan nad ydyw'r testunau hyn ar gael heddiw, ni ellir profi hyn. Fodd bynnag, ymddengys y gallai *r* fod wedi defnyddio orgraff o'r fath gan fod yn M (i) olion o orgraff debyg yma ac acw, e.e. 'ysteddvod', '[y] gylvyddyd'. Gw. M (i), f. 47^{r}, f. 49^{r}.

derfynol pa un o'r cynseiliau hyn ydyw cynsail bosibl O, gan nad ydynt ar gael heddiw. Fodd bynnag, efallai y gellir cael rhywfaint o oleuni wrth graffu ar gopïwr O. Fel y gwelwyd eisoes yn yr adran sy'n trafod y llawysgrifau a'r testunau, Roger Morris o Goedytalwrn a gopïodd O, ond ef, yn ogystal, a gopïodd P (ii). Gwelwyd eisoes y gall mai *s* ydyw cynsail P (ii), felly a ellir awgrymu mai *s* ydyw cynsail O yn ogystal, gan fod y testun hwnnw, mae'n amlwg, wedi cael ei ddefnyddio gan Roger Morris o'r blaen?

Er na ellir profi hyn, awgrymir mai *s* ydyw'r gynsail sydd fwyaf tebygol o fod yn gynsail i O.

Cynigir y stema ganlynol:

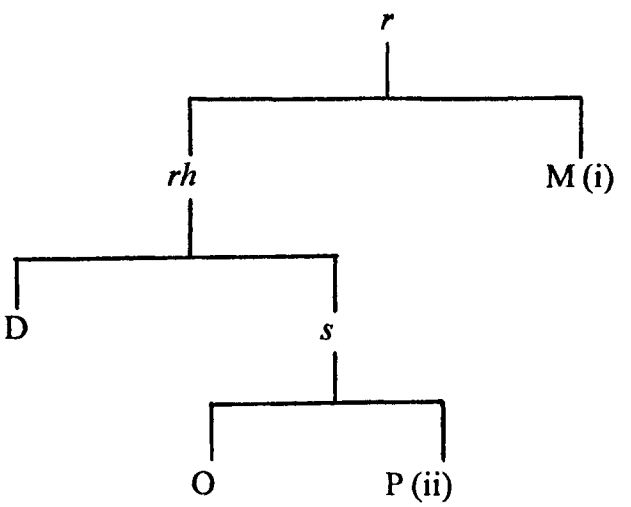

Ceir pedwar testun o fewn y gangen hon, sef F, R (ii), $PH^{(1)}$(i) ac $U^{(1)}$(ii).

Yn wahanol i'r canghennau a drafodwyd uchod, lle gwelwyd bod patrymau'r testunau'n cytuno'n weddol â'i gilydd, ceir mwy o amrywio o fewn y gangen hon. Fel y ceir gweld, mae'r gangen yn rhannu'n ddwy, a cheir gwahaniaethau yng nghynnwys y ddwy ran. Fodd bynnag, nid ydyw'r gwahaniaethau hyn yn cyfiawnhau gosod y testunau mewn canghennau gwahanol i'w gilydd: yr hyn a welir yn y gangen hon, fe ymddengys, ydyw mwy o addasu nag a welwyd hyd yn hyn gan y copïwyr unigol.

Gan anwybyddu'r gwahaniaethau o ran geiriau unigol, mae'r pedwar testun yn cytuno'n fras â'i gilydd o ran cynnwys yr adrannau canlynol: yr adran sy'n nodi pwy sydd â'r hawl i glera, maes llafur y beirdd a maes llafur y cerddorion, y rheolau cyffredinol, maes llafur y datgeiniad, y pedwar cerddor graddol, sut y gall pencerdd ennill arianldws a'r rhoddion. Fodd bynnag, nid ydyw'r adrannau hyn yn dilyn yr un drefn ym mhob un o'r pedwar testun, ni restrir yr un rhoddion bob tro, a cheir adrannau yn F a $PH^{(1)}$ (i) na cheir mohonynt yn R (ii) ac $U^{(1)}$ (ii) (er enghraifft, sut y gellir graddio mewn neithior frenhinol, rhodd y teuluwr, a'r modd y dylid cyhoeddi neithior frenhinol). Mae'r gwahaniaethau hyn yn niferus a sylweddol; ond, fel y ceir gweld, fe geir tystiolaeth destunol sy'n cyfiawnhau gosod y testunau hyn o fewn yr un gangen, a gwelir y dystiolaeth hon ar ei gorau wrth graffu ar faes llafur y gwŷr wrth gerdd dant.

Mae'n werth dyfynnu o'r testunau er mwyn dangos hyn.[1]

---

[1] Gan fod cynnwys F, R (ii), $PH^{(1)}$ (i) ac $U^{(1)}$ (ii) mor debyg i'w gilydd yn hyn o beth, dyfynnir o'r cynharaf ohonynt yn unig, sef F.

F Dysgybl ysbas graddol a ddyle wybod pym kwlwm, a chadair, dec kwlwm, a cholofn, ac wyth o ganiadau.

Yn ddysgybl dysgyblaidd i dyle wybod dec kwlwm, a dwy gadair, vgain kwlwm, a dwy golofn, ac vn ar bymtheg o ganiade, a ffedwar mesyr ar hvgain, a'i kanv drwy ryol.

Dysgybl pennkerddiaidd a ddyly wybod pymthec o glyme, a thair kadair, a xxx o glyme, a thair kolofn, a ffedwar hvgain o ganiade, a'r pedair gostec, a medry y pedwar mesyr ar hvgain, a medry mesyro'i gelfyddyd drwy ryolaeth, a dosbarth [ac] adnabod gwahan rrwng pob rryw a'i gilydd.

Mae testunau eraill, megis FF, N, PH ac $I^{(1)}$ yn cytuno mewn mannau â chynnwys y dyfyniad uchod; ond F, R (ii), $PH^{(1)}$ (i) ac $U^{(1)}$ (ii) yn unig sy'n arddel yr union ffurf uchod. Mae'n werth nodi bod rhannau o'r darlleniad uchod yn llwgr. Fel y gwelir, fe nodir sawl cwlwm y dylid ei ddysgu ddwywaith o fewn gofynion pob gradd. Camgymeriad ydyw, fe ymddengys, gan mai 'cwlwm cytgerdd' y dylai'r naill gwlwm neu'r llall fod, mewn gwirionedd. Y pedwar testun hyn ydyw'r unig rai sy'n cynnwys y darlleniadau llwgr hyn, felly mae'n amlwg eu bod wedi tarddu rywsut o'r un gynsail, a'u bod felly yn perthyn i'r un gangen.

Mae'n amlwg o'r cychwyn fod perthynas agos iawn yn bodoli rhwng F a $PH^{(1)}$(i) ar y naill law, a rhwng R (ii) ac $U^{(1)}$(ii) ar y llaw arall. Er enghraifft:

1.	F	ysydd
	R (ii)	ydynt
	$PH^{(1)}$ (i)	y sydd
	$U^{(1)}$ (ii)	ydynt
2.	F	nev ddawddgrych
	R (ii)	na thowddgyrch
	$PH^{(1)}$ (i)	nev Dowddgyrch
	$U^{(1)}$ (ii)	na Thowddgyrch
3.	F	a hwya dal kof
	R (ii)	a hwyaf gallv dal kôf
	$PH^{(1)}$ (i)	a hwya dal cof

	$U^{(1)}$ (ii)	a hwyaf gallu dal cof
4.	F	ar pedair gostec
	R (ii)	a thair gosteg
	$PH^{(1)}$ (i)	ar 4 gosteg
	$U^{(1)}$ (ii)	a thair gosteg
5.	F	symydfa ar gweirdant
	R (ii)	ysmydva ar gowair dannav
	$PH^{(1)}$ (i)	symudfa ar gweirdant
	$U^{(1)}$ (ii)	ysmudfa ar gowairdannau
6.	F	pob nod ar gweiriav i gid
	R (ii)	ar kweirie i gîd
	$PH^{(1)}$ (i)	pob nôd ar gweiriau eu gyd
	$U^{(1)}$ (ii)	ar cweirie i gyd
7.	F	ac ar bob dysgybl vod gidai athro bob grawys
	R (ii)	ar bob diskibl bod y grawys gida i athro
	$PH^{(1)}$ (i)	ac ar bob Disgybl fod gyd ai Athro bob Grawys
	$U^{(1)}$ (ii)	ac ar bob disgybl bod y grawys gida i Athro
8.	F	Hevyd n wnel dysgybl dynwared ar i athro i hvn nac ar athro arall nac ar i veddwl na i weithred
	R (ii)	Hefyd na wnel nêb ddynwared na gwatwor yr athro am ei feddwl ai fyfyrdod
	$PH^{(1)}$ (i)	Hefyd na wnel Disgybl dynwared ar i Athro i hun nac ar Athro arall nac ar i feddwl na i Weithred
	$U^{(1)}$ (ii)	Hefyd na wnelo neb ddanwared na gwatwor yr Athro am ei feddwl ai fyfyrdod
9.	F	ac nadel gwr wrth gerdd or ty i del iddo tra byrhao y wledd a gwawdd gann eraill dan boen kolli glera
	R (ii)	na ddêl neb ir wylmabsant or tv y dêl iddo tra berv y wledd yno heb gennad gŵr y tŷ y dêl iddo; ne wahodd gan arall dann boen kolli ei glera
	$PH^{(1)}$ (i)	ac nad êl Gwr wrth Gerdd or Tŷ i dêl iddo tra parhao y wledd, a gwawdd gan eraill dan boen colli ei glera
	$U^{(1)}$ (ii)	Na ddel neb ar wylmabsant o'r Ty y del iddo tra bery yr ŵyl ar wledd yno heb gennad gwr y Ty y del iddo, ne wahadd gan arall, dan boen colli i glera
10.	F	a dwyn i pyrsav ac a vo yndynt
	R (ii)	a dwyn hynn a fo yn ei pyrsav
	$PH^{(1)}$ (i)	a dwyn ei Pyrsau ac a fo ynddynt
	$U^{(1)}$ (ii)	a dwyn hynn a fo yn ei pyrsiau

11.	F	ac o byddant velly i bawb o swyddogion y brenin
	R (ii)	ag i bawb o gowiriaid y brenyn ai swyddogion
	PH(1) (i)	ac o byddant felly i bawb o swyddogion y Brenin
	U(1) (ii)	ag i bawb o gowiriaid y Brenin ai swyddogion
12.	F	yw dangos yw ddysgyblon
	R (ii)	a dangos yddynt ai Coffâv
	PH(1) (i)	iw dangos iw Ddisgyblion
	U(1) (ii)	ai dangos iddynt, ai choffau
13.	F	a gwybod pedair ar ddec o brifgeinke ar danne
	R (ii)	ar bedair ar ddêg o brifgeingkie ai Canv
	PH(1) (i)	a gwybod 14, o brif geingciau ar danne
	U(1) (ii)	ar bedair ar ddêg o brof geinciau, ai canu
14.	F	a gwybod a fydd pennill o gowydd yni le a medry i rroi yni lle oni byddant
	R (ii)	ag adnabod i roi y pennillion yn ei lle ac iawn ddatcan ei gowydd
	PH(1) (i)	a gwybod a fydd pennill o Gowydd yn i le a medru ei rhoi yn ei lle oni byddant
	U(1) (ii)	ag adnabod i roi y Pennillion yn ei lle, ac iawn ddatgan ei gowydd
15.	F	yw gymryd
	R (ii)	i gymryd a all o ddiyno
	PH(1) (i)	iw gymryd
	W(1) (ii)	i gymryd a all oddiyno
16.	F	a gwerth yr ariandlws
	R (ii)	ai chywerthyd
	PH(1) (i)	a gwerth yr Ariandlws
	W(1) (ii)	ai Chywerthyd

Yn ogystal, mae F a PH(1) (i) ar y naill law, a R (ii) a U(1) (ii) ar y llaw arall, yn ddiffygiol yn yr un mannau, er enghraifft:

1.	F	-
	R (ii)	ar pedwar mesur a rhvgain
	PH(1) (i)	-
	U(1) (ii)	a'r pedwar mesur ar hugain
2.	F	-

	R (ii)	ai roi wrth oleuad yr eglwys
	PH[1] (i)	-
	U[1] (ii)	ai roi wrth oleuad yr Eglwys
3.	F	-
	R (ii)	rhodd discibl discylaydd am ei gowydd iijs a iiijd. Rhodd discibl pen kerddiaidd am gowydd - vjs a ixd. ag i Athro ohwaneg o syberwyd o ddillad neu rhyw dlws arall. Kerdd dant. discibl yspâs graddol xijd. pob vn or tair gwŷl arbennic discibl discybliaidd ij. pob vn or tair gwyl avr bennig
	PH[1] (i)	-
	U[1] (ii)	Rhodd disgybl ysbas Cerdd dafawd Pumgrod, am ei gywydd. Rhodd Disgybl disgyblaidd Cerdd dafawd decgrod, am gowydd Rhodd Disgybl Pencerddaidd Chweswllt a naw ceiniog, am gowydd, ag i Athro chwaneg o syberwyd o ddillad neu ryw dlws arall Cerdd Dant. Rhodd Disgybl ysbas graddol xjjd. pob un o'r tair Gwyl Arbennig, a rhodd Disgybl Disgyblaidd ijs. pob un or Tair Gwyl Arbennig
4.	F	a ddwedo ar i gydwybod
	R (ii)	-
	PH[1] (i)	a ddywedo ar i gydwybod
	U[1] (ii)	-
5.	F	Pedair diradd ysydd yni galw yn bedair ofergerdd nidamgen pibydd hydol Tabner a ffidler a rrodd pob vn or pedwar hynny yw keinoc a chanv oi sefyll ac oni bydd bodlon yw rodd gofram
	R (ii)	-
	PH[1] (i)	4. di-râdd y sydd yni galw yn 4 ofer gerdd, nid amgen. Pibydd, Hydol, Tabret a Ffidler, a Rhôdd pob un or 4. hynny yw ceiniog, a chanu oi sefyll; ac oni bydd bodlon yw Rodd, gofram
	U[1] (ii)	-
6.	F	Hevyd o daw Gwr dierth o wlad arall ne dalaith arall i glera ar ni bydder kydnabyddys arno heb ysgrifen vn or pennkerddiaid gidac ef i ddaangos beth a ddylai i gael bod heb i rodd lle gofyner am hynny iddo ac ynte yn effygiol
	R (ii)	-
	PH[1] (i)	Hefyd o daw Gwr dierth o wlâd arall neu dalaith arall i glera, ar ni bydder cydnabyddus arno heb ysgrifen un or Pen cerddiaid gydag ef i ddangos beth a ddylai i gael, bod

heb i rôdd lle gofyner am hynny iddo, ac ynte yn effygiol

$U^{(1)}$ (ii) -

Ystyrier F a $PH^{(1)}$ (i) yn gyntaf.

Gan fod F yn gynharach na $PH^{(1)}$ (i) yn ôl pob tebyg, ymddengys na all F fod yn gopi o $PH^{(1)}$ (i). Cadarnheir hyn gan y ffaith fod F yn cynnwys darlleniadau llawnach a chywirach mewn mannau na darlleniadau $PH^{(1)}$ (i), er enghraifft:

1.	F	vgain kwlwm a dwy golofn
	$PH^{(1)}$ (i)	20.
2.	F	a medry y pedwar mesyr arhvgain
	$PH^{(1)}$ (i)	a medry y 24
3.	F	i rodd yw iijs a iiijs Rodd dysgybl ysbas graddol Swllt Rodd dysgybl disgyblaidd dev swllt a hynny yw i rodd bob vn or tair gwyl arbennic
	$PH^{(1)}$ (i)	ei Rôdd yw 2. swllt, a hynny yw i rodd bob un or 3. gwyl arbenig

Fodd bynnag, ymddengys na all $PH^{(1)}$ (i) fod yn gopi o F ychwaith, gan fod darlleniadau $PH^{(1)}$ (i) mewn dau fan yn gywirach na darleniadau F:

1.	F	mewn gogon prentisiaeth
	$PH^{(1)}$ (i)	mewn dogn prentisiaeth
2.	F	Rodd disgybl penn kerddiaidd yw iijs iiijd bob vn or tair gwyl arbenic a ffob neithior reiol yn vwy o syberwyd na rrodd y dysgybl
	$PH^{(1)}$ (i)	Rhôdd Disgybl Pen cerddaidd yw 3.s 4d. bob un or tair gwyl arbenig. Rhôdd pen cerdd yn fwy o syberwyd, na Rhodd y Disgybl.

Gellir dadlau y gallai copïwr $PH^{(1)}$ (i) fod wedi cywiro'r darlleniad ei hun yn rhif 1 uchod; ond mae natur y darlleniad yn rhif 2 yn awgrymu'n gryf na allai fod wedi

gwneud hynny. Ymddengys fod rhywfaint o ddryswch i'w ganfod yn narlleniad y paragraff arbennig hwn rywle yn y gangen, gan fod darlleniad $PH^{(1)}$ (i), yn ogystal, yn ddiffygiol o'i gymharu â darlleniadau R (ii) ac $U^{(1)}$ (ii):

R (ii)	a rhodd discibl pen kerddaidd - iijs a iiijd. pob vn or tair gwŷl avr bennig a ffob neithiawr rreiol vn rhodd ar tair gwyl arbennig a rhodd yn penkerdd yn fwy o syberwyd na rhodd y discibl
$U^{(1)}$ (ii)	a Rhôdd Disgybl Pencerddaidd triswllt a iiijd. pob un o'r tair gwyl arbennig, a phob Neithior Reiol un rhôdd a'r Tair gŵyl arbennig, a Rhodd y Pencerdd yn fwy o syberwyd na rhodd y Disgybl

– ond darlleniad $PH^{(1)}$ (i) ydyw'r lleiaf diffygiol o'r ddau, os mynner, gan nad oes yma ddryswch o ran ystyr fel yn narlleniad F.

Gan na all y naill destun fod yn gopi o'r llall, felly, ymddengys mai tarddu o'r un gynsail a wnânt. Nid cynsail gyffredin y gangen mo hon, fodd bynnag, gan fod gormod o wahaniaethau rhwng F a $PH^{(1)}$ (i) ar y naill law, a R (ii) ac $U^{(1)}$ (ii) ar y llaw arall, i ganiatáu i'r holl destunau darddu ohoni.

Ond a ydyw F a $PH^{(1)}$ (i) yn tarddu'n uniongyrchol o'r gynsail hon?

Gan fod F yn destun cymharol gynnar, a chan mai dau ddiffyg a welir ynddo o'i ei gymharu â $PH^{(1)}$ (i), gellir awgrymu ei fod yn tarddu'n uniongyrchol o'r gynsail.

Mae $PH^{(1)}$ (i) yn ddiweddarach o gryn dipyn, a gwelir bod trefn rhai adrannau o'r Statud yn wahanol i'r drefn a geir yn F (ac yn R (ii) ac $U^{(1)}$(ii), o ran hynny). Ar dudalen 26 yn nhestun $PH^{(1)}$ (i), er enghraifft, caiff y frawddeg "ac ar bob Disgybl fod gyd ai Athro bob Grawys dan boen colli i rôdd, oni bydd achos carchar, neu glefyd, neu cyfryw achos cyfreithlon a hwnw" ei thorri yn ei hanner, fel petai. Ar ôl "neu cyfryw", â'r copïwr yn ei flaen i drafod diraddiadau'r gwŷr wrth gerdd, ac ni cheir diwedd y

frawddeg, sef "achos cyfreithlon a hwnw" nes cyrraedd tudalen 29! Oherwydd dyddiad y testun, ac oherwydd y newid hwn o ran trefn, gellir awgrymu nad ydyw $PH^{(1)}$ (i) mor agos at frig y gangen.

Cynigir y stema ganlynol:

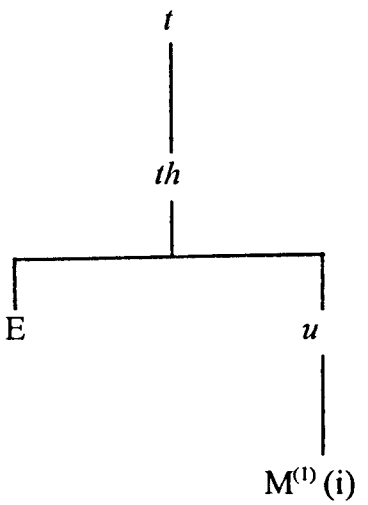

Trown yn awr at R (ii) ac $U^{(1)}$ (ii).

Fel yn achos F a $PH^{(1)}$(i), mae R (ii) ac $U^{(1)}$ (ii) yn amlwg yn perthyn yn agos iawn i'w gilydd. Gan anwybyddu'r diffygion sy'n gyffredin yn y ddau destun, am y tro, gwelir mai un man diffygiol a welir yn $U^{(1)}$ (ii):

1.	R (ii)	kerdd dafod
	$U^{(1)}$ (ii)	-

–a dau fan diffygiol yn R (ii):

1.	R (ii)	lloscyrnog
	$U^{(1)}$ (ii)	a Chowydd llosgyriog

2.	R (ii)	nac i rodd
	$U^{(1)}$ (ii)	nac ar i rodd

Gan fod R (ii) yn gynharach o ran dyddiad nag $U^{(1)}$ (ii) yn ôl pob tebyg, ymddengys na all R (ii) fod yn gopi o $U^{(1)}$(ii). Mae'r dystiolaeth destunol yn cadarnhau hyn: er nad oes yn nhestun $U^{(1)}$ (ii) ychwanegiadau neu newidiadau sylweddol, fe gynnwys y testun beth amrywio o ran geirio yma ac acw, a chan fod darlleniadau R (ii) yn cytuno â darlleniadau F a $PH^{(1)}$ (i), ymddengys mai copïwr $U^{(1)}$ (ii) ei hun a gyflwynodd y newidiadau. O'r herwydd, ymddengys nad ydyw R (ii) yn gopi o $U^{(1)}$(ii):

1.	F	ne yn gyfochr
	R (ii)	ne yn gyfochr
	$PH^{(1)}$ (i)	neu yn gyfochr
	$U^{(1)}$ (ii)	ac yn gyfochr
2.	F	i dyle wybod
	R (ii)	y dyle wybod
	$PH^{(1)}$ (i)	i dyle wybod
	$U^{(1)}$ (ii)	ef a ddyly wybod
3.	F	anghyddiedic
	R (ii)	anghyddiedig
	$PH^{(1)}$ (i)	anghuddiedig
	$U^{(1)}$ (ii)	amgylchedig
4.	F	yn gyfiwch
	R (ii)	yn gyfiwch
	$PH^{(1)}$ (i)	yn gyfiuwch
	$U^{(1)}$ (ii)	yn ogyfuwch
5.	F	gwr wrth gerdd dant
	R (ii)	gwr wrth gerdd
	$PH^{(1)}$ (i)	gwr wrth Gerdd Dant
	$U^{(1)}$ (ii)	gwr wrth gerdd Dant ar gerdd
6.	F	i bawb
	R (ii)	i bawb
	$PH^{(1)}$ (i)	i bawb
	$U^{(1)}$ (ii)	i bawb or gwyr wrth gerdd

Os nad ydyw R (ii) yn gopi o $U^{(1)}$ (ii), a all $U^{(1)}$ (ii) fod yn gopi o R (ii)?

Mae'n werth nodi fod $U^{(1)}$ (ii) yn cynnwys dau ddarlleniad llawn lle ceir darlleniadau diffygiol yn R (ii), fel y gwelwyd eisoes, sef:

1.	R (ii)	lloscyrnog
	$U^{(1)}$ (ii)	a Chowydd llosgyriog
2.	R (ii)	nac i rodd
	$U^{(1)}$ (ii)	nac ar i rodd

Fodd bynnag, nid ydyw hyn yn profi nad copi o R (ii) ydyw $U^{(1)}$ (ii), gan na fyddai wedi bod yn amhosibl i gopïwr $U^{(1)}$ (ii), sef Iolo Morganwg – ac yntau, fel y ceir gweld maes o law, yn hen gyfarwydd â sawl fersiwn o'r Statud – gywiro'r ddau ddarlleniad ei hun.

Ar ddiwedd $U^{(1)}$ (ii), fodd bynnag, rhydd Iolo'r wybodaeth a ganlyn:

> Ac felly y terfyna Ystatut y gwyr wrth Gerdd, yr honn, a chyda hi y ddosparth ragroddedig ar gerdd dafawd a goppiwyd allan o Lyfr y gododoccaf Bencerdd, a'r Athro goreu yn ei amser, Simwnt Fychan gennyf fi Richard Hughes o Wynedd, yn y flwyddyn 1589[1]

A derbyn am y tro y gall yr hyn a ddywed Iolo fod yn wir, gwelir bod modd llunio sawl stema bosibl.

---

[1] $U^{(1)}$, t. 137.

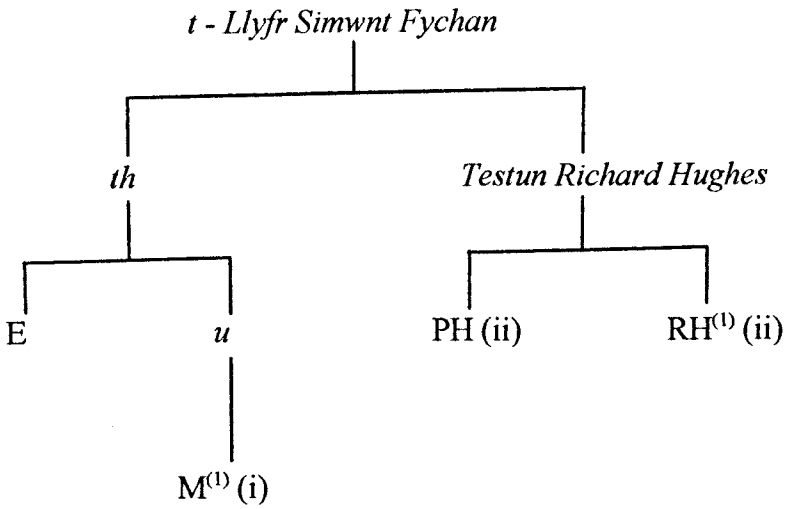
t - Llyfr Simwnt Fychan
th
Testun Richard Hughes
E
u
PH (ii)
RH(1) (ii)
M(1) (i)

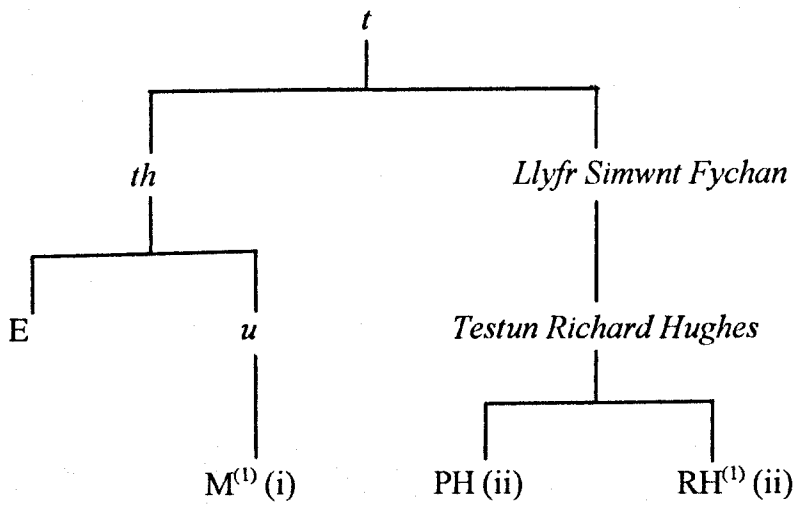
t
th
Llyfr Simwnt Fychan
E
u
Testun Richard Hughes
M(1) (i)
PH (ii)
RH(1) (ii)

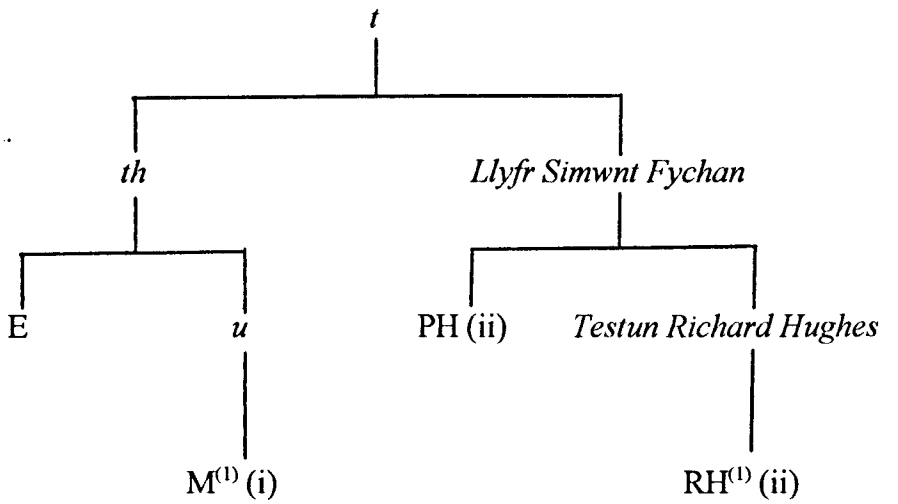

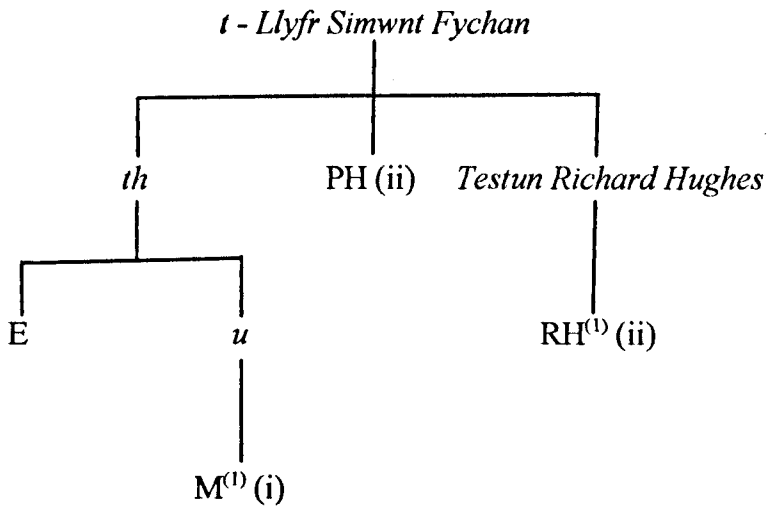

Yn anffodus, fodd bynnag, nid ydyw copi Simwnt Fychan na chopi Richard Hughes o'r Statud wedi goroesi, felly mae'n amhosibl profi'n derfynol beth yn union ydyw perthynas y testunau.

Fodd bynnag, mae'n werth nodi na ellir canfod nifer helaeth o'r ffynonellau y cyfeiria Iolo atynt, a'i fod, yn wir, wedi ffugio ffynonellau:

> Ceir yn llawysgrifau Iolo...gryn swm o bethau yr honnai iddo eu codi o lyfrau Rhys Morgan o Bencraig-nedd, Dafydd Nicolas o Aberpergwm, ac Edward Evan o Aberdâr. Ond Iolo ei hun ydoedd awdur y rhan fwyaf o'r pethau hyn neu, ynteu, efe a ailwampiodd ac a addasodd at ei ddibenion ei hun hen ddefnyddiau y daethai ar eu traws mewn amrywiol ffynonellau ac yna honni iddo ddarganfod yr hyn a gyfansoddodd ganddo yn llyfrau'r beirdd a adwaenai pan oedd yn ŵr cymharol ifanc.[1]

Yn wir, barn Nesta Lloyd ydyw na fodolodd testun Richard Hughes erioed, sef y testun yr honna Iolo iddo'i ddefnyddio fel ffynhonnell i $U^{(1)}$ (ii) - erioed:

> ...un arall o chwedlau Iolo sydd yma. Ar wahân i'r cyfeiriadau...[hyn] nid oes unrhyw dystiolaeth annibynnol fod Hughes wedi ymddiddori mewn pynciau fel y Statud...Maent yn ffitio i seice Iolo yn burion, ond yn hollol groes i bopeth y gwn i amdano yn hanes Hughes. Gwelodd Iolo lsgrau. a oedd yn cynnwys cerddi gan Hughes, ac yn ei ddull arferol priodolodd y copïau hyn i fardd go iawn, ond gweddol anhysbys...Yn wahanol i'w dad, ychydig o ddiddordeb oedd gan Hughes mewn cerdd dafod, fel y cyfryw, fel y dengys ei englynion, er ei fod yn gwybod am gonfensiynau'r canu serch.[2]

Ymddengys, felly, fod Iolo wedi defnyddio ffynhonnell arall, a'i fod wedi nodi – a hynny'n gamarweiniol – mai llawysgrif Richard Hughes a ddefnyddiodd.

Y testun sydd fwyaf tebygol o fod yn ffynhonnell i $U^{(1)}$ (ii), felly, ydyw R (ii), yn enwedig o gofio bod Iolo wedi copïo testun arall yn llawysgrif $U^{(1)}$ (ii) gan ddefnyddio ail destun yn llawysgrif R fel ei ffynhonnell.[3]

Fodd bynnag, mae'n werth nodi bod $U^{(1)}$ (ii) yn cynnwys rhai pethau nas ceir yn R (ii) – nac yn F a $PH^{(1)}$ (ii), o ran hynny – er enghraifft:

---

[1] *IM*, t. 67. Ceir trafodaeth helaeth ar y pwnc yn *IMChY*.

[2] Mewn llythyr a dderbyniais gan Nesta Lloyd, dyddiedig 24 Mawrth 1999.

[3] Gw. y drafodaeth ar destunau'r nawfed gangen.

1.	R (ii)	a ffenkerdd
	$U^{(1)}$ (ii)	a phencerdd, ag Athro
2.	R (ii)	-
	$U^{(1)}$ (ii)	unodl union
3.	R (ii)	-
	$U^{(1)}$ (ii)	Rhodd disgyb ysbas Cerdd dafawd Pumgrot, am ei gywydd
4.	R (ii)	-
	$U^{(1)}$ (ii)	Am y sydd ar wyr wrth Gerdd dafawd, a Thant, ar y ddeuryw yn gyffredin
5.	R (ii)	-
	$U^{(1)}$ (ii)	a syrthio i radd ysbas

Gellir dadlau mai Iolo a ychwanegodd yr hyn a welir yn rhif 1 uchod ei hun, gan nad ydyw'r ychwanegiad yn un sylweddol; yn ogystal, gellir dadlau mai ef a ychwanegodd yr hyn a geir yn rhif 4, gan na welir brawddeg debyg iddi yn yr un o'r testunau eraill, oddi mewn na thu hwnt i'r gangen hon. Mae'r gweddill, fodd bynnag, ychydig yn fwy amwys, gan fod rhai testunau eraill y tu hwnt i destunau'r gangen hon yn cynnwys darlleniadau tebyg i rai $U^{(1)}$ (ii). Fodd bynnag, yr oedd Iolo Morganwg yn ysgolhaig, ac yr oedd ei wybodaeth o'r Statud ac o destunau eraill yn eang iawn, ac ni fyddai'n amhosibl iddo ef ei hun fod wedi ychwanegu'r hyn a geir yn rhifau 2, 3 a 5 ychwaith. Wedi'r cyfan, ceir cymalau tebyg i'r rhai a geir yn rhifau 3[1] a 5[2] mewn testunau eraill a gopïwyd gan Iolo. Yn ogystal, ymddengys y gallai Iolo fod wedi ychwanegu rhif 2 ei hun. Yr hyn a geir yma ydyw rhestr o'r hyn yr oedd yn rhaid i'r disgybl ysbâs ei wneud. Rhan o'i dasg oedd meistroli pump o fesurau'r englyn. Fodd bynnag, er nodi bod yn

[1] Gw., e.e., $T^{(1)}$, t. 122.

[2] Gw., e.e., $S^{(1)}$, f. 103^{v}; $T^{(1)}$, t. 99; $Y^{(1)}$, t. 97.

rhaid iddo feistroli pump, dim ond pedwar mesur englyn a enwir yn F, R (ii) a PH$^{(1)}$ (i):

F	a ffymp mesyr Englyn nid amgen vynodl krwka ac vnodl kyrch prost kyfnewidioc prost kadwynoc
R (ii)	a ffvmp mesur englyn, nid amgen vn odl Crwka, ag vn odl kyrch, prost kyfnewidiog prost kadwynog
PH$^{(1)}$ (i)	a 5. mesur, Englyn. nid amgen, unodl Crwcca, ac un odl Cyrch, proest Cyfnewidiog, proes Cadwynog
U$^{(1)}$ (ii)	a phump mesur englyn, nid amgen unodl union, unodl crwcca unodl cyrch, Prost cyfnewidiog, Prost cadwynog

Gwelir bod F, R (ii) a PH$^{(1)}$ (i) wedi hepgor yr englyn unodl union. Ymddengys, felly, na chynhwysir enw'r englyn hwn yn *t*, *th*, nac *u* ychwaith, gan mai o'r cynseiliau hyn y mae F, R (ii) a PH$^{(1)}$ (i) yn tarddu. Os ydyw cynsail gyffredin y gangen, sef *t*, yn ddiffygiol yn hyn o beth, byddai'n rhaid i Iolo fod wedi defnyddio testun arall, cywirach fel ffynhonnell i'w destun ef. Mae hyn, wrth gwrs, yn bur annhebygol, fel y gwelwyd eisoes; nid gormod o hyfdra fyddai awgrymu bod Iolo wedi sylwi bod un englyn ar goll, a'i fod, trwy ddefnyddio'i synnwyr a'i wybodaeth, wedi ychwanegu enw'r englyn unodl union at y rhestr yn ei destun ef.

Nid oes dim, felly, a all brofi nad ydyw U$^{(1)}$ (ii) yn gopi o R (ii). Gan nad ydyw R (ii) mor llawn â F a PH$^{(1)}$ (i), fodd bynnag, efallai nad ydyw'r testun hwnnw'n tarddu'n uniongyrchol o *t*; ond ni ellir profi hyn.

Cynigir y stema ganlynol:

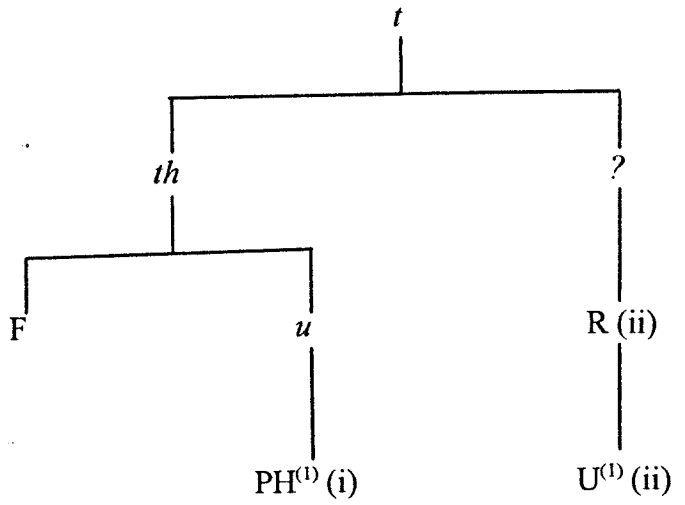
t
th
?
F
u
R (ii)
PH(1) (i)
U(1) (ii)

Ceir deg testun o fewn y gangen hon, sef FF, NG, TH, $CH^{(1)}$, $DD^{(1)}$, $I^{(1)}$, $L^{(1)}$, $T^{(1)}$ (iii), $W^{(1)}$ (i) ac $W^{(1)}$ (ii). O'r testunau hyn, mae pob un yn gyflawn ar wahân i $CH^{(1)}$: y rheolau cyffredinol, y rhoddion, a diraddiadau'r gwŷr wrth gerdd yn unig a geir yn y testun hwn.

Er bod rhywfaint o ddiweddaru o ran cystrawen a rhywfaint o addasu o ran cynnwys i'w weld ym mhum testun diweddaraf y gangen hon, yr un patrwm cyffredinol a welir ynddynt i gyd, sef nodi pwy sydd â'r hawl i glera, gwybodaeth ynghylch maes llafur y beirdd a'r cerddorion, y rheolau cyffredinol, diraddiadau'r gwŷr wrth gerdd, a'r rhoddion.

Eto, mae'r patrwm hwn yn debyg i'r gangen gyntaf, y drydedd gangen, a'r bedwaredd, ond fe gynnwys testunau'r gangen hon fwy o wybodaeth na rhai'r gangen gyntaf (sef gwybodaeth am ddiraddiadau'r gwŷr wrth gerdd), ond llai o wybodaeth mewn mannau eraill (er enghraifft ceir mwy o roddion yn nhestunau'r drydedd gangen, a nodir ynddynt sut y gallai pencerdd herio pencerdd arall am ariandlws, gwybodaeth na cheir mohoni yn nhestunau'r gangen hon); ac yn olaf, mae testunau'r gangen hon yn llawnach mewn mannau na rhai'r bedwaredd gangen (diraddiadau'r gwŷr wrth gerdd eto), ond yn ddiffygiol mewn mannau eraill (eto, gwybodaeth ynghylch hawlio ariandlws, ac ynghylch y mesurau a ddefnyddir wrth ymryson yn hytrach nag wrth raddio).

Rhywbeth arall sy'n gwneud testunau'r gangen hon yn wahanol i bob testun arall a welwyd hyd yn hyn ydyw maes llafur y gwŷr wrth gerdd dant. Mae hyn i'w weld yn enwedig wrth ystyried maes llafur y pencerdd. Yn nhestunau'r gangen gyntaf, yr ail, y drydedd a'r bedwaredd, rhestrir yr hyn sy'n rhaid i'r pencerdd cerdd dant ei gyflawni, ac

yna'n syth nodir sut y gallai ennill ariandlws telyn neu grwth, er enghraifft:[1]

A Yn be[nkerdd y dyly wybod] xxx o glymeu ymrysson, ac o h[ynny, o'r hyn leiaf], tair o kolofneu a thair o'r ca[deiriev]. O vynno dwyn ariandlws telyn neu grwth, raid iddaw wybod y pedair cadeir, a'r pedair colofn, pedwar messur ar hugein, pedwar cwlm ar hugein kytkerdd arnunt; a dosbarthu pob gwahan a rragwan, pob kynhwyssiad a gorffwysua ar dyniad a chyweirdant; a dangos kerdd dant warantedic o'i waith e hun yn benkeirddiaidd ac yn athrawaidd, ual i bo kydwybodus i benkeirddieid a doethion i varnu a'i ddewisso yn owdur ac yn athro ar y gelvyddyt; cans ni ddyly neb ddysgu onid gan yr athro penkeirddiaidd, neu gael ganto varnu neu osod yn iawn a ddysger gann arall.

Ond gwelir newid yn nhestunau'r gangen hon. Yma, er bod rhywfaint o'r cynnwys yn gorgyffwrdd â'r dyfyniad uchod, ni sonnir am ariandlws telyn neu grwth o gwbl; yn hytrach, trafodir beth ydyw 'dosbarthu':[2]

FF Pencerdd a ddyly wybod deûgain cwlwm, a phedair colon, ac vgein cwlwm cytgerdd, a phedair cadair, a xxxij o ganiadau, a iiij gostec, a gwybod i oll vesûr y gyd a'i reol, gwybod xxiiij o ddifre, a dosparth y mesûr megis y mae [yn] y llyvyr.

Dosparth yw dangos a medrû gwneuthûr cerdd i vnan yn ddivai ymbarn pencerddiaid, a medrû i oll dospartheû, bob gohan a rhacohan, bob cynnwysiad [a] gorphwysiad, bob ysmydva ar tynniadeû a chyweirdanneû cûddiedic ac anghyddiedic, a'i dangos yn warantedig o'i waith e hvn yn bencerddiaidd ac yn athrawaidd, val y bo cydwybodus i bencerddiaid a doethion i varnv a'i ddewiso yn awdûr ac yn athro ar y gelfyddyd. Ni ddyly neb ddyscû ond gan athro pencerddiaidd, neû [gael] ganto osod yn iawn a ddysger gan arall.

O flaen y Statud yn FF ceir copi o'r llythyr a anfonodd William Salesbury i

[1] Dyfynnir o'r testun cynharaf o blith testunau'r pedair cangen gyntaf, sef testun A.

[2] Dyfynnir o destun cynharaf y gangen, sef testun FF.

swyddogion ail Eisteddfod Caerwys yn 1567. Amgaeodd Salesbury ei gopi ei hun o'r Statud yn ei lythyr. Nid ydyw'r copi hwnnw ar gael heddiw yn anffodus, ond mae'n amlwg oddi wrth y dystiolaeth hon yn FF fod un testun arall o leiaf yn perthyn i'r gangen hon.

Ystyrier yn gyntaf y pedwar testun cyflawn cynharaf, sef FF, NG, TH a DD(1).

Mae'n amlwg fod perthynas agos iawn yn bodoli rhwng y testunau hyn. Yn wir, mewn ychydig o fannau'n unig y gwelir y pedwar testun yn cynnig darlleniadau gwahanol i'w gilydd, er enghraifft:

1.	FF	ymbarn
	NG	y mmarn
	TH	ymharn
	DD(1)	ymarn
2.	FF	rhaid iddo dri mwchwl odidawc
	NG	rhaid idho wybod y tri mwchwl odidog
	TH	raid iddo wybod dri mwchwl odidoc
	DD(1)	rhaid tri mwchwl odidog
3.	FF	tra pery
	NG	tra barhao
	TH	tra i pery
	DD(1)	darpery

Gwahaniaethau o ran orgraff yn unig a welir yn rhif 1 uchod, a gellir dadlau mai blerwch ar ran copïwyr FF a DD(1) a geir yn rhif 2, a blerwch ar ran copïwr DD(1) yn rhif 3.

Ar ddiwedd y Statud yn NG, noda'r copïwr, sef Siôn Dafydd Rhys, ei fod wedi copïo'i destun o "lhybhr meistr Sion ap Edward gam or Drebh newydh, o blwybh Dewi yn Sir Bhracheiniog. 1579".[1] Yn ôl J. Gwenogvryn Evans, fe ysgrifennwyd FF gan

[1] NG, t. 207.

Thomas Wiliems yn 1576,[1] ond awgrymwyd yn ddiweddar y gallai'r dyddiad fod mor ddiweddar ag 1622, sef y flwyddyn y bu Thomas Wiliems farw.[2] Fe berthyn TH a DD(1) i'r ail ganrif ar bymtheg.

Er agosed ydyw'r pedwar testun, ymddengys nad oes yr un ohonynt yn gopi o'r llall, gan fod ym mhob testun, yn ei dro, ddiffygion nas ceir yn y gweddill. Er enghraifft:

1.	FF	-
	NG	Ag wrth y radh honno at a bho ywch o rent
	TH	ac wrth y rradd honn at a vo vwch o rent
	DD(1)	-
2.	FF	-
	NG	Dyscybl dyscyblaidh gradhol, deuswlht bob vn o 'r tair gwyl arbennig
	TH	Dysgibl dysgyblaidd ijs bob vn or tair gwyl arbenic
	DD(1)	dysgybl dysgyblaidd ijs bob vn or tair gwyl ar benig
3.	FF	pencerdd a ddyly wybod deûgain cwlwm a phedair colon ac vgein cwlwm cytgerdd
	NG	Pencerdh a dhyly gwybod deugein cwlwm, a phedair colobhn ag vgain cwlwm cydgerdh
	TH	Penkerdd a ddylei wybot devgain kwlwm kytgerdd
	DD(1)	y penkerdd a ddyly wybod xl kwlwm a iiij ag igain kwlwm o gidgerdd
4.	FF	er na chano vyrr na thoddgrych gadwynoc, neu ddigwydd vn or mesûrae eb i wybot y mae yn gydymdeith i bencerdd
	NG	-
	TH	er na chano vyrr, na thoddgrych kadwynoc ney ddigwydd vn or mesvrav heb i wybod y mae yn gydymaith i benkerdd
	DD(1)	Er na chano gadwyn fyrr na thoddgrych, na ddigwydd vn or messyray heb y wybod y may yn gedymaith y benkerdd

[1] *RWM* I, t. 509.

[2] Gw. R. Iestyn Daniel, *Gwaith Bleddyn Ddu* (Aberystwyth, 1994), t. 73; Rhiannon Ifans, Ann Parry Owen, W. Dyfed Rowlands ac Erwain H. Rheinallt, *Gwaith Gronw Gyriog, Iorwerth Ab y Cyriog ac Eraill* (Aberystwyth, 1997), t. 161.

5.	FF	a medrû i mesûro
	NG	a medru ev messuro
	TH	a medrv i mesvro
	DD[1]	-

Ceir perthynas agos iawn rhwng dau o'r testunau hyn, sef rhwng FF a TH, er na all y naill fod yn gopi o'r llall, fel y gwelwyd uchod. Wrth reswm, nid ydyw darlleniadau'r ddau destun yn cytuno â'i gilydd bob tro: yn wir, gwelir bod darlleniadau'r naill destun a'r llall yn debycach i rai NG a DD[1] weithiau yn hytrach nag i ddarlleniadau ei gilydd, er enghraifft:

1.	FF	march gwalch milgi
	NG	march gwalch nev bhilgi
	TH	gwalch, march, milgi
	DD[1]	march gwalch milgi
2.	FF	neû os gwnant
	NG	Ag os gwnant
	TH	ag o gwnant
	DD[1]	ag os gnânt
3.	FF	discipl spas
	NG	Dyscybl yspas
	TH	Dyscibyl ysbas
	DD[1]	Dyskybl spas
4.	FF	yr oll sillafaû
	NG	ei holh silhtabhav
	TH	i holl sillafav
	DD[1]	yr holl Sylldafay

Ond ceir llawer iawn mwy o enghreifftiau lle gwelir cytundeb rhwng darlleniadau FF a TH, a'r darlleniadau hynny'n wahanol i'r rhai a geir yn NG a DD[1]. Er enghraifft:

1.	FF	Statud Grûff ap Cynan ar y gwyr wrth gerdd
	NG	Rhan o Statutav Gryphyth ap Cynan ar wyr wrth gerdh

	TH	Statut Gruffydd ap Kynan ar y gwyr wrth gerdd
	DD[1]	Gryffith ap Kynan twssog Kymry a wnaith gyfreith ar y gwyr wrth gerdd yr hon a elwyr kyfreth Statynt Gr ap kynan
2.	FF	a mesûr ar gywydd
	NG	a messur cywydh
	TH	a mesvr ar cywydd
	DD[1]	a messyr kowydd
3.	FF	a mesûr owdl
	NG	A thri messur owdl
	TH	a mesvr owdwl
	DD[1]	Tri messyr owdl
4.	FF	dyvyraf hei gwrando
	NG	a dibhyrr oi gwrando
	TH	dyvyrraf hei gwrando
	DD[1]	a dirir i gwrando
5.	FF	nid oes nag ar ei gelvyddyd
	NG	nid oes ar ei gelbhydhyd
	TH	nid oes nac ar i gelfyddyd
	DD[1]	nid oes ar y gelfyddyd
6.	FF	i ganv
	NG	ai canv
	TH	y ganv
	DD[1]	ay kany
7.	FF	a gwybod i oll fesûr ygyd ai reol
	NG	a gwybod ei holh bhessurav ygyd ai rheolaeth
	TH	a gwybod i holl vesvr i gyt ar rheol
	DD[1]	a gwybod yr holl fessyre y gid ar rheol
8.	FF	ai vevyrdod
	NG	ai bhybhyrdod
	TH	ai vevyrdod
	DD[1]	ay vyvyrdod
9.	FF	na rhiminaû
	NG	na rhiniav
	TH	na rimynnav
	DD[1]	na rhiniay
10.	FF	ac i athro y chwaneg o syberwyd o ddillad neu o ryw dlws
	NG	Ag i Athro yr vn rhodh: onid o syberwyd i wr roi ryw

		dhilhedyn, nev ryw dlws idho
	TH	ac i athro y chwaneg o syberwyd o ddilad nei o ryw dlws
	DD[1]	ag y athro ychwaneg o ddillad ney ryw dlws arall

Ymhellach, fe gynnwys FF a TH ddiffygion nas ceir yn NG a DD[1]:

1.	FF	-
	NG	Swydhav priodol gradhav gwyr wrth gerdh dant
	TH	-
	DD[1]	Kerdd Dant
2.	FF	a chwlwm o gytgerdd
	NG	a deg cwlwm cydgerdh
	TH	a chwlwm o gytgerdd
	DD[1]	a x kwlwm o gidgerdd
3.	FF	-
	NG	vnodl vnion
	TH	-
	DD[1]	vn owdl vnion
4.	FF	oni bydd achos carchar neû y cyfryw achos cyfreithlawn
	NG	oni bydh carchar, nev glebhyd, nev gybhryw achos cybhraithlawn
	TH	oni bydd achos karchar, ney y kyfryw achos kyfreithlon
	DD[1]	oni bydd achos karchar ney glefyd neyr kyfriw achos kyfreithlon

Byddai'n ormod o gyd-ddigwyddiad i'r ddau destun gynnwys y beiau hyn yn annibynnol ar ei gilydd. Yr awgrym, felly, ydyw fod y ddau destun yn tarddu o'r un gynsail, ac mai diffygion yn y gynsail – diffygion a drosglwyddwyd i FF a TH – ydyw'r diffygion a welir uchod.

Ond a ydyw FF a TH yn tarddu'n uniongyrchol o'r gynsail hon?

Gwelir bod FF yn cynnwys cryn dipyn o'r orgraff a ddefnyddiai William Salesbury, er enghraifft 'discipl spas', 'gwybot', 'ymbarn', ond eithaf prin ydyw'r enghreifftiau yn TH, er y gwelir ambell air megis 'hei' neu 'celvyddyt'. Ymhellach, ceir

copi o lythyr William Salesbury yn FF, ond ni cheir mohono yn TH. Awgrymir, felly, fod TH gam ymhellach oddi wrth destun William Salesbury na FF, er na ellir profi hyn y tu hwnt i bob amheuaeth.

Cynigir y stema ganlynol:[1]

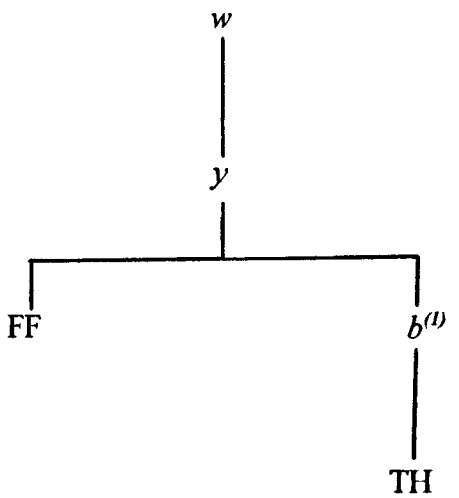

Y cam nesaf ydyw ceisio penderfynu pa gynsail oedd testun William Salesbury – *w* ynteu *y*? Fel y crybwyllwyd eisoes, ceir copi o'r llythyr a anfonodd William Salesbury i swyddogion ail Eisteddfod Caerwys yn FF. Ni cheir copi o'r llythyr hwn yn yr un o'r testunau eraill, felly gellir awgrymu mai FF yn unig a oedd yn gopi uniongyrchol o destun William Salesbury. Os felly, ymddengys mai *y* oedd testun William Salesbury, ac ymddengys fod ei destun ef yn rhannu'r un diffygion a welir yn FF a TH. Ymhellach, yr oedd gan William Salesbury ei ddull arbennig ei hun o sillafu geiriau, er enghraifft 'aniveileit', '[c]elfyddyt', 'rei', 'corph', 'sceulus', 'dyscedic',

[1] Cynsail gyffredin y gangen ydyw *w*. Rhaid bod cynsail arall rhwng *w* a FF, TH gan fod FF a TH yn cynnwys beiau cyffredin, fel y gwelwyd eisoes.

'[d]iscipl',[1] ac mae'n ddiddorol nodi mai'r testunau sy'n tarddu o *y* yn unig o blith holl destunau'r gangen hon sy'n cynnwys nodweddion orgraffyddol cyson o'r fath. Ymddengys, felly, mai cynsail *y* oedd testun William Salesbury.

Trown yn awr at NG.

Fel y gwelwyd eisoes, mae'r Statud a geir yn NG yn gopi o destun a geid yn llyfr Siôn ap Edward Gam. Nid oes dim i awgrymu nad oedd testun Siôn ap Edward Gam yn gopi uniongyrchol o *w* gan fod NG, at ei gilydd, yn destun cywir a llawn iawn. Yn wir, o'i gymharu â FF, TH a DD$^{(1)}$, dim ond dau ddiffyg a welir ynddo, sef:

1.	FF	er na chano vyrr na thoddgrych gadwynoc, neu ddigwydd vn or mesûre eb i wybot y mae yn gydymdeith i bencerdd
	NG	-
	TH	er na chano vyrr, na thoddgrych kadwynoc ney ddigwydd vn or mesvrav heb i wybod y mae yn gydymaith i benkerdd
	DD$^{(1)}$	Er na chano gadwyn fyrr na thoddgrych,, na ddigwydd vn or messyray heb y wybod y may yn gedymaith y benkerdd
2.	FF	o xx£ o vowyd neû rent
	NG	o vgeint pynt
	TH	o //xxl// o vywyd ney rent
	DD$^{(1)}$	o xxl o Rent

Go brin fod rhif 2 uchod yn fai mawr, gan fod y geiriau 'o fywyd neu rent' yn ddealledig, fel petai. Dyma'r frawddeg gyflawn:

> ag nad el on'd vn at wr o dhecpynt o rent a dav at wr o vgeintpynt: Ag wrth y radh honno at a bho ywch o rent[2]

---

[1] Gw. Garfield H. Hughes (gol.), *Rhagymadroddion 1547 - 1659* (Caerdydd, 1976), tt. 3 - 16.

[2] NG, t. 205.

Felly, mewn gwirionedd, yr unig fai sylweddol ydyw'r un a welir yn rhif 1 uchod. Awgryma hyn nad oes llawer o bellter rhwng NG ac *w*.

Fodd bynnag, gwelir bod NG yn cynnwys ambell beth nas ceir yn yr un o'r testunau eraill, er enghraifft:

1.	FF	-
	NG	Swydhav Priodol gwyr Cerdh dabhod
	TH	-
	DD[1]	-
2.	FF	yn ddisciplaidd
	NG	yn dhyscyblaidh ag yn awenydhol
	TH	yn ddiscyblaidd
	DD[1]	yn ddysgyblaidd
3.	FF	-
	NG	Trebhn gyphredin ar holh wyr wrth gerdh
	TH	-
	DD[1]	-
4.	FF	mewn dogyn o brentisiaeth
	NG	mewn dogyn o amser brentyssaeth
	TH	mewn dogyn o brentisiaeth
	DD[1]	mewn dogen brentissieith
5.	FF	wrth raid yr ecclwys
	NG	wrth olevad a rhaid yr Eglwys
	TH	wrth raid yr eglwys
	DD[1]	wrth oloyad yr Eglwys
6.	FF	-
	NG	Diradhiadav ar wyr wrth gerdh ni chynydhant ynghradhav ev celbhydhyd
	TH	-
	DD[1]	-
7.	FF	-
	NG	a syrthio i radd ysbas
	TH	-
	DD[1]	-

Gellir esbonio rhifau 1, 3 a 6 uchod trwy awgrymu mai Siôn Dafydd Rhys ei hun a'u hychwanegodd. Teitlau o fewn ei destun ef o'r Statud ydynt, ac o gofio bod teitlau tebyg i'w gweld yn y Statud a geir yn ei Ramadeg (PH), nid gormod o hyfdra fyddai cynnig mai o'i ben a'i bastwn ef y daethant, er mwyn hwyluso'r darllenydd ac er mwyn rhoi gwell trefn ar y deunydd. Gellir dadlau, yn ogystal, mai Siôn Dafydd Rhys ei hun a ychwanegodd yr hyn a geir yn rhifau 2, 4 a 7; ond ymddengys mai cynnig darlleniad llawnach a wnaeth yn hytrach nag ychwanegu deunydd ei hun yn rhif 5. Y darlleniad llawn fel y'i ceid yn *w*, fe ymddengys, oedd 'wrth oleuad a rhaid yr eglwys'. Copïwyd 'wrth raid yr eglwys' yn unig gan gopïwr *y*, ac o'r herwydd dyna'r darlleniad a geir yn FF a TH; copïwyd 'wrth oleuad yr eglwys' yn unig gan gopïwr DD$^{(1)}$ neu ei gynsail; ond trosglwyddwyd y darlleniad llawn i Lyfr Siôn ap Edward Gam, ac yna i NG.

Cynigir y stema ganlynol:[1]

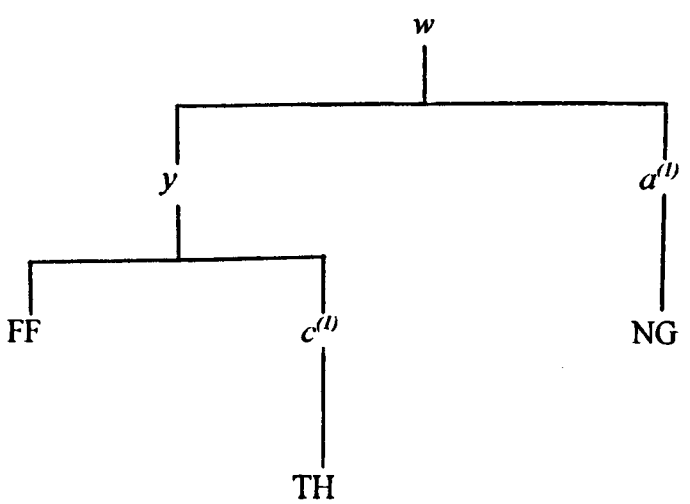

Beth, felly, ydyw perthynas DD$^{(1)}$ â FF, NG a TH?

[1] Y testun a geid yn Llyfr Siôn ap Edward Gam ydyw *a*$^{(1)}$.

O'r testunau a drafodwyd eisoes yn y gangen hon, DD(1) yw'r mwyaf diffygiol.

Er enghraifft:

1.	FF	vnodl crwca, ac vnodl cyrch, prost cyfnewidioc, prost cadwynoc
	NG	vnodl crwcca, vnodl cyrch, prost cybhanewidiog, prost cadwynog
	TH	Vnodl crwka, ac Vnodl kyrch, Prost kyfnewidioc, Prost kadwynoc
	DD(1)	vn owdl kyfnewidiog prost kadwynog
2.	FF	canv yn gydsain neû yn gyfowch gerdd
	NG	canv yn gydsain nev yn gybhowchgerdh
	TH	canv yn gydsain ne yn gyfowchgerdd
	DD(1)	kany yn gyfwch y gerdd
3.	FF	ar pedwar gostec
	NG	ar pedeir gosteg
	TH	ar pedwar gosteg
	DD(1)	-
4.	FF	a dosparth
	NG	ac dosbarth
	TH	a dosbarth
	DD(1)	-
5.	FF	Cerdd dant
	NG	Rhodhion wrth ev gradh i wyr cerdh dant
	TH	Am roddion kerdd dant
	DD(1)	-

Ond, eto i gyd, ceir rhai darlleniadau yn DD(1) nas ceir yn yr un o'r lleill, er enghraifft:

1.	FF	yn gyfochr ac yn gydsain
	NG	yn gybhochr ag yn gydsain
	TH	yn gyfochr ac yn gytsain
	DD(1)	yn gyfoethog ac yn gysson
2.	FF	a hwyaf
	NG	a hwyabh
	TH	a hwyaf

	$DD^{(1)}$	a hawsa
3.	FF	yn gyfvwch
	NG	yn gybhiwch
	TH	yn gyfiwch
	$DD^{(1)}$	yn gywch y radd

Fe allai copïwr $DD^{(1)}$ fod wedi cynnwys y darlleniadau gwahanol hyn ei hun, wrth gwrs; ond fe allent awgrymu bod $DD^{(1)}$ yn tarddu o gynsail wahanol i'r rhai y mae FF, NG a TH yn tarddu ohonynt.

Cefnogir y syniad fod $DD^{(1)}$ yn tarddu o gynsail arall gan y ffaith na ellir honni'n bendant fod $DD^{(1)}$ yn nes at FF a TH ar y naill law, neu at NG ar y llaw arall: mae darlleniadau $DD^{(1)}$ yn cytuno â darlleniadau FF a TH yn hytrach nag â darlleniadau NG mewn pedwar ar bymtheg o fannau, tra mae darlleniadau $DD^{(1)}$ yn cytuno â darlleniadau NG yn hytrach na rhai FF a TH mewn ugain o fannau.

Fe allai $DD^{(1)}$ darddu o *y*, $c^{(1)}$ neu $a^{(1)}$. Go brin ei fod yn tarddu o *y* (ac felly o $c^{(1)}$) gan ei fod yn cynnwys ambell beth nas ceir yn FF a TH, er enghraifft:

1.	FF	-
	NG	vnodl vnion
	TH	-
	$DD^{(1)}$	vn owdl vnion
2.	FF	-
	NG	Swydhav priodol gradhav gwyr wrth gerdh dant
	TH	-
	$DD^{(1)}$	Kerdd Dant

Ni ellir profi'n derfynol nad ydyw $DD^{(1)}$ yn tarddu o $a^{(1)}$, ond gan na all $DD^{(1)}$ arddel perthynas nes â NG – perthynas nad ydyw'n nes na'r un a geir rhwng FF, TH a $DD^{(1)}$ – awgrymir bod $DD^{(1)}$ yn tarddu o gynsail arall. Gan fod y testun yn bur ddiffygiol mewn

mannau, ymddengys nad copi uniongyrchol o *w* ydyw, er na ellir profi hyn.

Cynigir y stema ganlynol yn betrus:

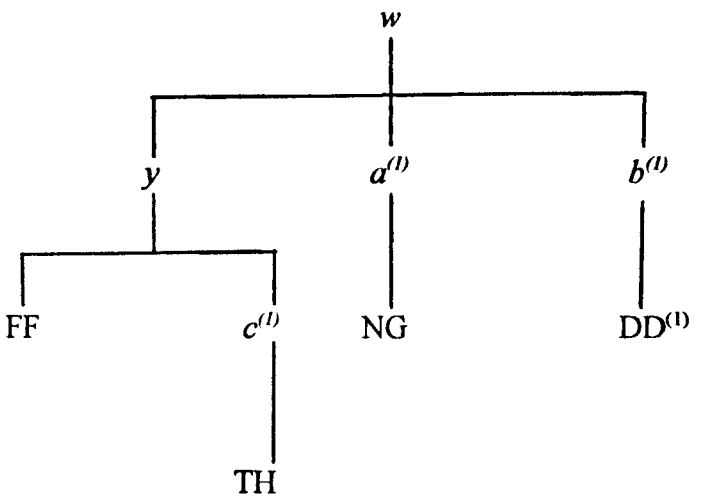

Beth ydyw perthynas y testun anghyflawn, sef $CH^{(1)}$, â'r testunau uchod?

Fel y gellid disgwyl, ymdebyga $CH^{(1)}$ i bob un o'r testunau sydd yn y gangen yn ei dro, ond mae'n amlwg fod perthynas nes o lawer rhwng $CH^{(1)}$ a FF, TH nag â'r ddau destun arall y soniwyd amdanynt eisoes. Er enghraifft:

1.	FF	oni bydd achos carchar neû y cyfryw achos cyfreythlawn
	NG	ony bvdh achos carchar, nev glebhyd, nev gybhryw achos cybhraithlon
	TH	oni bydd achos karchar ney y kyfryw achos kyfreithlon
	$CH^{(1)}$	oni bydd achos carchar neu gyfryw achos cyfreythlon
	$DD^{(1)}$	oni bydd achos karchar ney glefyd neyr kyfriw achos kyfreithlon
2.	FF	ai vevyrdod
	NG	ai bhybhyrdod
	TH	ai vevyrdod
	$CH^{(1)}$	ai fefyrdod
	$DD^{(1)}$	ay vyvyrdod
3.	FF	yw athro

	NG	idhi athro
	TH	yw athro
	$CH^{(1)}$	yw athro
	$DD^{(1)}$	y athro
4.	FF	nad el neb
	NG	Hebhyd nad el neb
	TH	nad el neb
	$CH^{(1)}$	nad el neb
	$DD^{(1)}$	ag na del neb
5.	FF	ai roi wrth raid yr ecclwys
	NG	ai roi wrth olevad a rhaid yr Eglwys
	TH	ai roi wrth raid yr eglwys
	$CH^{(1)}$	ai roi wrth raid yr Eglwys
	$DD^{(1)}$	ai roi wrth oloyad yr Eglwys
6.	FF	na rhiminau
	NG	na rhiniav
	TH	na rimynnav
	$CH^{(1)}$	na Rhimynau
	$DD^{(1)}$	na rhiniay
7.	FF	ymgalyn
	NG	ymganlyn
	TH	ymgalvn
	$CH^{(1)}$	ymgalyn
	$DD^{(1)}$	ymganlyn
8.	FF	i gadarnhaû
	NG	ev cadarhav
	TH	i gadarnhav
	$CH^{(1)}$	i gadarnhav
	$DD^{(1)}$	i kadarnhay
9.	FF	ac i athro y chwaneg o syberwyd o ddillad neû o ryw dlws
	NG	Ag i Athro yr vn rhodh on'd o syberwyd i wr roi ryw dhilhedyn nev ryw dlws idho
	TH	ac i athro y chwaneg o syberwyd o ddillad nei o ryw dlws
	$CH^{(1)}$	ag i Athro y chwaneg o syberwyd o ddillad neu ryw dlws
	$DD^{(1)}$	ag y athro ychwaneg o ddillad ney ryw dlws arall

Awgryma hyn nad ydyw $CH^{(1)}$ yn tarddu o $a^{(1)}$ na $b^{(1)}$, ond ei fod, yn hytrach, yn tarddu naill ai'n uniongyrchol neu'n anuniongyrchol o y, $c^{(1)}$, FF neu TH.

Oherwydd y berthynas agos sydd rhwng FF, TH a $CH^{(1)}$, a ellir honni bod $CH^{(1)}$ yn gopi o FF neu TH?

Ni all $CH^{(1)}$ fod yn gopi o FF gan fod FF yn cynnwys diffygion nas ceir yn $CH^{(1)}$, er enghraifft:

1.	FF	-
	$CH^{(1)}$	ag wrth y radd hono at a fo vwch o rent
2.	FF	pasc ar natolic ar Sulgwyn a phob neithior reiol neithioreû eraill a chwrs clera bob dair blynedd vijd
	$CH^{(1)}$	disgibl dysgyblaidd ijs bob vn or tair gwyl Arbennig - pasg, nadolig ar sulgwyn / a ffob neythiar reiol / neithior eraill a chwrs clera bob dair blynedd vijd

– ac awgrymir nad ydyw $CH^{(1)}$ yn gopi o TH ychwaith:

1.	TH	gwalch march milgi
	$CH^{(1)}$	march gwalch milgi
2.	TH	arveroedd vagabwns
	$CH^{(1)}$	Arferoed facabwnd
3.	TH	Am roddion kerdd davot
	$CH^{(1)}$	Am y rhoddion
4.	TH	Am roddion kerdd dant
	$CH^{(1)}$	cerdd dant

Yn rhif 1 uchod, darlleniad $CH^{(1)}$ yn hytrach na darlleniad TH, sy'n cytuno â darlleniadau FF, NG a $DD^{(1)}$. Mae'n debyg, felly, mai amrywiad yn narlleniad TH a welir. Gellir awgrymu, ymhellach, mai copïwr TH a ehangodd y teitlau a geir yn rhifau 3 a 4, gan fod darlleniad $CH^{(1)}$ yn cytuno â darlleniad FF. Mae'r ffaith fod $CH^{(1)}$ yn cytuno â FF, NG a $DD^{(1)}$ yn hytrach na TH yn awgrym pendant nad ydyw $CH^{(1)}$ yn gopi o TH.

Ymhellach, gwelir bod CH$^{(1)}$ yn cynnwys rhywfaint o olion yr orgraff a ddefnyddiai William Salesbury mewn mannau lle na cheir olion o'r fath yn TH:

1.	TH	Discibyb ysbas
	CH$^{(1)}$	disgibl spas
2.	TH	o dy i dy
	CH$^{(1)}$	o duy i duy

Awgryma hyn eto nad copi o TH ydyw CH$^{(1)}$, ond ei fod, yn hytrach, yn gopi o'r un gynsail â TH, sef $c^{(1)}$. Gallai'r olion orgraffyddol uchod fod wedi eu cadw yn *y*, yn FF, yn $c^{(1)}$ ac yna yn CH$^{(1)}$, ond fe allai copïwr TH fod wedi peidio â'u cynnwys.

Cynigir y stema ganlynol:

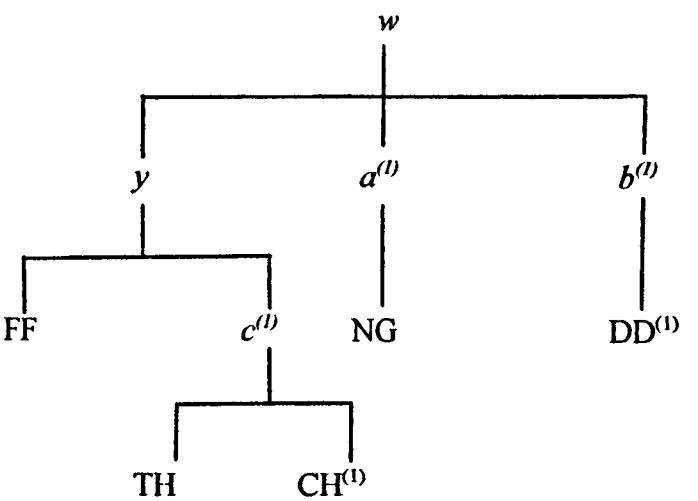

Ystyrier, yn awr, I$^{(1)}$ a L$^{(1)}$.

Testunau a gopïwyd gan Lewis Morris yn 1727 ydynt.[1] Mae'r ddau yn hynod o

[1] Ar waelod f. 3^{r} yn I$^{(1)}$ ceir: "A ysgrifennwyd allan o Hen Lyfr 'sgrifen genifi Lewis Morris yn y flwyddyn 1727. Ar f. 62^{r} yn L$^{(1)}$ ceir: copiwyd allan o hen lyfr ysgrifen, gan Lewis Morys, 1727."

debyg i'w gilydd; yn wir, dim ond rhyw ddeg o wahaniaethau sydd rhyngddynt, a mân wahaniaethau ydyw naw deg y cant o'r rhai hynny, er enghraifft:

1.	$I^{(1)}$	a ddylai
	$L^{(1)}$	a ddylau
2.	$I^{(1)}$	ei darllen
	$L^{(1)}$	ei ddarllen
3.	$I^{(1)}$	a Lladron
	$L^{(1)}$	o Lladron
4.	$I^{(1)}$	ymofyn
	$L^{(1)}$	ymofn

Os felly, a all y naill fod yn gopi o'r llall?

Ni all $I^{(1)}$ fod yn gopi o $L^{(1)}$ gan fod rhan o $L^{(1)}$ yn ddiffygiol:

$I^{(1)}$	Disgybl disgyblaidd chwecheiniog ar hugain bob un o'r tair Gwyl arbennig Pasc, Nadolig a sulgwyn, a phob neithior Reiol, a neithior arall a chwrs clera, saith ceiniog.
$L^{(1)}$	-

Fe all $L^{(1)}$ fod yn gopi o $I^{(1)}$, ond mae'r ffaith fod Lewis yn nodi bod y ddau destun yn gopïau o hen lyfr ysgrifen yn awgrymu mai copïau o'r un gynsail ydynt, ac nad ydyw'r naill yn gopi o'r llall. Ymhellach, ceir nodiadau ar ymyl y ddalen yn y ddau destun, nodiadau sy'n cymharu'r testunau unigol â'r Statud a geir yng Ngramadeg Siôn Dafydd Rhys (PH). Er bod y nodiadau hyn yn debyg i'w gilydd, nid ydynt yn union yr un fath, ac mae'r nodiadau a geir yn $I^{(1)}$ yn llawnach. Er na ellir profi hyn, awgrymir, unwaith eto, mai copïau annibynnol o'r un gynsail ydynt. Hynny ydyw:

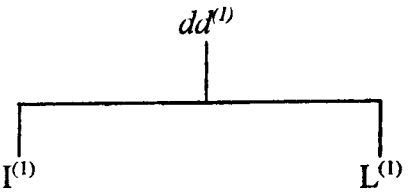

Beth, felly, ydyw perthynas *dd*$^{(1)}$ â gweddill testunau'r gangen?

Er bod I$^{(1)}$ a L$^{(1)}$ yn perthyn i'r un gangen â FF, NG, TH, CH$^{(1)}$ a DD$^{(1)}$, ceir cryn dipyn o newid yma ac acw o fewn y ddau destun. Gwelir bod ynddynt gwtogi a chrynhoi brawddegau, ac fel y gellid disgwyl, o gofio dyddiad y ddau destun, gwelir peth diweddaru o ran orgraff, cystrawen ac atalnodi. Er enghraifft:[1]

1.	FF	a mesûr owdl
	NG	A thri messur owdl
	TH	a mesvr owdwl
	DD$^{(1)}$	Tri messyr owdl
	I$^{(1)}$	Ag owdl
2.	FF	prost cyfnewidioc, prost cadwynoc
	NG	prost cybhanewidiog, prost cadwynog
	TH	Prost kyfnewidiog, Prost kadwynoc
	DD$^{(1)}$	kyfnewidiog prost kadwynog
	I$^{(1)}$	Proest Cadwynog: Prost Cyfnewidiog
3.	FF	nag ar i gelvyddyd, neû ar i radd, ney ar i rodd
	NG	ar ei gelbhydhyd, nev ar ei radh, nev ar ei rodh
	TH	nac ar i gelfyddyd, ney ar i radd, neû ar i rodd
	DD$^{(1)}$	ar y gelfyddyd nag ar y Radd nag ar y rodd
	I$^{(1)}$	ar ei reol nag ar ei gelfyddyd
4.	FF	discipl spas graddol a ddyly wybot x cwlwm a cholon a phump cwlwm o gytgerdd a chadair ac viij o ganiadau
	NG	Dyscybl yspas gradhol a dhyly wybo[d] deg cwlwm a cholobhn, a phump cwlwm o gytgerdh a chadair, ag wyth o ganiadav

[1] Gan fod I$^{(1)}$ a L$^{(1)}$ mor debyg, a chan mai I$^{(1)}$ ydyw'r llawnaf o'r ddau destun, dyfynnir o'r testun hwn yn unig er mwyn arbed gofod.

	TH	Dyscibyl ysbas graddol a ddyly wybot /x/ cwlwm, a cholon, a / phump kwlwm o gytgerdd, a chadair, ag wyth o ganiadav
	DD[1]	Dyskybl ysbas graddol a ddyly wybod .x kwlwm a chalon a ffym kwlwm o gitgerdd a chadair ag wyth o ganiade
	I[1]	A rhaid iddo wybod deg Cwlwm a phum Cwlwm o Gydgerdd ag wyth o Ganiadau
5.	FF	a medrû i mesûro a dosparth
	NG	a medrv eu messuro a''e dosbarth
	TH	a medrv i mesvro a dosbarth
	DD[1]	-
	I[1]	a medru ei dosbarthu
6.	FF	a gwybod i oll vesûr y gyd ai reol
	NG	a gwybod ei holh bhessurav y gyd a'i rheolaeth
	TH	a gwybot i holl vesvr i gyt ai rheol
	DD[1]	a gwybod yr holl fessyre y gid ai rheol
	I[1]	a gwybod ei Fesurau a'i Rheol
7.	FF	neû ganto osod yn iawn
	NG	a bhettro ossod yn iawn
	TH	ne gael gantho osod yn iawn
	DD[1]	ney ganto ossod yn Iawn
	I[1]	neu un a feder osod yn Iawn
8.	FF	i del iddo
	NG	y del idho
	TH	i del iddo
	DD[1]	y del yddo
	I[1]	y del gynta
9.	FF	Ac o gwna latyaeth neû ansyberwyd
	NG	Ag o gwna latteiaeth, nev ansvberwyd
	TH	ag o gwna lateieth nev ansyberwyd
	DD[1]	or gna frynti ney Ansyberwyd
	I[1]	ag os gwneiff ansyberwyd neu fariaeth
10.	FF	ymorol
	NG	ymorol
	TH	ymorol
	DD[1]	ymorol
	I[1]	ymofyn
11.	FF	ac i athro y chwanec o syberwyd o ddillad neû o ryw dlws
	NG	Ag i Athro yr vn rhodh; on'd o syberwyd i wr roi ryw dhilhedyn, nev ryw dlws idho

TH	ac i athro y chwaneg o syberwyd o ddillad nei o ryw dlws
$DD^{(1)}$	ag y athro, ychwaneg o ddillad ney ryw dlws arall
$I^{(1)}$	ag i Athro 'chwaneg o syberwyd neu ryw Elw

Awgryma'r gwahaniaethau hyn nad ydyw $dd^{(1)}$, yn gopi o FF, NG, TH na $DD^{(1)}$. Caiff hyn ei gadarnhau gan y ffaith fod $I^{(1)}$ l $L^{(1)}$ yn cynnwys rhai pethau nas ceir yn y gweddill:

1.	FF	-
	$I^{(1)}$	ag wrth y radd honno at wr a fo uwch o rent
2.	TH	Penkerdd a ddylei wybot devgain kwlwm kytgerdd
	$I^{(1)}$	Pencerdd a ddylae wybod daugain cwlwm a phedair Colofn, ag ugain Cwlwm Cydgerdd
3.	NG	-
	$I^{(1)}$	Er na chano Fyr na Thawddgrych Cadwynog, neu ddigwydd un or mesurau heb wybod mae ef yn Gydymaith i Bencerdd
4.	$DD^{(1)}$	-
	$I^{(1)}$	a medru ei dosbarthu

Fodd bynnag, er nad yr ymddengys fod $dd^{(1)}$ yn tarddu'n uniongyrchol o FF, NG, TH a $DD^{(1)}$, fe allai darddu o y, $a^{(1)}$, $b^{(1)}$, neu $c^{(1)}$.

O'r cynseiliau hyn, ymddengys ei bod yn fwyaf tebygol i $dd^{(1)}$ darddu o y, $a^{(1)}$ neu $c^{(1)}$ yn hytrach nag o $b^{(1)}$, gan fod $I^{(1)}$ a $L^{(1)}$ yn cytuno'n amlach â FF, NG a TH yn hytrach na $DD^{(1)}$.

Wrth drafod y a $c^{(1)}$ ar y naill law (sy'n perthyn i FF a TH) ac $a^{(1)}$ ar y llaw arall (sy'n perthyn i NG), gwelir ei bod yn anodd iawn penderfynu pa un a allai fod yn gynsail uniongyrchol neu anuniongyrchol i $dd^{(1)}$, gan fod $I^{(1)}$ a $L^{(1)}$ yn cytuno'r un mor aml â FF a TH ag y gwna â NG, er enghraifft:

1.	FF	wrth raid yr ecclwys
	NG	wrth olevad a rhaid yr Eglwys
	TH	wrth raid yr eglwys
	$I^{(1)}$	wrth raid yr Eglwys
2.	FF	rhiminaû
	NG	rhiniav
	TH	rimynnav
	$I^{(1)}$	rhimmynnau
3.	FF	dogn brentisiaeth
	NG	dogyn o amser brentyssaeth
	TH	dogyn brentisiaeth
	$I^{(1)}$	dogn o amser Brentisiaeth
4.	FF	tra pery
	NG	tra barhao
	TH	tra i pery
	$I^{(1)}$	tra barhao

Fodd bynnag, efallai fod modd darganfod mwy am berthynas $dd^{(1)}$, $I^{(1)}$ a $L^{(1)}$ â'r gweddill wrth graffu ar yr hyn sy'n cael ei hepgor o'r testunau yn hytrach nag ar yr hyn a gynhwysir.

Gwelir bod FF, TH, $I^{(1)}$ a $L^{(1)}$ yn ddiffygiol mewn mannau lle ceir darlleniadau llawn yn NG. Awgryma hyn, ar yr olwg gyntaf, y gall $dd^{(1)}$, $I^{(1)}$ a $L^{(1)}$ arddel perthynas nes â FF a TH yn hytrach na NG. Fodd bynnag, wrth graffu ar yr enghreifftiau hyn, gwelir nad 'diffygion' mohonynt yng ngwir ystyr y gair:

1.	FF	-
	NG	Swydhav Priodol gwyr Cerdh dabhod
	TH	-
	$DD^{(1)}$	-
	$I^{(1)}$	-
2.	FF	-
	NG	ag yn awenydhol
	TH	-
	$DD^{(1)}$	-

$I^{(1)}$	-

Trafodwyd y rhain eisoes, gan awgrymu mai ychwanegiadau a wnaed gan gopïwr NG ei hun ydynt. Os felly, nid oeddynt yn bresennol yn $a^{(1)}$, ac felly ni ellir eu galw'n 'ddiffygion' yn $dd^{(1)}$, $I^{(1)}$ a $L^{(1)}$. O'r herwydd, nid ydyw hyn yn profi bod $dd^{(1)}$, $I^{(1)}$ a $L^{(1)}$ yn perthyn yn nes i FF a TH yn hytrach nag i NG.

Ceir un man, fodd bynnag, lle gwelir bod NG, $I^{(1)}$ a $L^{(1)}$ yn ddiffygiol, tra bod FF, TH a $DD^{(1)}$ yn cynnwys darlleniadau llawnach:

FF	o vowyd neû rent
NG	-
TH	o vywyd ney rent
$DD^{(1)}$	o Rent
$I^{(1)}$	-

Efallai mai camgymeriad a wnaeth copïwyr NG a $dd^{(1)}$ yn annibynnol ar ei gilydd ydyw; fodd bynnag, fe all awgrymu eu bod yn tarddu o'r un gynsail yn y pen draw, sef $a^{(1)}$, a bod y diffyg i'w weld yn y gynsail honno ac iddo gael ei drosglwyddo i'r testunau sy'n tarddu ohoni.

Ceir un darn arall o dystiolaeth sy'n tueddu i awgrymu mai NG yn hytrach na FF neu TH sy'n pethyn agosaf at $I^{(1)}$ a $L^{(1)}$. Gwelir isod bod FF a TH, mewn mannau, yn ddiffygiol:

1.	FF	-
	NG	vnodl vnion
	TH	-
	$I^{(1)}$	Unodl union
2.	FF	a chwlwm o gytgerdd
	NG	a deg cwlwm o cydgerdh

	TH	a chwlwm o gytgerdd
	$I^{(1)}$	a deg Cwlwm o gydgerdd
3.	FF	-
	NG	Swydhav priodol gradhav gwyr wrth gerdh dant
	TH	-
	$I^{(1)}$	Cerdd Dant

(Yn rhif 3 uchod, gellir awgrymu mai 'Cerdd Dant' oedd y teitl gwreiddiol gan mai dyna a geir yn $DD^{(1)}$ yn ogystal ag yn $I^{(1)}$. Fel y nodwyd eisoes, mae'n debyg mai copïwr NG ei hun a ehangodd y teitl.)

Oherwydd bod y diffygion hyn i'w gweld yn FF a TH, gellir awgrymu eu bod yn bresennol yng nghynsail gyffredin y ddau destun, sef *y*. Os felly, go brin fod $dd^{(1)}$ yn tarddu o'r gynsail honno nac o unrhyw destun arall sy'n tarddu ohoni.

Er na cheir tystiolaeth a all brofi hyn yn derfynol, awgrymir mai o $a^{(1)}$ y tardd $dd^{(1)}$ yn y pen draw. Ond a ydyw'n tarddu'n uniongyrchol ynteu'n anuniongyrchol o $a^{(1)}$? Gwelir bod $I^{(1)}$ a $L^{(1)}$ yn cynnwys cryn dipyn o ddiweddaru o ran orgraff ac atalnodi, a bod eu cystrawen yn fwy cryno ac uniongyrchol na chystrawen y testunau eraill. Oherwydd hyn, ac oherwydd dyddiad cymharol ddiweddar y ddau destun, yn ôl pob tebyg nid ydyw $dd^{(1)}$ yn tarddu'n uniongyrchol o gynsail $a^{(1)}$, a gellir awgrymu bod un – neu hyd yn oed d, efallai – o destunau coll rhyngddynt.

Cynigir y stema ganlynol yn betrus:

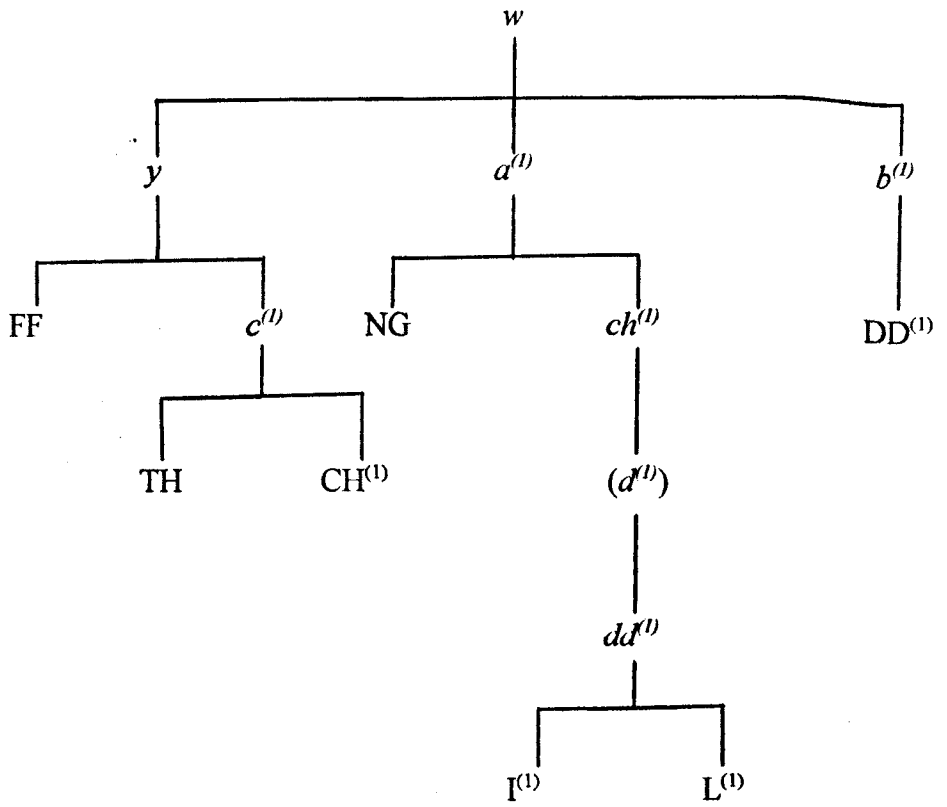

Ymddengys fod y testunau a erys, sef $T^{(1)}$ (iii), $W^{(1)}$ (i) ac $W^{(1)}$ (ii) – testunau a gopïwyd gan Iolo Morganwg – yn tarddu naill ai'n uniongyrchol neu'n anuniongyrchol o $I^{(1)}$ neu $L^{(1)}$, gan eu bod yn cynnwys yr un crynhoi, yr un diweddaru, a'r un gystrawen â hwy.

Ystyrier $T^{(1)}$ (iii) ac $W^{(1)}$ (i) yn gyntaf.

Yn ôl Iolo Morganwg, fe gopïodd ef $W^{(1)}$ (i) o lawysgrif a ysgrifennwyd gan Lewis Morris yn y flwyddyn 1723. Mae hyn yn hynod o ddiddorol o gofio mai Lewis Morris a gopïodd $I^{(1)}$ a $L^{(1)}$. Fodd bynnag, yn 1727 – nid yn 1723 – y copïwyd $I^{(1)}$, $L^{(1)}$, fel y gwelwyd eisoes. Ymddengys ar yr olwg gyntaf, felly, fod Iolo wedi copïo testun arall a oedd yn llaw Lewis Morris; ond nid ydyw'r sefyllfa mor syml â hynny, yn arbennig felly gan fod $W^{(1)}$ (i) mor drawiadol o debyg i $I^{(1)}$ a $L^{(1)}$. Fe allai Iolo fod wedi gwneud camgymeriad wrth nodi dyddiad testun Lewis Morris, wrth gwrs, ond

ymddengys nad ydyw hyn yn esboniad digonol. Noda Iolo fod Lewis Morris wedi copïo'i destun ef o Lyfr Siôn ap Rhisiart ap Rhys y Prydydd,[1] ond ni sonia Lewis ei hun yn $I^{(1)}$ a $L^{(1)}$ o ble yn union y copïodd ef y testunau. Sut, felly, y gwyddai Iolo mai Llyfr Siôn ap Rhisiart oedd y ffynhonnell? Wrth gwrs, nid ydyw'n amhosibl fod testun arall yn llaw Lewis Morris wedi bodoli, testun a gollwyd erbyn heddiw; ond fel y ceir gweld, mae'r dystiolaeth destunol yn awgrymu fod perthynas uniongyrchol yn bodoli rhwng $I^{(1)}$ neu $L^{(1)}$ ac $W^{(1)}$ (i). Ai nodi'r dyddiad anghywir a wnaeth Iolo yn $W^{(1)}$ (i) er mwyn celu ei ffynhonnell am ryw reswm?

Mae'r dirgelwch yn parhau wrth droi at $T^{(1)}$ (iii). Ar ymyl chwith y dudalen ar frig $T^{(1)}$ (iii), dywed Iolo ei fod wedi copïo'i destun 'O Lyfr Mr Cobb o Gaer Dydd'.[2] Er chwilota drwy'r llyfrau a'r catalogau perthnasol, fodd bynnag, ni ddeuthum ar draws cofnod o fodolaeth y llawysgrif hon. Honna Iolo ei fod wedi copïo sawl eitem o lawysgrifau Mr. Cobb ac, er tegwch iddo, mae'n werth nodi bod teulu o Gobbiaid yn trigo yng Nghasnewydd a Chaerdydd yn y cyfnod.[3] Er hyn, barn G. J. Williams wrth drafod y llawysgrifau ydyw "[nad] oes fodd darganfod eu hanes".[4]

Yn syth ar ôl y Statud yn $T^{(1)}$ (iii) ceir fersiwn ar Lyfr Gramadeg Wiliam Phylip, ac mae Iolo'n mynnu ei fod wedi copïo'r gramadeg hwn o un o lyfrau coll Mr. Cobb:

Y Traethawd bychan uchod a gefais yn un o Lyfrau Mr. Cobb o Gaer Dydd, yn

---

[1] $W^{(1)}$, t. 277.

[2] $T^{(1)}$ (iii), t. 119.

[3] Gw. *IMChY*, t. 174.

[4] *Ibid.*

y flwyddyn 1782. Llyfr ydoedd a gafodd efe yn Llanidloes meddai.[1]

Mae'n ddiddorol nodi, fodd bynnag, mai llawysgrif $I^{(1)}$ ydyw Llyfr Gramadeg Wiliam Phylip, fel y gwelwyd eisoes, a bod Lewis Morris wedi ychwanegu'r Statud, ynghyd â phethau eraill, at y llawysgrif. Yn wyneb y ffaith na ellir canfod yr un o lawysgrifau Mr. Cobb, ac yn wyneb y ffaith fod $T^{(1)}$ (iii) yn cytuno'n rhyfeddol o agos ag $I^{(1)}$, sef Llyfr Gramadeg Wiliam Phylip, a ellir awgrymu mai $I^{(1)}$ydyw cynsail $T^{(1)}$ (iii), a bod Iolo wedi dewis cuddio'i wir ffynhonnell a chreu ffynhonnell ffug?

Cyn penderfynu'n derfynol, rhaid troi at y dystiolaeth destunol.

Er mor debyg i'w gilydd ydyw $I^{(1)}$, $L^{(1)}$, $T^{(1)}$ (iii) ac $W^{(1)}$ (i), ymddengys fod perthynas nes rhwng y ddau destun olaf, er enghraifft:

1.	$I^{(1)}$	A Mesur
	$L^{(1)}$	A Mesur
	$T^{(1)}$ (iii)	Mesur
	$W^{(1)}$ (i)	mesur
2.	$I^{(1)}$	-
	$L^{(1)}$	-
	$T^{(1)}$ (iii)	sef deuair hirion deuair fyrrion, owdl gywydd, a Chywydd llosgyrniog
	$W^{(1)}$ (i)	sef deuair hirion, deuair fyrrion, owdl Gywydd, a chywydd Llosgyrniog
3.	$I^{(1)}$	Eraill
	$L^{(1)}$	eraill
	$T^{(1)}$ (iii)	arall
	$W^{(1)}$ (i)	arall
4.	$I^{(1)}$	ir disgybl wneuthur
	$L^{(1)}$	ir disgybl wneuthur
	$T^{(1)}$ (iii)	i'r disgybl wneuthyd
	$W^{(1)}$ (i)	ir disgybl wneythyd

[1] *Ibid.*, t. 173.

5.	$I^{(1)}$	na bo i neb ddynwared na gwatwar
	$L^{(1)}$	na bo i neb ddynwared na gwatwar
	$T^{(1)}$ (iii)	na bo i neb ddynwared
	$W^{(1)}$ (i)	na bo i neb ddynwared

Os felly, a all y naill fod yn gopi o'r llall?

Ar yr olwg gyntaf, ymddengys mai $T^{(1)}$ (iii) ydyw'r testun llawnaf o'r ddau:

1.	$I^{(1)}$	-
	$L^{(1)}$	-
	$T^{(1)}$ (iii)	ag nad ymarferont a defodau Clerwyr ag eraill o brydyddion afreolus
	$W^{(1)}$ (i)	-
2.	$I^{(1)}$	-
	$L^{(1)}$	-
	$T^{(1)}$ (iii)	canys gwŷr wrth gerdd a ddylai ymgadw rhag pob ansyberwyd, a phob anghyfraith
	$W^{(1)}$ (i)	-
3.	$I^{(1)}$	-
	$L^{(1)}$	-
	$T^{(1)}$ (iii)	Rhodd Disgybl Yspâs
	$W^{(1)}$ (i)	-

Ond wrth graffu ar y pedwar testun, gwelir bod $I^{(1)}$ a $L^{(1)}$ yn ogystal ag $W^{(1)}$ (i), yn ddiffygiol yn y mannau hyn. Ymddengys, felly, mai ychwanegiadau a wnaed gan Iolo yn $T^{(1)}$ (iii) ydyw'r enghreifftiau uchod yn hytrach na diffygion yn $W^{(1)}$ (i). Awgryma hyn nad ydyw $W^{(1)}$ (i) yn gopi o $T^{(1)}$ (iii).

A rhoi'r ychwanegiadau hyn o'r neilltu am y tro, ymddengys mai $W^{(1)}$ (i) ydyw'r testun llawnaf a chywiraf:

$I^{(1)}$	pob Colofn o'r Pedair

	$L^{(1)}$	pob Colofn o'r Pedwair
	$T^{(1)}$ (iii)	a'r pedair
	$W^{(1)}$ (i)	pob colofn o'r peder

Yr awgrym, felly, ydyw mai $T^{(1)}$ (iii) sy'n gopi neu'n addasiad o $W^{(1)}$ (i).

Cefnogir hyn gan y ffaith mai $W^{(1)}$ (i) yn hytrach na $T^{(1)}$ (iii) sy'n perthyn nesaf at $I^{(1)}$ a $L^{(1)}$. Er bod $T^{(1)}$ (iii) yn hytrach nag $W^{(1)}$ (i) yn debycach i $I^{(1)}$ a $L^{(1)}$ mewn mannau, er enghraifft:

1.	$I^{(1)}$	o Gydgerdd
	$L^{(1)}$	o Gydgerdd
	$T^{(1)}$ (iii)	o gydgerdd
	$W^{(1)}$ (i)	o Gytgerdd
2.	$I^{(1)}$	yr ordeiniwyd
	$L^{(1)}$	yr ordeiniwyd
	$T^{(1)}$ (iii)	yr ordeiniwyd
	$W^{(1)}$ (i)	'r ordeiniwyd

– gwelir mai tebygrwydd o ran orgraff yn unig ydyw. Mae'r tebygrwydd sydd rhwng $I^{(1)}$, $L^{(1)}$ ac $W^{(1)}$ (i), fodd bynnag, yn fwy arwyddocaol:

1.	$I^{(1)}$	na chano Fyr
	$L^{(1)}$	na chano Fyr
	$T^{(1)}$ (iii)	na chano gadwyn Fyrr
	$W^{(1)}$ (i)	na chano Fyrr
2.	$I^{(1)}$	a thair colofn
	$L^{(1)}$	a thair Colofn
	$T^{(1)}$ (iii)	a thair cadair
	$W^{(1)}$ (i)	a thair colofn
3.	$I^{(1)}$	tair Mwchwl
	$L^{(1)}$	tair Mwchwl
	$T^{(1)}$ (iii)	tro mwchwl
	$W^{(1)}$ (i)	tair mwchwl

4.	$I^{(1)}$	ag od eiff
	$L^{(1)}$	ag od eiff
	$T^{(1)}$ (iii)	ag od â
	$W^{(1)}$ (i)	ag od eiff
5.	$I^{(1)}$	neu Gwarae arall am dda
	$L^{(1)}$	neu Gwarae arall am ddâ
	$T^{(1)}$ (iii)	neu eraill o chwareuon am am dda
	$W^{(1)}$ (i)	neu gwarae arall am dda
6.	$I^{(1)}$	am Gowydd
	$L^{(1)}$	am Gowydd
	$T^{(1)}$ (iii)	yw
	$W^{(1)}$ (i)	am gowydd

Ymddengys, felly, fod $W^{(1)}$ (i) yn tarddu o $I^{(1)}$ neu $L^{(1)}$, a bod $T^{(1)}$ (iii) yn addasiad o $W^{(1)}$ (i).

Fodd bynnag, ar ddiwedd $T^{(1)}$ (iii) ac $W^{(1)}$ (i) fe gynhwysir rhai pethau nas ceir yn $I^{(1)}$ a $L^{(1)}$, er enghraifft:

1.	$I^{(1)}$	-
	$L^{(1)}$	-
	$T^{(1)}$ (iii)	Tri Bardd Caw y sydd. Prifardd, Arwyddfardd a Phosfardd: Y Prifardd a'r Arwyddfardd a gollwyd, Y Posfeirdd yw'r Prydydd y sydd yn awr.
	$W^{(1)}$ (i)	Tri Bardd Caw y sydd. Prifardd, Posfardd, Arwyddfardd
2.	$I^{(1)}$	-
	$L^{(1)}$	-
	$T^{(1)}$ (iii)	Tri pheth y sydd ar Brydydd. Iawn ganu - Iawn ddysgu - ag Iawn-farnu Tripheth a ddylai Prydydd eu gwneuthur. Dysgu yn graff a welo, cadw yn graff a ddysgo, ag adrawdd yn iawn a wyppo
	$W^{(1)}$ (i)	Tair Cerdd raddol y sydd. Prydydd, Telynior, a Chrythor. Pedair ofergerdd sydd. Pibydd, Hudol, Tabrer, ffydler nev gerddor Grwth tri thant

O ble'n union y daeth y trïoedd hyn? A ydynt yn profi nad copi o $I^{(1)}$ neu $L^{(1)}$ ydyw $W^{(1)}$ (i), ac nad addasiad o $W^{(1)}$ (i) ydyw $T^{(1)}$ (iii)?

Credaf nad ydynt yn profi hyn o gwbl. Nodwyd eisoes fod rhywfaint o amheuaeth ynglŷn â'r ffynonellau yr honna Iolo iddo'u defnyddio wrth lunio'i destunau. Pam y dewisodd ddweud celwydd? Credaf fod yr ateb i'w gael yn rhannol yn y trïoedd hyn. Fel y gŵyr pawb sy'n ymddiddori yn hynt a helynt Iolo Morganwg, yr oedd yn hoff iawn o 'drïoedd' o bob math, a barn G. J. Williams ydyw mai Iolo'i hun a luniodd lawer ohonynt o'i ben a'i bastwn ei hun.[1] Gan na cheir y trïoedd hyn yn $I^{(1)}$ a $L^{(1)}$, gellir dadlau mai o ddychymyg Iolo y daethant, a'i fod yn ceisio awgrymu eu bod yn hŷn na'i gyfnod ef ei hun trwy gelu ei wir ffynonellau a chreu rhai dychmygol.

A bwrw bod yr hyn a ddywed Iolo yn gelwyddog, gan dderbyn fod $T^{(1)}$ (iii) yn addasiad (gyda pheth ychwanegu) o $W^{(1)}$ (i), pa destun ydyw ffynhonnell $W^{(1)}$ (i): $I^{(1)}$ ynteu $L^{(1)}$? Yn anffodus, nid oes digon o dystiolaeth destunol ar gael i brofi'n bendant pa un ai $I^{(1)}$ ynteu $L^{(1)}$ ydyw cynsail $W^{(1)}$ (i); ond efallai y gellir cael rhywfaint o oleuni wrth edrych ar y testun a erys, sef $W^{(1)}$ (ii). Yn $T^{(1)}$ (iii) ac $W^{(1)}$ (i), ni sonnir am roddion y gwŷr wrth gerdd dant nac am ddiraddiadau'r gwŷr wrth gerdd, ond yn $W^{(1)}$ (ii), yr hyn a geir ydyw'r union adrannau nas ceir yn $T^{(1)}$ (iii) ac $W^{(1)}$ (i). Ymddengys, felly, fod $W^{(1)}$ (ii) yn gopi o ran o $I^{(1)}$ neu $L^{(1)}$ yn hytrach nag o $T^{(1)}$ (iii) neu $W^{(1)}$ (i).

Wrth gymharu $I^{(1)}$, $L^{(1)}$ ac $W^{(1)}$ (ii) â'i gilydd, gwelir na all $W^{(1)}$ (ii) fod yn gopi o $L^{(1)}$ gan fod $L^{(1)}$ yn ddiffygiol mewn un man:

$I^{(1)}$	Rhodd disgyblaidd chwecheiniog ar hugain bob un o'r tair Gwyl arbennig Pasc, Nadolig a sulgwyn, a phob neithior

[1] Gw. *ibid.*, t. 157, t. 170, t. 172, t. 196.

	Reiol, a neithior arall a chwrs clera saith ceiniog
$L^{(1)}$	-
$W^{(1)}$ (ii)	Disgybl Dysgyblaidd, 26, bob un o'r tair Gwyl arbennig, Pasg, Nadolig, Sulgwyn. A phob neithier Reiol, a neithiar arall, a chwrs clera .7d

Os ydyw $W^{(1)}$ (ii) yn gopi o $I^{(1)}$ yn hytrach nag o $L^{(1)}$, tybed ai $I^{(1)}$ ydyw cynsail $W^{(1)}$ (i) yn ogystal? Fodd bynnag, ni ellir profi hyn y tu hwnt i bob amheuaeth.

Cynigir y stema ganlynol yn betrus:

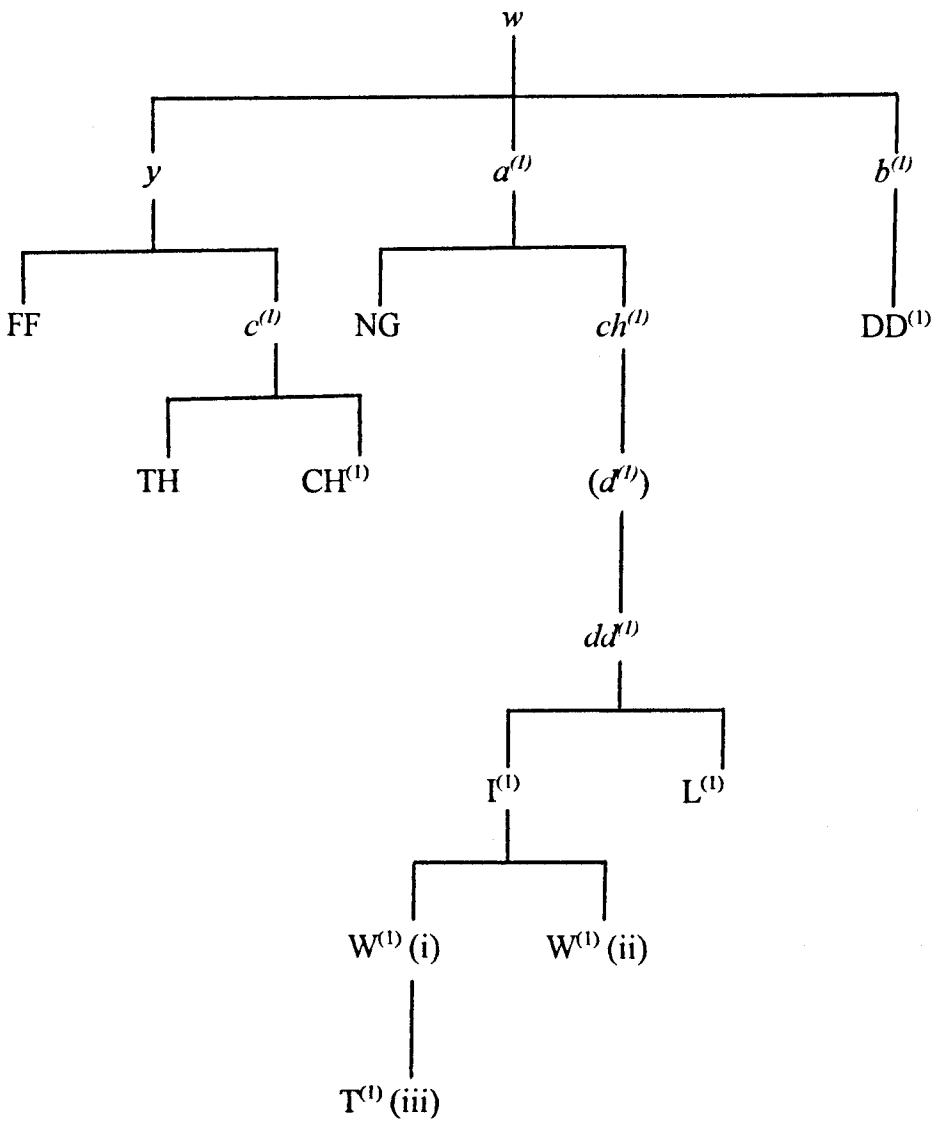

Ceir saith testun o fewn y gangen hon, sef U (i), W, $F^{(1)}$, $T^{(1)}$ (ii), $U^{(1)}$ (i), $B^{(2)}$ (ii) a $D^{(2)}$.

Er bod y testunau hyn yn adleisio rhai rheolau a welwyd yn nhestunau'r ail gangen – er enghraifft, na ddylid arwain dwy grefft – gwelir bod llawer iawn o'r deunydd yn ddeunydd na welwyd mohono yn y canghennau a drafodwyd eisoes. Yn nestunau'r gangen hon fe adroddir hanes yr eisteddfod a gynhaliwyd gan yr Arglwydd Rhys, fe nodir bod Gruffudd ap Cynan a Bleddyn ap Cynfyn wedi deddfu na ddylai dyn fynd yn ŵr wrth gerdd ond trwy raddio mewn eisteddfod, deddfir na ddylai bardd erchi unrhyw beth sy'n fwy gwerthfawr na chweugain, dywedir bod boneddigion wedi penderfynu y câi bardd fynd ar gylchwyl bob tair blynedd cyn belled â'i fod yn cynnal y Gymraeg, yn cynnal achau, ac yn cynnal gweithredoedd enwog y tywysogion a'r uchelwyr, nodir yr hyn a berthyn ar glerwr a theuluwr, a cheir gwybodaeth am rodd y clerwr.

Testunau byrion ydyw rhai'r gangen hon, ac ni cheir ynddynt yr hyn y disgwylid ei gael, megis maes llafur y beirdd a'r cerddorion neu'r rhoddion.

Er bod patrwm a threfn a chynnwys y testunau hyn i gyd yn cytuno'n dda iawn â'i gilydd, mae $F^{(1)}$ a $B^{(2)}$ (ii) yn cynnwys paragraff na cheir mohono yn y gweddill. Ond, fel y ceir gweld isod, efallai mai ychwanegiad diweddarach ydyw'r paragraff hwn, ac o'r herwydd nid oes raid trafod $F^{(1)}$ a $B^{(2)}$ (ii) mewn cangen ar wahân.

Mae'n amlwg fod y testunau hyn yn rhannu'n ddau ddosbarth. Ar y naill law, gwelir bod perthynas agos rhwng U (i), W, $U^{(1)}$ a $D^{(2)}$, ond ar y llaw arall gwelir bod

perthynas yr un mor agos rhwng $F^{(1)}$ a $B^{(2)}$ (ii):[1]

1.	U (i)	Braint ac ystatvnn Ruffud ap Kynan // a Bleddyn ap Kynvyn // yr honn a wnaethant ar wyr wrth gerdd nid amgen vod no rac myned neb yn wyr wrth gerdd mwy noc a delynt i vyned i eisteddva vnwaith bob tair blynedd ymhlas Gorvchel y twysoc yn Aberffraw y Mon ac ymathraval ym howys
	W	Braint: ag Statvnn, G'rvffvdd ap Kynan./ a Bleddyn ap Kynvyn, yr hon a wnaethant ar wyr wrth gerd nid amgen vod: no rrag myned neb yn wyr wrth gerd mwy nog a delynt i vyned i eistedva vnwaith bob tair blyned ymhlas gorvchel y twyssog yn Aberphraw y Mon ag ymathraval ymhowys
	$F^{(1)}$	Braint ac Ystatus Gruff ap Kynan a Bleddyn ap Kynvyn yr hon a wnaethpwyd ar wyr wrth gerdd Nyd amgen na rrhag myned yn wyr wrth gerdd mwy nac a ddilynt i eisteddvod unwaith pob dair blynedd ymhlaen gorvchel y Tywyssoc yn Aberffraw y Môn, Ac y Mathrafal Ymhowys
	$U^{(1)}$ (i)	Braint ag Ystatun Gruffydd ap Cynan a Bleddyn ap Cynfyn, yr hon a wnaethant ar wyr wrth Gerdd nid amgen vod no rhag myned neb yn wyr wrth gerdd mwy nog a dylynt i fyned i Eisteddfa unwaith bob tair blynedd Ym Mhlâs goruchel y Tywysog yn Aberffraw ym Môn, ag ym Mathrafal ym Mhowys
	$B^{(2)}$ (ii)	Braint ac ystatus Gruff ap Kynan, a Bleddyn ap Kynvyn, yr hon a wnaethpwyd ar wyr wrth gerdd: nid amgen na rhag myned yn wyr wrth gerdd mwy noc a ddilynt i eisteddvod unwaith pob dair blynedd, ymhlaen goruchel y Tywyssoc, yn Aberffraw y' môn; Ac y Mathrafal Ymhowys
	$D^{(2)}$	Braint ag Statunn Gruffydd ap Kynan a Bleddyn ap Kynvyn, yr hon a wnaethant ar wyr wrth gerdd, nid amgen vod: no rrag myned neb yn wyr wrth gerdd mwy nog a dylynt i vyned i eisteddfa unwaith bob tair blynedd ymhlas goruchel y Twyssog yn Aberffraw y Mon, ag Ymathrafal ymhowys
2.	U (i)	a thrwy rod kenedl at i athro
	W	a thrwy rod kenedl at i athro

[1] Gan fod perthynas $T^{(1)}$ (ii) â'r testunau eraill ychydig yn fwy amwys, fe'i hepgorir o'r drafodaeth am y tro.

	$F^{(1)}$	a thrwy radd kenedl ac Athraw
	$U^{(1)}$ (i)	a thrwy rodd cenedlad i Athraw
	$B^{(2)}$ (ii)	a thrwy radd kenedl ac Athraw
	$D^{(2)}$	a thrwy rod kenedl at i athro
3.	U (i)	yny dydiav kyvraithus
	W	yn y dydiav kyfraithus
	$F^{(1)}$	yn y dyddiau Cyfreithlawn
	$U^{(1)}$ (i)	yn y dyddiau cyfreithus
	$B^{(2)}$ (ii)	yn y dyddiau cyfreithlawn
	$F^{(2)}$	yn y dydiad kyfreithus
4.	U (i)	erchi march, nev ychen ne wisgoed anrydedus na dim ac a ellid i gael ar werth dros ben gwerth chweygaint ond penkerdd kadeirioc
	W	erchi meirch nev ychen nev wisgoed anrrydedus na dim ag a ellid i gael ar werth dros benn gwerth chwevgaint, ond penkerd kadeiriog
	$F^{(1)}$	erchi meirch neu ychen neu wiscoedd anrhydeddus Na.....gael ar werth dros benn gwerth .....
	$U^{(1)}$ (i)	erchi Meirch, neu ychen, neu wisgoedd anrhydeddus, na dim ag a ellid ei gael ar werth dros benn gwerth chweugaint, ond Pencerdd Cadeiriog
	$B^{(2)}$ (ii)	erchi meirch, neu ychen, neu aiscoedd anrhydeddus, na .....gael ar werth dros benn gwerth .....
	$D^{(2)}$	erchi meirch neu ychen neu wisgoed anrrydedus na dim ag a ellid i gael ar werth dros benn gwerth chweugaint, ond penkerd kadeiriog
5.	U (i)	brainiav ag ystatvniav
	W	breiniav ag ystvniav
	$F^{(1)}$	breint ac Ystatus
	$U^{(1)}$ (i)	breiniau ag ystatuniau
	$B^{(2)}$ (ii)	breint ac Ystatus
	$D^{(2)}$	breiniau ag ystuniau
6.	U (i)	ar gainioc yny kyd er mwyn ardhelw o honvnt o wyr wrth gerd. Ar owrann er mwyn dirmygv y kythrel ai tynnodd hwynt mewn, diogi, a llesged, a glothineb a godineb./
	W	ar gainiog yn y kyd er mwyn ardelw o honvnt o wyr wrth gerd ar ovram er mwyn dirmygv y kythrel ai tynnodd hwynt mewn diogi, a llesgedd, a glothineb, a godineb
	$F^{(1)}$	ac y dylynt hwyntau gael ar ofrwm er mwyn dirmygu y kythrel ai tynnoedd hwynt mewn diogi llesgedd godineb a glythineb
	$U^{(1)}$ (i)	ar geiniog yn yn y cŷd, er mwyn arddelw ohonynt o wyr wrth Gerdd, ar ovram er mwyn dirmygu y Cythraul au

		tynnodd hwynt mewn diogi, a llesgedd, a glothineb, a godineb
	$B^{(2)}$ (ii)	ac y dylynt hwyntau gael ar ofrwm er mwyn dirmygu y Kythrael, ai tynnodd hwynt mewn diogi llesgedd godineb, a glythineb
	$D^{(2)}$	ar geiniog yn y kyd er mwyn ardelw o honynt o Wyr wrth gerd ar ovram er mwyn dirmygu y kythrel ai tynnodd hwynt mewn diogi, a llesgedd, a glothineb, a godineb
7.	U (i)	Ag ar y tavl y roed testynnio a digrifhav a gorderchgerd, a ervyn da yn davl aid
	W	Ag ar y tavlvwyr y rroed testynio a digrifhau a gorderchgerd ag ervyn da/n/ devlvaid
	$F^{(1)}$	ac ar y teuluwr y rroed testiriaw.....llysoedd a gordderchgerdd, ag erfyn da yn deuluwriaeth
	$U^{(1)}$ (i)	Ag ar y Teuluwr y rhoed testununiaw, a digrifhau, a gordderchgerdd, ah erfyn da yn deuluaidd
	$B^{(2)}$ (ii)	ac ar y teuluwr y rhoed testuniaw.....llysoedd a gordderchgerdd, ac erfyn da yn deuluwriaeth
	$D^{(2)}$	Ag ar y tauluwyr y rroed testynio a digrifhau a gorderchgerd ag erfyn da'n dauluaid

Ystyrier U (i), W, $U^{(1)}$ (i) a $D^{(2)}$ yn gyntaf.

Mae'r testunau hyn yn hynod o debyg i'w gilydd, ac fe gaiff y berthynas agos sy'n bodoli rhwng tri ohonynt – sef W, $U^{(1)}$ (i) a $D^{(1)}$ – ei chadarnhau gan wybodaeth a geir ar ddiwedd y testunau:

U (i)	-
W	Ag velly y terfyna honn yr ail dydd o fis Gorffenna yn oedran krist / 1607 yr honn oedd yn ysgrifenedig ar gefn y dwned or vn llaw ar Dwned John Jones
$U^{(1)}$ (i)	Ag felly y terfyna hon yr ail dydd o Fis Gorphenaf, yn oedran Crist 1607. yr honn oedd yn ysgrifenedig ar gefn y Dwned, o'r un llaw a'r Dwned. John Jones
$D^{(2)}$	Ag velly y terfyna honn yr ail dydd o fis Gorphennaf yn oedran Krist 1607. Yr honn a oedd yn Ysgrifennedig ar gefn y dwned or un llaw ar Dwned. John Jones

Mae $U^{(1)}$ (i) a $D^{(2)}$ yn perthyn i'r ddeunawfed a'r bedwaredd ganrif ar bymtheg,

felly go brin mai John Jones Gellilyfdy a'u copïodd! Mae'n amlwg fod $U^{(1)}$ (i) a $D^{(2)}$ yn gopïau o W: yn ogystal â chopïo'r testun, fe gopïwyd y nodyn a geir ar y diwedd sy'n nodi'r ffynhonnell a ddefnyddiodd John Jones wrth lunio W.

Yr unig wahaniaeth o bwys rhwng W, $U^{(1)}$ (i) a $D^{(2)}$ ydyw'r ychwanegiad a geir yn $U^{(1)}$ (i):

W	gwledav hynny
$U^{(1)}$ (i)	Gwleddau anrhydeddus hynny
$D^{(2)}$	gwledau hynny

Ond fe allai copïwr $U^{(1)}$ (i), sef Iolo Morganwg, fod wedi ychwanegu'r gair hwn ei hun.[1]

Yn ogystal, gwelir bod $U^{(1)}$ (i) mewn un man yn ymdebygu i U (i) yn hytrach nag i W:

U (i)	ystatvniav
W	ystvniav
$U^{(1)}$ (i)	ystatuniau
$D^{(2)}$	ystuniau

Fodd bynnag, nid ydyw hyn ychwaith yn brawf nad copi o W ydyw $U^{(1)}$ (i), gan y gallai copïwyr U (i) ac $U^{(1)}$ (i) fod wedi estyn y gair yn annibynnol ar ei gilydd. I gadarnhau nad ydyw $U^{(1)}$ (i) (na $D^{(2)}$, o ran hynny) yn gopi o U (i), gwelir bod U (i) yn ddiffygiol mewn mannau:

---

[1] Gwelir bod y darlleniad hwn yn $U^{(1)}$ (i) yn cytuno â darlleniad testun PH – sef y Statud a geir ar ddiwedd Gramadeg Siôn Dafydd Rhys – a drafodir yn y gangen nesaf. Efallai mai oddi yma y cafodd Iolo'r darlleniad. Wedi'r cyfan, yr oedd yn gyfarwydd iawn â Gramadeg Siôn Dafydd Rhys, ac fe allai fod wedi ychwanegu'r gair 'anrhydeddus' yn $U^{(1)}$(i) gan ddilyn PH yn ymwybodol neu'n anymwybodol. Am dystiolaeth fod Iolo'n gyfarwydd â PH, gw. *IM*, t. 30; *IMChY*, t. 3; *IMGG*, t. 113-16.

1.	U (i)	prydydiaeth a chlerwriaeth
	$U^{(1)}$ (i)	Prydyddiaeth, Teuluwriaeth, a Chlerwriaeth
	$D^{(2)}$	Prydydiaeth Teuluwriaeth a Chlerwriaeth
2.	U (i)	-
	$U^{(1)}$ (i)	Llyma Ystatus Gruffudd ap Cynan a Bleddyn ap Cynfyn yr honn a wnaethant ar Wyr wrth Gerdd ag oedd yn ysgrifenedig ar y Rhôl uchod
	$D^{(2)}$	Llyma Ystatunn Gruffydd ap Kynan a Bleddyn ap Kynvyn yr honn a wnaethant ar wyr wrth gerdd ag oedd yn Ysgrifenedig ar y rhol uchod
3.	U (i)	megys
	$U^{(1)}$ (i)	megys i bai ei fraint
	$D^{(2)}$	megis i bai i vraint

Fel y gwelir uchod, nid ydyw U (i) yn destun mor gywir â'r gweddill, a cheir ynddo fwy o ddiffygion a mwy o amrywio. Nid ydyw'n nodi ei ffynhonnell, ychwaith. O'r herwydd, mae'n anos penderfynu ar ei leoliad o fewn y stema: a ydyw'n gopi o W, ynteu a ydyw'n rhannu'r un gynsail ag W?

Fel y gwyddys, yn 1607 y copïodd John Jones Gellilyfdy destun W, a chan ei fod wedi ei eni *c.* 1585, yr oedd yn ei ugeiniau cynnar ar y pryd. Fodd bynnag, "Dechreuodd ar ei yrfa fel copïydd yn ifanc iawn pan oedd yn ddisgybl yn Ysgol Amwythig, neu pan oedd yn derbyn rhywfaint o hyfforddiant mewn swyddfa cyfreithiwr, gan ddefnyddio casgliad ei deulu o lawysgrifau o ffynonellau yn Nyffryn Clwyd."[1] Os felly, gan na cheir dyddiad pendant ar gyfer U (i), nid ydyw'n amhosibl fod John Jones wedi copïo'r testun hwn cyn copïo W. Efallai ei fod yn llai profiadol ar y pryd, ac efallai y gellir dadlau mai ei ddiffyg profiad sy'n golygu fod y testun yn fwy diffygiol nag W. Dyna pam, efallai, na nododd John Jones ffynhonnell U (i) yn ogystal.

Pa destun, felly, ydyw cynsail U (i) ac W?

---

[1] *Cyd*, t. 396.

Ar dudalen 260 o destun W, dywed John Jones:

> Mav anwyl ddarlleydd ef a ddamweiniodd i mi gaffael rhol o bapyr or eiddo yn haid J:W:J:dd:V. ac yn ysgrifenedic arno dosbarth y llythrennav o waith Edyrn ap Padarn beisrvdd, ac ystatvn Grvffydd ap Kynan a Bleddyn ap Kynfyn ar wyr wrth gerdd, a Dwned Kymraeg yr rhai oeddyn yn ysgrifenedig o law deg iawn a minne ai hydysgrifennais yma allan or rhol eill troedd

Llawysgrif ei daid, felly, a ddefnyddiodd John Jones wrth gopïo W, a gellir dadlau mai hon oedd cynsail U (i), yn ogystal, gan y byddai'n haws o lawer iddo – ac yntau mor ifanc – weld llawysgrif a oedd yn perthyn i aelod o'i deulu yn hytrach na llawysgrif a oedd yn perthyn i rywun arall.

Wrth drafod Siôn ap Wiliam ap Siôn, dywed Nesta Jones "[nad] oes unrhyw awgrym ar gadw [...] ynghylch dyddiad ei eni, ond mae digon o dystiolaeth ynghylch dyddiad ei farw, sef 1573."[1] Os felly, gwelir bod y Statud a geid yn ei lawysgrif ef yn gynharach na 1573. Yn ogystal â'r Statud, yr oedd gan Siôn ap Wiliam ap Siôn gopïau o destunau eraill a oedd yn ymwneud â cherdd dafod a'r gyfundrefn farddol, megis copi o'r Dwned ac o ramadeg arbennig.[2] Yn ogystal, ef oedd un o gomisiynwyr ail Eisteddfod Caerwys:

> Elizabeth by the grace of god of England ffraunce and Ireland Quene defendo of the fayth etc. to our trustie and right welbeloved Sir Richard Bulkley knight,...William Mostyn,...John Salusbury of Ruge,...John William ap John,...[3]

---

[1] Nesta Jones, 'Bywyd John Jones Gellilyfdy' (Traethawd M. A. Prifysgol Cymru, 1964), tt. 18-19.

[2] *Ibid.*, t. 26.

[3] Gw. *RWM* I, t. 291.

Ymddengys fod U (i), W, $U^{(1)}$ (i) a $D^{(2)}$, felly, yn tarddu o lawysgrif Siôn ap Wiliam ap Siôn, naill ai'n uniongyrchol neu'n anuniongyrchol.

Cynigir y stema ganlynol:

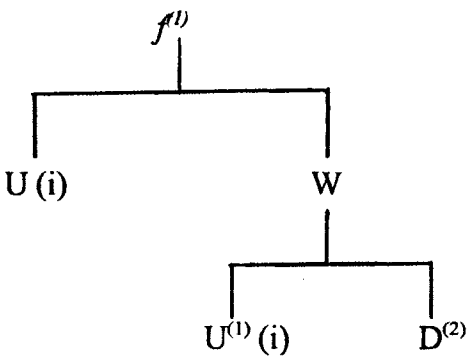

Trown yn awr at $F^{(1)}$ a $B^{(2)}$ (ii).

Yr hyn sy'n drawiadol ynglŷn â'r testunau hyn ydyw'r ffaith eu bod yn cynnwys bylchau a diffygion a darlleniadau llwgr yn union yr un mannau. Awgryma hyn fod y naill yn gopi o'r llall.

I geisio taflu mwy o oleuni ar eu perthynas, mae'n werth nodi bod copïwr $B^{(2)}$ (ii) wedi cynnig rhywfaint o wybodaeth am y ffynhonnell a ddefnyddiodd wrth lunio'i destun. Ar frig y testun ceir:

From another Ms. of Ed. Llwyd.[1]

Ac ar y diwedd y testun ceir:

---

[1] $B^{(2)}$ (ii), t. 25.

Copied from Ed. Llwyd's Ms. in the Library of Sir John Seabrighte.[1]

Fel mae'n digwydd, bu $F^{(1)}$ ym meddiant Edward Llwyd, ac fe berthyn i gasgliad Seabright,[2] felly ymddengys fod $B^{(2)}$ (ii) yn gopi o $F^{(1)}$.

Ymhle, felly, y gellir lleoli $F^{(1)}$ a $B^{(2)}$ (ii) o fewn y stema?

Oherwydd dyddiad y testunau, ni all $F^{(1)}$ fod yn gopi o $U^{(1)}$ (i) na $D^{(2)}$ gan fod y ddau olaf yn ddiweddarach na $F^{(1)}$.

Er na ellir profi y tu hwnt i bob amheuaeth nad ydyw $F^{(1)}$ yn gopi llac o U (i) neu W, gwelir bod y dystiolaeth destunol yn awgrymu un posibilrwydd arall. Wrth gymharu U (i), W a $F^{(1)}$ â'i gilydd, gwelir bod $F^{(1)}$ yn cynnwys un darlleniad cywirach a llawnach:[3]

U (i)	yr arglwyd Rys ap Tewdwr
W	yr arglwyd Rys ap Tewdwr
$F^{(1)}$	yr Arglwydd Rŷs ap Gruff. Ap Rhŷs ap Tewdwr

O safbwynt hanesyddol, Rhys ap Gruffudd ap Rhys ap Tewdwr sy'n gywir. Sôn am yr eisteddfod a gynhaliwyd yn Aberteifi a wneir yn yr adran arbennig hon yn y Statud. Fe gynhaliwyd yr eisteddfod hon yn y flwyddyn 1176,[4] felly byddai'n amhosibl i Rys ap Tewdwr fod wedi ei chynnal gan iddo farw yn 1093.[5] Er y gallai copïwr $F^{(1)}$ fod wedi cywiro'r darlleniad ei hun, fe all yr enghraifft uchod awgrymu fod $F^{(1)}$ yn tarddu o gynsail

---

[1] *Ibid.*, t. 27.

[2] Gw. *Handlist* IV, t. 506.

[3] Gan fod darlleniadau U (i) ac W yn ddiffygiol, awgrymir bod darlleniad $f^{(1)}$ yn ddiffygiol, yn ogystal.

[4] Gw., e.e., *HC*, t. 122.

[5] *Ibid.*, t. 103.

gynharach na $f^{(1)}$, U (i) neu W – cynsail lle gwelir enw Rhys ap Gruffudd ap Rhys ap Tewdwr yn gyflawn a chywir. Mae'r gwahaniaethau a welir rhwng U (i), W, $U^{(1)}$ (i) a $D^{(2)}$ ar y naill law, a rhwng $F^{(1)}$ a $B^{(2)}$ (ii) ar y llaw arall, yn tueddu i gefnogi'r syniad nad ydyw $F^{(1)}$ yn gopi o'r un o'r testunau a drafodwyd hyd yn hyn.

Cynigir y stema ganlynol:

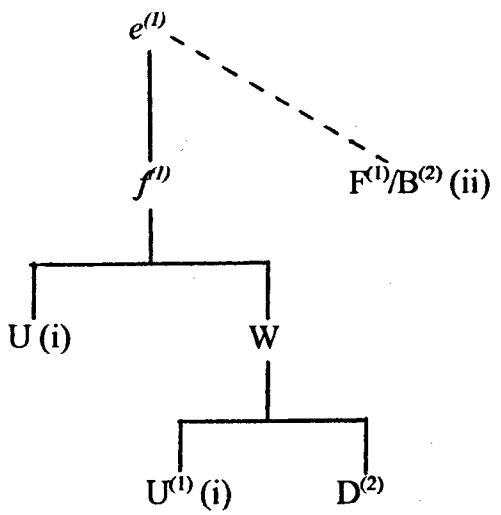

Yr hyn sy'n cymhlethu'r sefyllfa, fodd bynnag, ydyw'r ffaith fod $F^{(1)}$, ac felly $B^{(2)}$ (ii), yn cynnwys paragraff nas ceir yng ngweddill testunau'r gangen, sef:

$F^{(1)}$ Ystatus Gruff. ap Kynan y Tywyssawc drwy cytundeb brenhin y deyrnas ai cwbl gennad y sydd yn keniadhau Rydddid kelfyddyd kerdd davod a gerdd dant delyn a chrwth.....pump orw rydd; nyd amgen Natolic a chylchwyl yn i ol hyd Gwyl Vair y Kannhwyllau. Ail yw y Pasc a chylchwyl yn i ol hyd Dduw Sul y Kreiriau y trydydd yw y Sulgwyn ai chylchwyl yn i ôl hyd Dduw Sul y Drindawd y bedwaredd orw rydd pan vo Penndevic o fywyw yn adeiladu Plâs.....gwyr wrth gerdd y dydd y byddai ef yn kyvodi i blâs.....ac yn yr amser hwnnw y byddai .....i gann i ddeiliaid ai genedl.....A'r orw rydd honno drwy gydundeb y Pendyfigion a ddilewyd drwy ganiadhau i wŷr wrth gerdd orw arall yn i lle nyd amgen Gwŷl Mabsant y

> bumed orw rydd .....morwyn ievangc priodos morwyn wyry: Ac o damweiniai i phriodi hon drachefn a gwr gwreigioc wedi marw i wraic nyd oes rodd yn y byd i wyr wrth gerdd ganthynt: Ac.....kelvyddyd.....enwyd uchod nyd amgen kerdd davod kerdd delyn a cherdd grŵth. Y mae tair gradd ymhob Eisteddvod gradd Penkerddiaeth, Dyscyblaith, a Penkerdd athraw

Yn ôl pob tebyg, ni fyddai'r ychwanegiad hwn yn bresennol yn $e^{(1)}$, oni bai ei fod wedi cael ei hepgor am ryw reswm: pe byddai'n bresennol yno, fe fyddai wedi cael ei drosglwyddo i $f^{(1)}$, ac felly i U (i) ac W, yn ôl pob tebyg. Os felly, gellir awgrymu bod copïwr $F^{(1)}$ wedi copï'r paragraff o destun arall.

Yr unig destunau ar wahân i $F^{(1)}$ a $B^{(2)}$ (ii) sy'n cynnwys paragraff tebyg i'r paragraff arbennig hwn ydyw C, H a $CH^{(2)}$, sef testunau sy'n perthyn i'r ail gangen.

Wrth gymharu'r paragraff a geir yn $F^{(1)}$ â'r paragraff cyfatebol yn C, H a $CH^{(2)}$, gwelir nad oes cytundeb rhyngddynt mewn nifer o fannau, er enghraifft:

1.	C	bod
	H	bod
	$F^{(1)}$	y sydd yn keniadhau
	$CH^{(2)}$	nid amgen bod
2.	C	hyd Iav drychafael
	H	hyd ddydd iav drychavael
	$F^{(1)}$	hyd Dduw Sul y Kreiriau
	$CH^{(2)}$	hyd ddydd Iau drychafael
3.	C	hyd ddydd sul y kreiriav
	H	hyd dydd sūl y kreiriav
	$F^{(1)}$	hyd Dduw Sul y Drindawd
	$CH^{(2)}$	hyd ddydd sûl y kreiriau
4.	C	yr ail waith
	H	yr eilwaith
	$F^{(1)}$	drachefn
	$CH^{(2)}$	yr ail waith

Fodd bynnag, er nad ydyw $F^{(1)}$ a $CH^{(2)}$ yn cytuno â'i gilydd bob amser, fel y gwelwyd uchod, gwelir bod perthynas nes rhyngddynt hwy na rhwng $F^{(1)}$ a'r gweddill, er enghraifft:

1.	C	Tavod a thant
	H	kerdd Tavod a thant
	$F^{(1)}$	kerdd davod a gerdd dant
	$CH^{(2)}$	kerdd davod a cherdd dant
2.	C	ai gylchwyl
	H	ai gylchwyl
	$F^{(1)}$	a chylchwyl yn i ôl
	$CH^{(2)}$	ai gylchwyl yni ol
3.	C	bendevic
	H	benndevic
	$F^{(1)}$	Penndevic o fywyd
	$CH^{(2)}$	bendefic o fowyd
4.	C	yn kyfodi Ty
	H	yn kodi Ty
	$F^{(1)}$	yn adeiladu Plâs
	$CH^{(2)}$	yn adeilad plas
5.	C	-
	H	Tavod Telyn a chrwth
	$F^{(1)}$	kerdd davod kerdd delyn a cherdd grŵth
	$CH^{(2)}$	Kerdd Dafod, Kerdd-Delyn, a Cherdd Grwth

Ni allai $F^{(1)}$ fod wedi copïo'r paragraff ychwanegol o $CH^{(2)}$, gan fod $CH^{(2)}$ yn ddiweddarach. Fodd bynnag, mae $CH^{(2)}$ yn gopi o hen lawysgrif yn Amgueddfa Ashmole, fel y gwelwyd eisoes wrth drafod testunau'r ail gangen, sef *l*. O gofio bod $F^{(1)}$ wedi bod ym meddiant Edward Lhuyd, ac o gofio iddo ef fod â chysylltiadau arbennig ag Amgueddfa Ashmole, a ellir awgrymu ei fod ef, neu un o'i gydweithwyr, wedi dod ar draws *l* a chopïo'r paragraff hwn o'r Statud a geid yn y testun hwnnw i $F^{(1)}$?

Fodd bynnag, fe erys dwy broblem. Yn ôl tystiolaeth $CH^{(2)}$, yr oedd yn gopi

ffyddlon o *l*: os mai *l* ydyw ffynhonnell y paragraff arbennig hwn yn $F^{(1)}$, pam mae $F^{(1)}$ a $CH^{(2)}$ yn cynnig darlleniadau pur wahanol i'w gilydd mewn mannau? Yn ogystal, mae $F^{(1)}$ yn destun pur ddiffygiol, fel y gwelwyd eisoes, ac ymddengys fod ei gynsail yn aneglur gan fod nifer o fylchau yn $F^{(1)}$. Ni cheir y bylchau hyn yn $CH^{(2)}$, fodd bynnag, ac o'r herwydd, ymddengys fod *l* yn eglur. Awgryma hyn nad *l* ydyw ffynhonnell uniongyrchol y paragraff ychwanegol a geir yn $F^{(1)}$.

Ymddengys, felly, fod testun coll arall yn bodoli'n wreiddiol rhwng $e^{(l)}$ a $F^{(1)}$, sef $ff^{(l)}$ isod; a chan fod y bylchau a geir yn $F^{(1)}$ i'w gweld trwy gydol y testun, ac nid yn y paragraff ychwanegol yn unig, gellir awgrymu fod y testun fel y'i ceid yn $ff^{(l)}$ drwyddo draw yn aneglur mewn mannau. Ymddengys, felly, mai copïwr $ff^{(l)}$ a gyflwynodd y paragraff ychwanegol i'r Statud. Gwelwyd ei bod yn anodd iawn canfod o ble yn union y copïodd ef y paragraff hwn. Er yr ymddengys nad ydyw *l* yn ffynhonnell uniongyrchol i'r paragraff ychwanegol a geir yn $F^{(1)}$, fe allai *l* fod yn ffynhonnell i'r paragraff hwn yn $ff^{(l)}$, gan y gallai'r gwahaniaethau a welir rhwng $F^{(1)}$, $l/CH^{(2)}$ fod wedi datblygu wrth i'r testun gael ei drosglwyddo o $ff^{(l)}$ i $F^{(1)}$. Wrth gwrs, fe allai *h*, sef cynsail uniongyrchol *l*, fod wedi trosglwyddo'r paragraff i $ff^{(l)}$, neu fe allai rhyw destun coll arall fod wedi gwneud hynny.

Cynigir y stema ganlynol yn betrus:

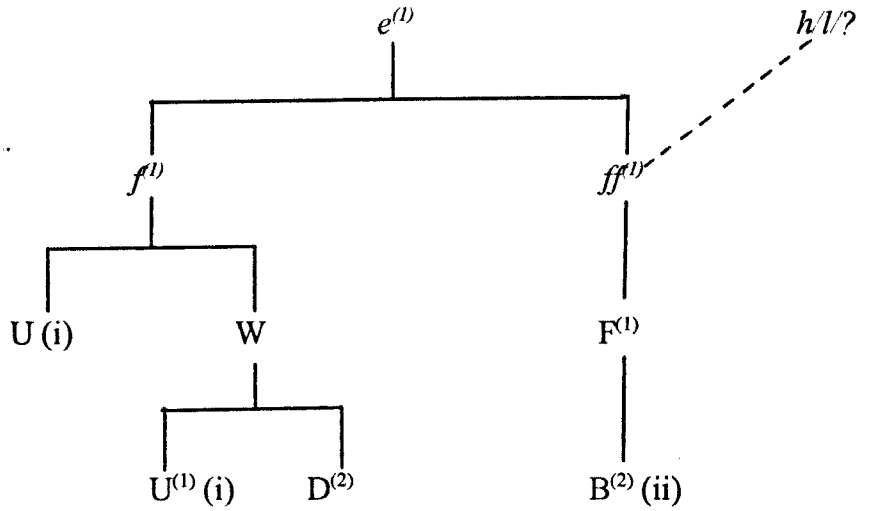

Trown yn awr at $T^{(1)}$ (ii).

Mae'r testun hwn yn anos i'w leoli o fewn y stema, a hynny gan ei fod yn llawnach na'r gweddill mewn mannau, yn ddiffygiol mewn mannau eraill, a chan fod ei gystrawen weithiau'n wahanol. Er enghraifft:

1.	W	Ag yn ol Grvffvd ap Kynan ./ Bledyn ap Kynvyn a twysog Powys a gadarnhawdd breiniav ag ystvniau gwr wrth gerd ag a wnaeth eraill o newyd./
	$F^{(1)}$	Ac yn ol Gruff ap Kynan Bleddyn ap Kynvyn Tywysog Powys a cadarnhaodd breint ac Ystatus gwyr wrth gerdd.....arall o newydd
	$T^{(1)}$ (ii)	-
2.	W	-
	$F^{(1)}$	-
	$T^{(1)}$ (ii)	am mai cydymaith Arglwydd Gwr wrth Gerdd Dafawd, ai swydd erddaw ag nis gellir hynny ar wr wrth Gerdd Dant
3.	W	-
	$F^{(1)}$	-
	$T^{(1)}$ (ii)	Ag yn Nawdd y Prydyddion y doded y gwyr wrth Gerdd Dant a dosparth arnynt herwydd celfyddyd a Braint a graddau arnynt rhag eu myned yn Wyr wrth Gerdd namyn herwydd a wnaethpwyd parth ag attynt gan y Tywysogion a'r Pendefigion a ddaethant ar eu hol

4.	W	i neb kynnal
	$F^{(1)}$	i neb gynnal
	$T^{(1)}$ (ii)	i neb o wr wrth Gerdd dafawd ymgynnal a
5.	W	Ag na delai y klerwr i dy yr vchelwr; ag na delei y penkerd i dy/r/ gwreang, ag o delai na bai ido ond rrod y klerwr./
	$F^{(1)}$	Ac nad elai y Clerwr i dŷ yr uchelwr, ac nad elai y penkerdd i dy y gwreangc Ac od elai na bai iddaw onid rhodd y klerwr
	$T^{(1)}$ (ii)	Hefyd, nad elai'r Prydydd i Dy'r Gwreng, nag y chwaith y Clerwr i Dy uchelwr dan boen colli, rhoddion dyledus, sef ni chaffai'r Pencerdd namyn rhodd Clerwr yn Nhy'r Gwreng, ag i'r Clerwr nid oedd o rodd iddaw od elei i dy uchelwr namyn a roddid iddaw o syberwyd am arddelw o honaw o wr wrth Gerdd

Ymddengys, fodd bynnag, fod $T^{(1)}$ (ii) yn perthyn yn bur agos i U (i), W, $U^{(1)}$ (i) a $D^{(2)}$, ac nad oes perthynas mor agos rhwng $T^{(1)}$ (ii), $F^{(1)}$ a $B^{(2)}$ (ii), er enghraifft:

1.	U (i)	eisteddva
	W	eistedva
	$F^{(1)}$	eisteddvod
	$T^{(1)}$ (ii)	Eisteddfa
	$U^{(1)}$ (i)	Eisteddfa
	$B^{(2)}$ (ii)	eisteddvod
	$D^{(2)}$	eisteddfa
2.	U (i)	yny dydiav kyvraithus
	W	yn y dydiav kyfraithvs
	$F^{(1)}$	yn y dyddiau Cyfreithlawn
	$T^{(1)}$ (ii)	yn y dyddiau cyfreithus
	$U^{(1)}$ (i)	yn y dyddiau cyfreithus
	$B^{(2)}$ (ii)	yn y dyddiau cyfreithlawn
	$D^{(2)}$	yn y dydiad kyfreithus
3.	U (i)	hyd ymhen tair blyned
	W	hyd ymhen tair blynedd
	$F^{(1)}$	hyd benn y tair blynedd
	$T^{(1)}$ (ii)	hyd ymhen tair blynedd
	$U^{(1)}$ (i)	hyd ymhen Tair Blynedd
	$B^{(2)}$ (ii)	hyd benn y tair blynedd
	$D^{(2)}$	hyd ymhen tair blynedd

4.	U (i)	ai rod yn fforffet ir brenhin
	W	ai rod yn fforffet ir brenin
	$F^{(1)}$	ai roi hevyd Forfet ir brenin
	$T^{(1)}$ (ii)	ai rodd yn fforffed ir Brenin
	$U^{(1)}$ (i)	ai rodd yn fforffet ir Brenin
	$B^{(2)}$ (ii)	ai roi hefyd fforffed ir brenhin
	$D^{(2)}$	ai rod yn fforffeit ir Brenin

Fodd bynnag, ceir un darlleniad lle gwelir bod $T^{(1)}$(ii) yn nes at ddarlleniadau $F^{(1)}$ a $B^{(2)}$ (ii) nag at rai U (i), W, $U^{(1)}$ (i) a $D^{(2)}$:

U (i)	yr arglwydd Rys ap Tewdwr
W	yr arglwyd Rys ap Tewdwr
$F^{(1)}$	yr Arglwydd Rŷs ap Gruff. Ap Rŷs ap Tewdwr
$T^{(1)}$ (ii)	yr Arglwydd Rhys ap Gruffudd ap Rhys ap Tewdwr
$U^{(1)}$ (i)	yr Arglwydd Rhys ap Tewdwr
$B^{(2)}$ (ii)	yr Arglwydd Rys ap Gruff ap Rys ap Tewder
$D^{(2)}$	yr Arglwyd Rys ap Tewdwr

Trafodwyd hyn eisoes; ond y tro hwn, yn hytrach na'i weld yn brawf fod $T^{(1)}$ (ii) yn nes at frig y gangen na U (i), W, $U^{(1)}$ (i) a $D^{(2)}$, awgrymaf mai cywiriad a wnaed gan gopïwr $T^{(1)}$ (ii) ydyw, sef Iolo Morganwg. Yr oedd Iolo'n hen ddigon cyfarwydd â hanes Cymru i wybod mai Rhys ap Gruffudd ap Rhys ap Tewdwr, nid Rhys ap Tewdwr, a gynhaliodd yr eisteddfod yn Aberteifi.

Ar wahân i'r enghraifft olaf uchod, gwelir bod $T^{(1)}$ (ii) yn arddel perthynas nes ag U (i), W, $U^{(1)}$ (i) a $D^{(2)}$. Mewn un man, fodd bynnag, gwelir bod $T^{(1)}$ (ii) yn nes wedyn at $U^{(1)}$ (i):

U (i)	kenedl
W	kenedl
$T^{(1)}$ (ii)	cenhedlad
$U^{(1)}$ (i)	cenedlad
$D^{(2)}$	kenedl

Wrth ystyried y dystiolaeth destunol i gyd, felly, gwelir bod $T^{(1)}$ (ii) yn cytuno'n amlach ag U (i), W, $U^{(1)}$ (i) a $D^{(2)}$ nag â'r gweddill, a'i fod yn cytuno'n arbennig felly ag $U^{(1)}$ (i). Iolo a gopïodd $U^{(1)}$ (i) yn ogystal â $T^{(1)}$ (ii), felly gellir awgrymu mai'r hyn a wnaeth yn $T^{(1)}$ (ii) oedd addasu testun a oedd yn ei feddiant eisoes, sef $U^{(1)}$ (i).

Fodd bynnag, ar ddiwedd $T^{(1)}$ (ii) dywed Iolo fod y testun yn tarddu "O Lyfr Hywel Rhys o'r Faenor. A hwnn o Lyfr y Doctor Dafis o Aberhonddi, meddai." Yn anffodus, ni ellir canfod Llyfr Hywel Rhys, ac felly ni ellir profi na gwrthbrofi union berthynas $T^{(1)}$ (ii) â gweddill testunau'r gangen. O gofio am hoffter Iolo o lunio ffynonellau ffug, fodd bynnag, a ellir awgrymu mai addasiad o $U^{(1)}$ (i) ydyw $T^{(1)}$ (ii), a bod Iolo wedi dewis cuddio'i wir ffynhonnell gan ei fod wedi newid ac wedi ychwanegu'n bur sylweddol at y testun ei hun?[1]

Cynigir y stema ganlynol yn betrus:

[1] Ceir sawl cyfeiriad at y ffaith fod Iolo wedi newid ac ychwanegu at y Statud yng ngweithiau ysgolheigion sy'n arbenigo yn ei hynt a'i helynt. Gw. *IM*, t. 192: "[A]ilwampiodd hen destunau megis y Trioedd Cerdd a'r Statud barddol a gysylltir ag enw Gruffudd ap Cynan"; *IMGG*, t. 280: "Dechreuodd ailysgrifennu hen destunau fel Statud Gruffudd ap Cynan a'r Trioedd Cerdd."

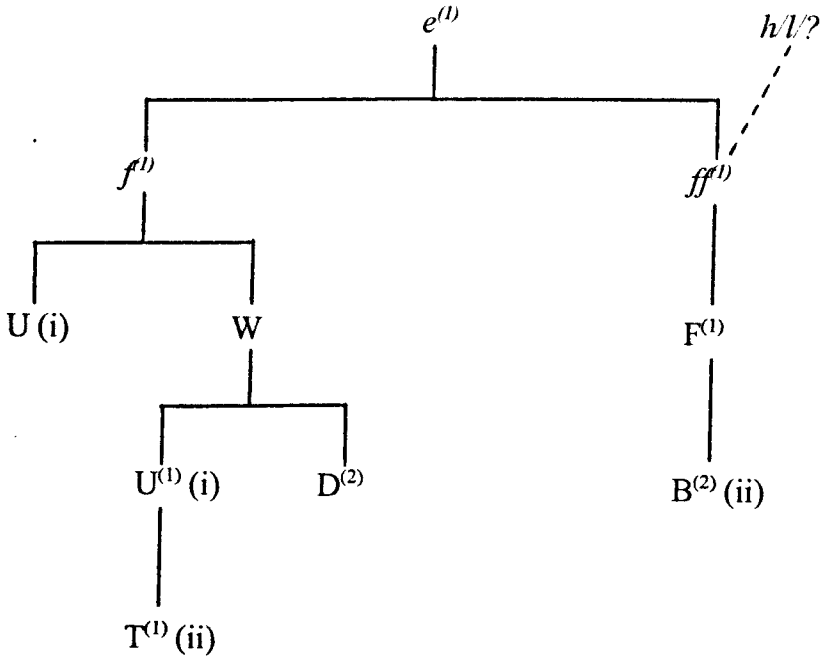
e(1)
h/l/?
f(1)
ff(1)
U (i)
W
F(1)
U(1) (i)
D(2)
B(2) (ii)
T(1) (ii)

Mae saith testun yn perthyn i'r gangen hon, sef PH, $B^{(1)}$, $E^{(1)}$, $NG^{(1)}$, $A^{(2)}$, $B^{(2)}$(iii) a $F^{(2)}$. O'r rhain, PH, $B^{(1)}$ ac $A^{(2)}$ yn unig sy'n gyflawn: yn $E^{(1)}$, hanes Gruffudd ap Cynan a Bleddyn ap Cynfyn yn llunio trefn ar y beirdd a'r cerddorion, hanes yr Arglwydd Rhys a'i eisteddfod, a'r rheol na ddylai neb arwain dwy gelfyddyd a geir; adran yn trafod y gwahanol fathau o gerddorion graddol a di-radd yn unig a geir yn $NG^{(1)}$; yn $B^{(2)}$(iii) hefyd ceir yr adran hon yn trafod y gwahanol fathau o gerddorion ynghyd â hanes 'eisteddfod' Cadwaladr Frenin, gwybodaeth am y datgeiniad a'r datgeiniad pen pastwn, a gwybodaeth ynghylch neithiorau brenhinol; ac yn $F^{(2)}$ dyfyniadau o rannau o'r Statud yn unig a geir, gan gynnwys y rhoddion, diraddiadau'r gwŷr wrth gerdd, hanes 'eisteddfod' Cadwaladr Frenin, maes llafur y datgeiniaid, a threfn neithiorau brenhinol.

Cynsail gyffredin y gangen ydyw PH, sef y Statud a geir ar ddiwedd Gramadeg Siôn Dafydd Rhys, sef *Cambrobrytannicae Cymraecaeue Lingvae Institutiones et Rudimenta accurate*, a gyhoeddwyd yn 1592.

Mae diffinio'r hyn sy'n nodweddiadol o destunau'r gangen hon yn bur hawdd gan fod cynsail y gangen – PH – yn unigryw ar sawl cyfrif. Testunau'r gangen hon ydyw'r rhai cyntaf i drafod swydd y datgeiniad pen pastwn a rhoddion y pencerdd gwlad, y testunau hyn ydyw'r rhai cyntaf i gynnwys rhai rheolau y cysylltir hwy'n wreiddiol â'r Cyfreithiau Cymreig (er enghraifft rheolau sy'n sôn am y pencerdd a'r bardd teulu), a'r rhain ydyw'r rhai cyntaf i gyfeirio at 'eisteddfod' Cadwaladr Frenin ac at drefn neihiorau brenhinol. Ymhellach, yn nhestunau'r gangen hon yn unig y rhestrir enwau caniadau a chlymau cerdd dant.

Ar wahân i hyn i gyd, gwelir bod y modd y trefnwyd PH yn unigryw gan fod

teitlau Cymraeg a Lladin i'w cael ar frig pob adran.

Cyn mynd ati i drafod perthynas y testunau, fodd bynnag, mae'n ddiddorol nodi bod rhai o'r testunau a ddefnyddiodd Siôn Dafydd Rhys wrth lunio PH wedi goroesi.

I ddechrau, ymddengys fod Siôn Dafydd Rhys wedi defnyddio testun sy'n perthyn i'r seithfed gangen wrth lunio rhan gyntaf PH, sef y rhan sy'n trafod Gruffudd ap Cynan a Bleddyn ap Cynfyn a Rhys ap Gruffudd ap Rhys ap Tewdwr, y rheolau ynghylch erchi, a'r wybodaeth ynghylch y clerwr a'r teuluwr a'r pencerdd. Fodd bynnag, mae PH yn gynharach na thestunau'r gangen olaf (sef U (i), W, $F^{(1)}$, $T^{(1)}$ (ii), $U^{(1)}$ (i), $B^{(2)}$ (ii) a $D^{(2)}$), felly byddai'n amhosibl i Siôn Dafydd Rhys fod wedi defnyddio'r un o'r rhain. Ymddengys, felly, ei fod wedi defnyddio testun a oedd yn gynsail i'r testunau hyn – $e^{(1)}$ neu $f^{(1)}$ efallai.[1]

Mae'n anodd iawn gwybod pa gynsail yn union yn y seithfed gangen a ddefnyddiwyd ganddo, a hynny'n bennaf gan na ellir canfod mwy o berthynas rhwng PH a U (i), W, $T^{(1)}$ (ii), $U^{(1)}$ (i) a $D^{(2)}$ ar y naill law, neu rhwng PH a $F^{(1)}$, $B^{(2)}$ (ii) ar y llaw arall, er enghraifft:[2]

1.	PH	Ac ynn y Gwledhoedh enrhydêdhus hynny, y gwnaethpwyt ag y cadarnháwyd Braint a' Statûteu celbhydhôdeu Gwyr wrth Gerdh, nyd amgen, Prydydhiaeth, Teuluwriaeth, a' Chlerwriaeth; a' rhodhion i bawb wrth 'i Bhraint o 'r Cerdhorion gyd â'r Tywyssogion, arr bôb vn o 'r tair Gwyl Arbennic.
	W	Ag yn y gwledav hyny y gwnaethbwyd ag i kadarnhawyd braint ag ystatvn ar wyr wrth gerd nid amgen tair grad //

[1] Ymddengys na ddefnyddiodd gynsail $ff^{(1)}$, gan fod y gynsail arbennig honno, yn ôl pob tebyg, yn ddiffygiol.

[2] Er mwyn arbed gofod, dyfynnir o'r testun llawnaf/cynharaf yn unig yn yr enghreifftiau uchod, sef testunau W a $F^{(1)}$.

		nid amgen Prydydiaeth // Tavlvwriaeth a Chlerwriaeth // a rrodion i bawb wrth ei braint, a phawb o honvnt gyda'r twysogion ar bob vn or tair gwyl vchel./
	$F^{(1)}$	Ac yn y gwledav hynny y gwnaethbwyd ac y kadarnhawyd braint ac Ystatus ar wyr wrth gerdd Nyd amgen tair gradd prydyddiaeth, Teuluwriaeth, a Chlerwriaeth, a roddion i bawb wrth i braint. A phawb o honynt gyda/r/ Tywysogion ar bôb un or tair gwyl uchel.
2.	PH	Ac nadd elei y Clerwr i dy yr Uchêlwr, na 'r Pencerdh i dy y Gwregh: ac odd elei na chaphai onyd rhôdh y Clerwr.
	W	Ag na delai y klerwr i dy yr vchelwr; ag na delei y penkerd i dy/r/ gwreang, ag o delai na bai ido ond rrod y klerwr./
	$F^{(1)}$	Ac nad elai y Clerwr i dŷ yr uchelwr, ac nadd elai y penkerdd i dy y gwreangc. Ac od elai na bai iddaw onid rhodd y klerwr.

Mewn un enghraifft, fodd bynnag, gwelir bod PH yn cytuno â $F^{(1)}$ yn hytrach nag W:

PH	yr Arglwydh Rhys 'ab Gruphydh 'ab Rhys 'ab Tewdr
W	yr arglwyd Rys ap Tewdwr
$F^{(1)}$	yr Arglwydd Rŷs ap Gruff. ap Rŷs ap Tewdwr

Fe all hyn awgrymu fod Siôn Dafydd Rhys wedi defnyddio $e^{(1)}$ yn hytrach na $f^{(1)}$, gan yr ymddengys fod copïwr $f^{(1)}$ wedi ysgrifennu 'yr arglwyd Rys ap Tewdwr', gan mai dyna a geir yn y testunau sy'n tarddu o $f^{(1)}$. Fodd bynnag, nid ydyw hyn yn ddigon o dystiolaeth i brofi'n bendant mai $e^{(1)}$ a ddefnyddiodd Siôn Dafydd Rhys, gan y gallai ef fod wedi cywiro'r darlleniad diffygiol a geir – yn $f^{(1)}$, dyweder – ei hun.

Yn ail, gwelir bod Siôn Dafydd Rhys wedi cyflwyno rhywfaint o'r Cyfreithiau Cymreig i'r Statud, er enghraifft:

1.	Cyfreithiau	Pann vynho y brenhin wrandaw caneu, canet y pennkerd deu ganu idaw yg kynted y neuadd, vn o Duw ac arall o'r brenhined; cannys ef a dyly dechreu kerd yn y llys, a bard

teulu a dyly canu y trydyd canu is gynnted y neuad. [Stephen J. Williams a J. Enoch Powell, *Cyfreithiau Hywel Dda yn ôl Llyfr Blegywryd (dull Dyfed): Argraffiad Beirniadol ac Eglurhaol* (Caerdydd, 1961), t. 25, llau. 18 - 23.]

PH Pann bhynno y Brenhin 'wrandaw Cerdh, caned y Pencerdh dhau Ganu idhaw yghhyntedh y Neuadh; vn o Dhuw, ac arall o 'r Brenhin. Canys êbh a dhyly dechreu Cerdh ynn y Lhys; a''r Bardh Teulu a dhyly canu y trydydh canu is cyntedd y Neuadh.

2. Cyfreithiau Sef vyd pennkerdd: bard gwedy ennillo cadeir. Ny dyly bard erchi dim heb y gannyat ef, hyt y bo yn swyd, onnyt bard gorwlad, kannys ryd vyd hwnnw. Kyt gwahardo brenin rodi dim y eircheit yn y wlat ympen yspeit, ryd vyd y penkerdd. [*Blegywryd*, t. 26, llau. 5 - 10.]

PH Sebh yw Pencerdh, Bardh gwedi 'r enilho Cadair. Ny dhichon Bardh erchi dim hyd i bô ynn 'i swydh ebh, heb gennad; ony bydh Bardh Gorwlad. Cyd gorabhûner rhodhi dim i eirchieid ynn y 'Wlâd, hyd ym mhenn ysbaid o amser; rhydh bhydh y Pencerdh.

Yn olaf, gwelir bod Siôn Dafydd Rhys wedi gwneud defnydd o destun arall a gopïwyd ganddo ef ei hun yn 1579 wrth lunio PH, sef testun NG sy'n perthyn i'r chweched gangen. Er enghraifft:

1. NG Dyscybl dyscyblaidh a dhyly wybod dheüdheg messur cywydh cywydh deuair hirion, deuair bhyrrion, owdl gywydh, cywydh lhoscyrniog: A thri messvr owdl; nyd amgen, todhaid gwawdodyn byrr, gwawdodyn hir: A gochel y pymtheg bai cyphredin, a dangos o 'i waith 'i hvn bob vn o 'r deüdheg messur yn dhyscyblaidh ag yn awenydhol

PH Dyscyb Dyscyblaidh, a dhyly 'wybod y deudheg mesur; nyd amgen, pump Mesur Eghlyn, a' phedwar Mesur Cywydh; sebh, Cywydh deuair hirion, a' Chywydh deuair bhyrrion, ac Owdl Gywydh, a' Chywydh Llosgyrniawc; a' thri Mesur Owdl; nyd amgen, Todheid, Gwawdodyn Byrr, a' Gwawdodyn Hir; a' gochel y pymthec Bai cyphrêdin; a' dangos (o 'i 'waith 'ihûn) bôb vn o 'r deudhec Mesur yn Dhyscynlaidh ac yn Awenydhawl.

2.	NG	Swydhav priodol gradhav gwyr wrth gerdh dant Dyscybl yspas heb radh, nid oes ar ei gelbhydhyd, nev ar ei radh, nev ar ei rodh, ond barn pencerdh a elhir gwr wrth gerdh o hono
	PH	Swydhau Priôdawl Gwyr Cerdh Dant, pawb yn ôl ei ' Râdh. Dysgybl Yspâs heb 'Râdh, nyd oes arr 'i Gelbhydhyd, nac arr 'i Râdh, nac arr 'i Rôdh; onyd barn Pencerdh a 'elhir Gwr wrth Gerdh o honaw.
3.	NG	Hebhyd gorchymyn i bawb na wnelont arbheroedh cler y dom, rhodiad, nev gyrwydrad
	PH	Hebhyd, gorchymyn i bawb, na 'wnelont arbhêroedh o Glêr y Domm, Rhodiad neu Gyrwydrad
4.	NG	Rhodh dyscybl dyscyblaidh am ei gywydh deg grot Rhodh dyscybl penceirdhiaidh am ei gywydh chweswlht a naw ceiniog Ag i Athro yr vn rhodh; onid o syberwyd i wr roi ryw dhilhedyn, nev ryw dlws idho
	PH	Rhôdh Dyscybl Dyscyblaidgh am ei Gywydh, yw dêcrot. Rhôdh Dyscybl Pennceirdhiaidh am ei Gywydh; yw chweswlht a' naw ceiniawc. Ac i 'w Athraw yr vnrhyw Rôdh a rodhir; onid o syberwyd i 'wr i gelhir rhodhi idho ryw Dhillêdyn neu Dlws
5.	NG	Dyscybl penceirdhiaidh, oni dhysc bhod yn bencerdh ymhenn y tair blynedh, colhi gradh dyscybl pencerdhiaidh, a syrthio i radh dyscyblaidh
	PH	Dyscybl Pennceirdhiaidh, ony dhysc bhôd yn Benncerdh ym mhen y tair blynedh, colhi Grâdh Dyscybl Pennceirdhiaidh a bhydh rhaid idho, a' syrthiaw i 'Râdh Dyscyblaidh

Ond yn ogystal â defnyddio'r Statud a geir yn NG, gwelir ei fod wedi defnyddio testunau eraill a geir yn yr un llawysgrif wrth lunio PH, testunau nad ydynt yn rhan o'r Statud.

Er enghraifft:

1.	NG (t. 207 o'r llsgr. wreiddiol)	Caniad yr hen bhregod gywair.2.[s] Can. Pibav Morbhydh. 2. [s] Caniad crych ar gainc obhydh. 2.[s] Can. y gorthrechwr

	PH	Caniad yr hên Bhregod Gywair. Caniad Pibau Morbhydh. Can. Crych arr Gaighc Obhydh. Can. y Gortrêchwr, neu y Gordherchwr
2.	NG (t. 213)	Pwybynnag a dhywetto ei bhod yn Arwydhfardh, gwybydhed achoedh brenhinoedh a thywyssogion, a chybharwydhyd odhiwrth y tri Pribhardh, a bhv yn ynys Brydain nid amgen; Myrdhin ap Norbhryn, Myrdhin embrys, a Thaliessin ben beirdh.
	PH	Pwybynnac a dhywetto i bhôd yn Arwydhfardh, gwybydhed achoedh Brenhinoedh a' Thywyssogion, a' chybharwydhyd o dhiwrth y trî Pribhardh Ynys Prydain, nyd amgen Myrdhin 'ab Morbhrynn, a' Myrdhin Emryw, a Thaliessin Benn Beirdh.
3.	NG (t. 215)	Yn amser brenin Penbeirdh, ai hen deidiav; yn yr amser yr oedh Cydwalladr Bhrenin, ag yntebh yn Bennadur yr holh dalaith y tyrnassoedh: Hwy y aethant i eistedh ag i bharnv ar bob rhyw beth ag y gymerei prydydhion y dalaith yn lhaw
	PH	Ynn amser Brenhin Pennbeirdh a''i Hendeidieu, ynn yr amser yr oedh Gydwaladr yn Bhrenhin ac yn Bennâdur arr holh Dalaith y Teyrnâsoedh; yna hwy a aethant i eistedh ac i bharnu arr bôb rhyw bêth, o 'r a gymrei Prydydhion y Dalaith ynn lhaw
4.	NG (t. 224)	Swydh atceiniad nev dhatceiniad. Yn gyntabh y dyly atceiniad wybod cyweirio telyn nev grwth (A chanv amcan o brobhiadav trwy blethiadav, yn warantedig.
	PH	Ac yn gyntabh, ebh a dhyly Datceiniad 'wybod cyweiriaw Telyn neu Grwth, a' chanu amcan o Brobhiâdeu, drwy Blethiâdeu yn warantedic

Cynigir y stema ganlynol:

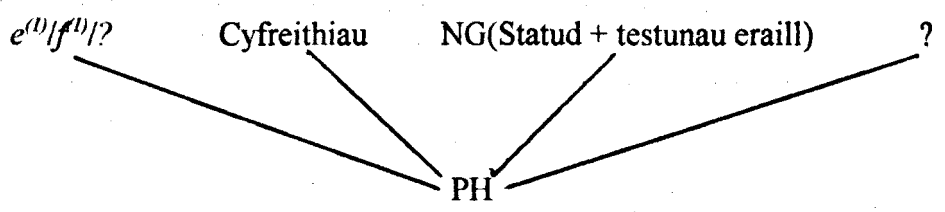

Beth, felly, ydyw perthynas $B^{(1)}$, $E^{(1)}$, $NG^{(1)}$, $A^{(2)}$, $B^{(2)}$ (iii) a $FF^{(2)}$ â PH?

O'r testunau hyn, yr unig rai cyflawn, fel y nodwyd eisoes, ydyw PH, $^{(1)}$ ac $A^{(2)}$, ac ymddengys fod $B^{(1)}$ ac $A^{(2)}$ yn gopïau uniongyrchol o PH. Ar ddiwedd $B^{(1)}$ ceir yr wybodaeth a ganlyn:

> Dyma ddiwedd Braint ar wŷr wrth gerdd drwy waith Tywyssogion Cymry, a oeddynt yn cynnal gwîr ddefodeu y brittaniaid drwy waith Iohane davies Rheso monensi Lanvaethleo Cambrobryttanno medico senensi fal y mae yn brintiedic yn niwedd ei Ramadeg ef Londini Excûbut Thomas Orwinas 1592.[1]

Ymddengys, ymhellach, mai copi o PH yn hytrach na chopi o $B^{(1)}$ ydyw $A^{(2)}$, gan fod $A^{(2)}$ yn cynnwys brawddegau na cheir mohonynt yn $B^{(1)}$, a chan ei fod yn cynnwys darlleniadau sy'n nes at ddarlleniadau PH, er enghraifft:

1.	PH	Quibus Bardis, praemiorum comoarandorum causâ, peragratio concedebatur
	$B^{(1)}$	-
	$A^{(2)}$	Quibus Bardis, pramiorum comparandorum causâ, peragratio concedabatur
2.	PH	a' 'Chywydh deuair bhyrrion
	$B^{(1)}$	-
	$A^{(2)}$	a Chywydd deuair fyrrion
3.	PH	â e' Hathraw
	$B^{(1)}$	ae hathrawon
	$A^{(2)}$	â'e Hathraw

PH ydyw ffynhonnell uniongyrchol $F^{(2)}$ hefyd, fe ymddengys. Yn *Handlist* I, t. 73, dywedir bod llawysgrif $F^{(2)}$ yn cynnwys "Extracts, mainly by Thomas Stephens, from printed sourced, such as 'The Myvyrian Archaiology of Wales', and works by John

[1] $B^{(1)}$, t. 212.

David Rhys, Humphrey Lluyd, and Edward Jones ('Bardd y Brenin')." Mae'r dystiolaeth destunol yn cefnogi hyn. Ni all $F^{(2)}$ fod yn gopi o $B^{(1)}$ gan fod $B^{(1)}$ yn ddiffygiol neu'n anghywir mewn mannau, er enghraifft:

1.	PH	Aghau
	$B^{(1)}$	achav
	$F^{(2)}$	Aghau
2.	PH	Rapsôdi officium
	$B^{(1)}$	-
	$F^{(2)}$	Rapsodi officium

Ymhellach, er nad ydyw $F^{(2)}$ yn gywirach nac yn llawnach nag $A^{(2)}$, ymddengys nad ydyw $F^{(2)}$ yn gopi o $A^{(2)}$, gan nad ydyw $A^{(2)}$ – yn wahanol i $F^{(2)}$ – yn cynnwys orgraff Siôn Dafydd Rhys. Er enghraifft:

1.	PH	Mathrâbhael
	$A^{(2)}$	Mathrafael
	$F^{(2)}$	Mathrabhael
2.	PH	neu 'wiscoedh
	$A^{(2)}$	neu wiscoedd
	$F^{(2)}$	neu wiscoedh
3.	PH	Gwregh
	$A^{(2)}$	gwreng
	$F^{(2)}$	Gwregh

Cynigir y stema ganlynol

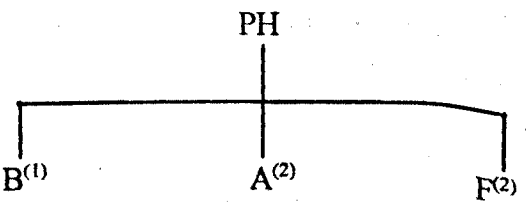

Mae'n anos penderfynu ar leoliad $E^{(1)}$ a $NG^{(1)}$ o fewn y stema gan eu bod yn destunau byrion.

Ni all $E^{(1)}$ a $NG^{(1)}$ fod yn gopïau o $A^{(2)}$, $B^{(2)}$ (iii) neu $F^{(2)}$ gan eu bod yn gynharach na hwy. Os felly, rhaid eu bod yn gopïau o PH neu $B^{(1)}$, neu o ryw destun coll arall.

Gwelir bod $NG^{(1)}$, fel $B^{(1)}$, yn defnyddio'r orgraff 'arferol', fel $B^{(1)}$, yn hytrach nag orgraff Siôn Dafydd Rhys. Fodd bynnag, nid ydyw hyn yn profi nad copi uniongyrchol o PH ydyw, gan fod copïwyr testunau eraill – er enghraifft, copïwr $A^{(2)}$ – wedi dewis peidio â defnyddio'r orgraff arbennig honno er bod eu testunau'n gopïau uniongyrchol o PH. Fel copïwr $B^{(1)}$, mae copïwr $NG^{(1)}$ wedi dewis peidio â chynnwys teitlau Lladin i'r gwahanol adrannau o fewn y Statud; ond, unwaith eto, nid ydyw hyn yn profi nad copi o PH ydyw $NG^{(1)}$, gan y gallai copïwyr $B^{(1)}$ a $NG^{(1)}$ fod wedi dewis hepgor y teitlau'n annibynnol ar ei gilydd. Felly, oherwydd na ellir profi na gwrthbrofi'n derfynol o ba destun yn union y mae $NG^{(1)}$ yn tarddu, gellir awgrymu'n betrus mai PH ydyw ei gynsail, gan y byddai'n haws i gopïwr $NG^{(1)}$ gael gafael ar lyfr printiedig yn hytrach nag ar un lawysgrif arbennig.

Cynigir y stema ganlynol:

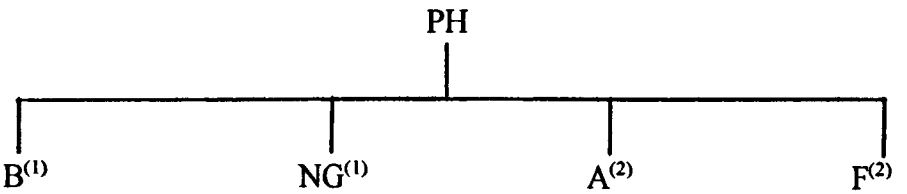

Eto, oherwydd dyddiad y testunau, gwelir mai PH, $B^{(1)}$, neu destun coll arall, ydyw ffynonellau posibl testun $E^{(1)}$. Fel yn achos $NG^{(1)}$, tuedda copïwr $E^{(1)}$ i beidio â defnyddio orgraff Siôn Dafydd Rhys; ond, unwaith eto, nid ydyw hyn yn profi nad PH

ydyw ei gynsail. Yn wir, gan na ellir gweld mwy o berthynas rhwng PH ac $E^{(1)}$ ar y naill law na rhwng $B^{(1)}$ ac $E^{(1)}$ ar y llaw arall, ni ellir ond awgrymu eto y byddai'n fwy tebygol i gopïwr $E^{(1)}$ ddefnyddio'r llyfr yn hytrach na'r llawysgrif fel cynsail, a bod $E^{(1)}$, felly, yn tarddu o PH.

Fodd bynnag, gwelir nad ydyw $E^{(1)}$ yn destun hynod o gywir, a bod mwy o amrywio i'w weld ynddo nag yn y testunau eraill sy'n tarddu'n uniongyrchol o PH, er enghraifft:

1.	PH	yn 'Wr wrth Gerdh abl
	$E^{(1)}$	yn wyr wrth gerdd or dydd hwnw allan a bal
2.	PH	neu gynnal crepht a' chelbhydhyd pabynnac, o dhieithr ei Gelbhydhyd eihûn
	$E^{(1)}$	ne gynnal rhuw grefft arall ddieuthr ne grefft i hyn
3.	PH	Breiniau a Statûteu
	$E^{(1)}$	yr Statutau
4.	PH	ag a wnaeth rai ereilh o newydh
	$E^{(1)}$	ag a wnaethont rai eraill

Gallai'r beiau hyn fod wedi eu cynnwys gan gopïwr $E^{(1)}$ ei hun, wrth gwrs; ond fe allent awgrymu fod testun arall yn bodoli rhwng PH, $E^{(1)}$ – testun llwgr – a bod $E^{(1)}$, o'r herwydd, gam ymhellach oddi wrth PH.

Cynigir y stema ganlynol:

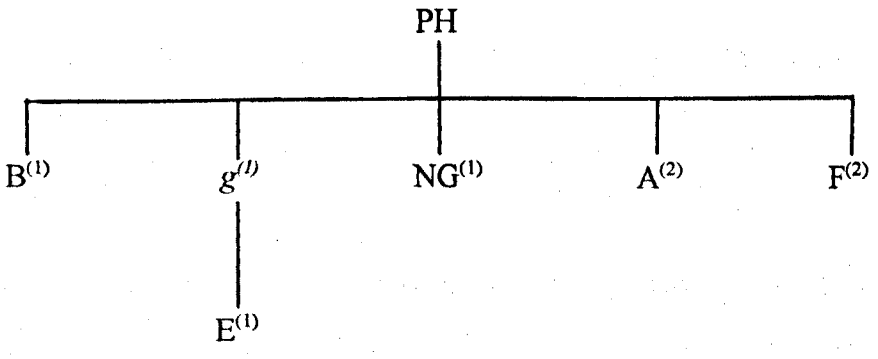

Trown yn awr at $B^{(2)}$ (iii).

Ymddengys nad ydyw $B^{(2)}$ (iii) yn gopi o $B^{(1)}$, gan ei fod yn cynnwys rhai pethau nas ceir yn $B^{(1)}$, er enghraifft:

1.	$B^{(1)}$	-
	$B^{(2)}$ (iii)	Musicorum genera
2.	$B^{(1)}$	-
	$B^{(2)}$ (iii)	Rapsodi officium
3.	$B^{(1)}$	-
	$B^{(2)}$ (iii)	Rapodi Fustuarii officium
4.	$B^{(1)}$	-
	$B^{(2)}$ (iii)	Domine salvam fac Reginam

Ymddengys, felly, fod $B^{(2)}$ (iii) yn gopi o PH, o $A^{(2)}$, neu o ryw destun coll arall.

Er bod copïwr $A^{(2)}$ yn defnyddio'r orgraff 'arferol' yn hytrach na defnyddio orgraff arbennig Siôn Dafydd Rhys, ac er bod $B^{(2)}$ (iii) yn cytuno'n well ag $A^{(2)}$ yn hytrach na PH weithiau, er enghraifft:

PH	o Borth y Phynnon
$A^{(2)}$	o Borth y Ffynnon
$B^{(2)}$ (iii)	o Borth y Ffynnon

– gwelir bod $B^{(2)}$ (iii) yn cytuno'n amlach o lawer â PH:

1.	PH	Phidler
	$A^{(2)}$	Ffidler
	$B^{(2)}$ (iii)	Phidler
2.	PH	Cerdhawr Grwth
	$A^{(2)}$	cerddawr crwth
	$B^{(2)}$ (iii)	Cerddawr Grwth

3.	PH	a' hwnnw
	$A^{(2)}$	a hynny
	$B^{(2)}$ (iii)	a hwnnw
4.	PH	a' Chlwm
	$A^{(2)}$	a Chwlwm
	$B^{(2)}$ (iii)	a Chlwm
5.	PH	y bydhei raid
	$A^{(2)}$	bydd raid
	$B^{(2)}$ (iii)	y byddai raid

Er y gallai $B^{(2)}$ (iii) fod yn gopi o ryw destun coll arall, mae'r enghreifftiau uchod, a'r ffaith y byddai'n haws i gopïwr $B^{(2)}$ (iii) gael gafael ar lyfr yn hytrach nag ar lawysgrif, yn awgrym pendant mai PH ydyw cynsail uniongyrchol $B^{(2)}$ (iii).

Cynigir y stema ganlynol:

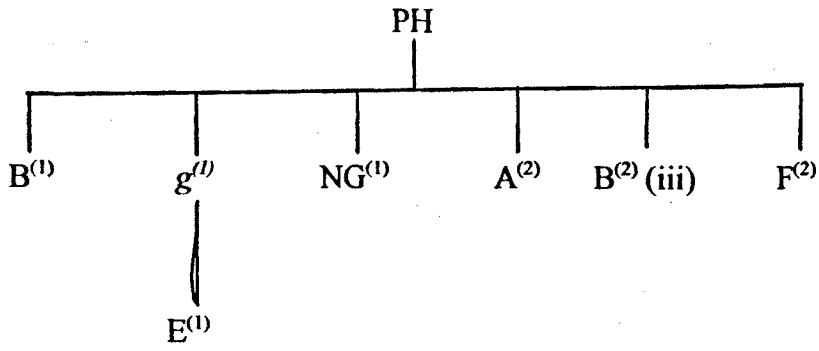

Dau destun yn unig sy'n perthyn i'r gangen hon, sef R (i) ac $U^{(1)}$ (iii).

Drachefn, mae cynnwys cyffredinol y testunau hyn yn debyg i destunau canghennau eraill: sonnir ynddynt, er enghraifft, am y rhai a chanddynt hawl i glera, trafodir maes llafur y gwŷr wrth gerdd, ceir ynddynt y rheolau cyffredinol sy'n canolbwyntio ar sut y dylai gwŷr wrth gerdd ymddwyn, rhestrir rhai rhoddion, a cheir cip ynddynt ar swyddogaeth yr arwyddfardd a'r datgeiniad.

Fodd bynnag, mae R (i) ac $U^{(1)}$ (iii) yn cynnwys rhai pethau na cheir mohonynt yn yr un testun arall sydd ar gael heddiw. Ar ddechrau adran y rhoddion fe geir yn y testunau hyn ddyfyniad o waith Guto'r Glyn:

> R (i) bod i bencerdd o brydydd am gowydd vn a phedwar vgain / am hynny i kanodd gytto i abad llan egwestr fal hyn: lle rhwydd gwerthv kowydd kain / pe drwg er pedwar vgain

Ymhellach, ceir yr wybodaeth ganlynol wrth sôn am neithior frenhinol – gwybodaeth, eto, na cheir mohoni mewn testunau eraill:

> R (i) ag yno ir edrychir am godi gradd a rhoi pawb fal yr ynillo / ar neb a gotter vnwaith ni ddylid i ostwng oni bydd a brofo arno na ddyle gael yr rhodd hono

Felly, er gwaethaf y patrwm cyffredinol, gwelir bod R (i) ac $U^{(1)}$ (iii) yn wahanol i destunau pob cangen a drafodwyd hyd yn hyn. Maent yn cynnwys mwy o wybodaeth am y rhoddion a'r datgeiniad na thestunau'r gangen gyntaf, ac mae manylion y rhoddion yn llawnach mewn mannau yn nhestunau'r gangen hon o'u cymharu â thestunau'r ail

gangen. Ymhellach, mae testunau'r drydedd gangen yn sôn am sut y cyhoeddir neithior reiol a sut y gall pencerdd ennill ariandlws – gwybodaeth na cheir mohoni yn nhestunau'r gangen hon – ac nid ydyw manylion y rhoddion yn cytuno ychwaith. Drachefn, mae testunau'r bedwaredd gangen yn llawnach na R (i) ac $U^{(1)}$(iii) (sut y gall pencerdd ennill ariandlws), ac unwaith eto nid yr un rhoddion yn union a restrir. Mae'r un peth yn wir hefyd am destunau'r bumed gangen. Yn wahanol i destunau'r chweched gangen, ni chynnwys testunau'r gangen hon ddiraddiadau'r gwŷr wrth gerdd, ond maent yn llawnach mewn mannau eraill, er enghraifft yn yr adrannau lle ceir gwybodaeth am yr arwyddfardd a'r posfardd a'r datgeiniad. Yn ogystal, mae cynnwys y gangen hon yn hollol wahanol i gynnwys y seithfed gangen, cangen sydd yn bur unigryw ar sawl cyfrif, fel y gwelwyd eisoes; ac nid ydyw R (i) ac $U^{(1)}$ (iii) hanner mor gynhwysfawr â thestunau'r wythfed gangen – eto, cangen sy'n unigryw ar sawl cyfrif.

Ymddengys fod perthynas pur agos rhwng R (i) ac $U^{(1)}$(iii) gan eu bod ill dau yn cynnwys darlleniadau nas ceir mewn testunau eraill, er enghraifft:

1.	R (i)	kowydd davair vnion
	$U^{(1)}$ (iii)	Cywydd deuair Union
2.	R (i)	ar foliant dvw ai foneddigion
	$U^{(1)}$ (iii)	ar foliant Duw ao fonheddigion
3.	R (i)	na chyfryw henwav
	$U^{(1)}$ (iii)	na chyfryw henwau
4.	R (i)	am hynny i kanodd gytto i abad llan egwestr fal hyn: lle rhwydd gwerthv kowydd kain / pe drwg er pedwar vgain
	$U^{(1)}$ (iii)	am hynny y cannodd Gytto'r Glyn i Abad Llan Egwestl fal hynn: Lle rhwydd gwerthu Cowydd cain, Pe drwg, er pedwar ugain.
5.	R (i)	rhag kam odli kerdd

	$U^{(1)}$ (iii)	rhag cam odli Cerdd

O'r gwahaniaethau sydd i'w gweld rhwng y ddau destun, gwelir mai gwahaniaethau o ran orgraff ydyw nifer helaeth ohonynt, er enghraifft:

1.	R (i)	dyscybl
	$U^{(1)}$ (iii)	Dysgybl
2.	R (i)	penkerdd
	$U^{(1)}$ (iii)	Pencerdd
3.	R (i)	kanv
	$U^{(1)}$ (iii)	canu
4.	R (i)	dosbarthv
	$U^{(1)}$	dosparth i
5.	R (i)	ynillo
	$U^{(1)}$ (iii)	ennillo

Mae'r gwahaniaethau hyn i'w disgwyl, mae'n debyg, yn enwedig o gofio bod $U^{(1)}$ (iii) yn ddiweddarach na R (i) o gryn dipyn.

Fodd bynnag, gwelir bod y testunau'n amrywio o ran geirfa a chystrawen yn ogystal, er enghraifft:

1.	R (i)	Tri o fesvre odle
	$U^{(1)}$ (iii)	Tri Mesur odle
2.	R (i)	yn ddenyddgar
	$U^{(1)}$ (iii)	yn ddeunyddfawr
3.	R (i)	o ddychmygion
	$U^{(1)}$ (iii)	o ddychymig
4.	R (i)	a ddyle
	$U^{(1)}$ (iii)	ef a ddyle
5.	R (i)	Yn benkerdd fe ddyle wybod
	$U^{(1)}$ (iii)	Pencerdd a ddyle wybod

6.	R (i)	na ofynner
	$U^{(1)}$ (iii)	nai ofyn
7.	R (i)	na ddanfono gwr wrth gerdd dant
	$U^{(1)}$ (iii)	na ddanfono ef un gwr wrth gerdd dant
8.	R (i)	neithiar gyffredin
	$U^{(1)}$ (iii)	neithiore cyffredin
9.	R (i)	ijd
	$U^{(1)}$ (iii)	hanner grôd

Ymhellach, gwelir bod $U^{(1)}$ (iii) yn cynnwys rhai pethau na cheir mohonynt yn R (i), er enghraifft:

10.	R (i)	-
	$U^{(1)}$ (iii)	mwyn
11.	R (i)	-
	$U^{(1)}$ (iii)	Soniwn bellach am roddion Gwŷr wrth Gerdd dafawd bob un herwydd y radd a fo arno
12.	R (i)	-
	$U^{(1)}$ (iii)	Dysgybl ysbas deuswllt
13.	R (i)	prydyddion
	$U^{(1)}$ (iii)	Prydyddion graddawl wrth Rywolaeth Ystatus Gruffydd ap Cynan

Ar yr olwg gyntaf, felly, ymddengys nad ydyw $U^{(1)}$ (iii) yn gopi o R (i). Mae'r wybodaeth a geir ar ddiwedd testun $U^{(1)}$ (iii) fel petai'n cefnogi hyn, gan yr ymddengys fod copïwr $U^{(1)}$ (iii), sef Iolo Morganwg, wedi defnyddio testun yn llaw R. Hughes – sef Richard Hughes Cefnllanfair, yn ôl pob tebyg – fel ffynhonnell uniongyrchol:

ac felly terfyna yr ystatut honn. O Lyfr Thomas Trefor. R. Hughes[1]

A derbyn am y tro, felly, y gall yr hyn a ddywed Iolo fod yn wir, gwelir bod modd llunio sawl stema bosibl. Fe allai'r testunau i gyd darddu o R (i):

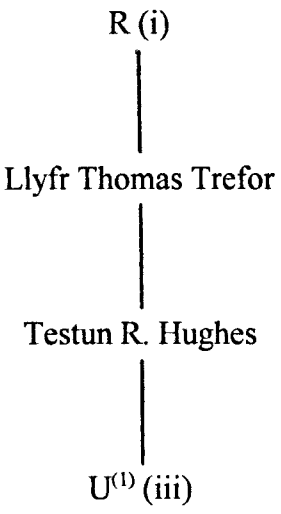

– fe allent darddu o Lyfr Thomas Trefor:

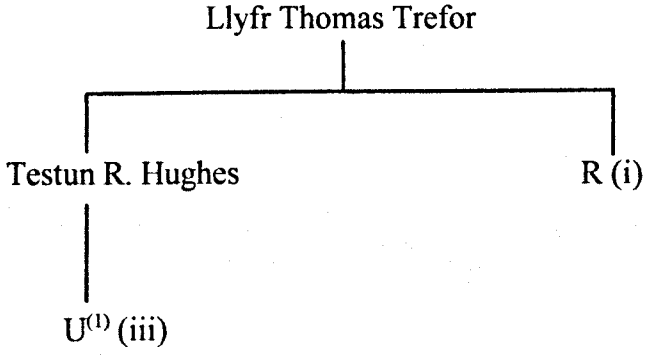

– neu fe allent darddu o ryw gynsail goll arall:

[1] U(1), t. 151.

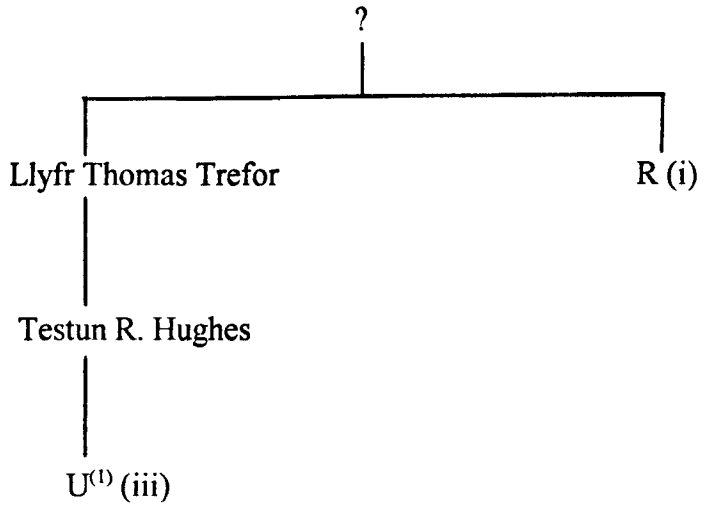

Yn anffodus, fodd bynnag, ymddengys na ellir llwyr ddatrys y broblem gan nad ydyw testun Thomas Trefor na thestun R. Hughes wedi goroesi. Unwaith eto, felly, ni ellir canfod y ffynonellau y cyfeiria Iolo atynt yn ei destunau. Mae'n anodd honni bod yr hyn a ddywed Iolo'n gelwydd i gyd, gan fod ei destun yn amlwg yn perthyn i destun arall sydd ar gael heddiw, sef R (i); ond mae hi'n anos derbyn yn llwyr yr hyn a ddywed o gofio na ellir canfod nifer mor helaeth o'r ffynonellau y cyfeiria atynt.

Un posibilrwydd ydyw mai R (i) ydyw Llyfr Thomas Trefor neu'r llawysgrif sy'n cynnwys testun R. Hughes. Ymddengys hyn yn annhebygol iawn, fodd bynnag, gan mai fel 'Llyfr Thomas Bona' yr adwaenir y llawysgrif yng nghatalog y Llyfrgell Genedlaethol.[1]

Ymddengys ei bod bron yn amhosibl olrhain union berthynas R (i) ac U(1) (iii), a hynny gan fod Llyfr Thomas Trefor a thestun R. Hughes yn cymhlethu'r sefyllfa. Fodd bynnag, fel y gwelwyd eisoes wrth drafod testunau'r bumed gangen, mae Nesta Lloyd o'r farn na fodolodd testun Richard Hughes o gwbl, ac mai Iolo a ddyfeisiodd y

[1] Gw. *Handlist* IV, t. 363.

ffynhonnell arbennig hon.

Os nad testun Richard Hughes ydyw ffynhonnell uniongyrchol $U^{(1)}$ (iii), a ellir awgrymu mai R (i) ydyw, gan nad oes testun arall mor debyg wedi goroesi?

Er mwyn darganfod hyn, rhaid ystyried y gwahaniaethau sydd rhwng R (i) ac $U^{(1)}$ (iii) fel y'i dyfynnwyd uchod.

Gellir dadlau mai gwahaniaethau digon dibwys a welir yn rhifau 1, 4, 5 a 7, lle gwelir bod $U^{(1)}$ (iii) yn cynnwys rhywfaint o addasu ac o ddiweddaru o ran cystrawen. Yn rhifau 2, 3, 8 a 9, mân wahaniaethau o ran ffurfiau geiriau a welir: yn rhif 2 ceir dwy ffurf wahanol ar yr un ansoddair; yn rhifau 3 ac 8 newidir o'r lluosog i'r unigol a *vice versa*; ac yn rhif 9, defnyddir dau ddull gwahanol o gynrychioli gwerth arian. Yn rhif 6, ymddengys mai darlleniad $U^{(1)}$ (iii) yn hytrach na darlleniad R (i) sydd gywiraf; ond o gofio bod Iolo yn un o ysgolheigion disgleiriaf ei oes, nid ydyw'n amhosibl ei fod ef ei hun wedi cywiro'r darlleniad yn $U^{(1)}$ (iii).

Fe erys y gwahaniaethau a welir yn rhifau 10, 11, 12 a 13. Unwaith eto, ymddengys nad oes rhyw lawer o arwyddocâd yn perthyn i'r ychwanegiadau a welir yn rhifau 10, 11 a 12. Teitl yn cyflwyno'r adran sy'n rhestru rhoddion y beirdd a geir yn rhif 11, ac fe allai Iolo, fel copïwyr eraill y soniwyd amdanynt eisoes, fod wedi ychwanegu'r teitl ei hun. Gellir dadlau mai Iolo'i hun a ychwanegodd yr ansoddair 'mwyn' yn rhif 10, yn ogystal. Ymhellach, gellir awgrymu mai Iolo biau'r ychwanegiad yn rhif 13, gan na chyflwynir unrhyw wybodaeth newydd o bwys yma, dim ond disgrifio sut brydyddion y sonnir amdanynt. Fodd bynnag, mae rhif 12 ychydig yn fwy amwys. Yma, mae Iolo yn cynnig gwybodaeth bur werthfawr am rodd y disgybl ysbâs, ac er y gellir awgrymu unwaith yn rhagor mai ef ei hun a ychwanegodd yr wybodaeth, ni ellir gwneud hyn gyda'r un sicrwydd â'r troeon cynt. Fodd bynnag, bu Iolo'n brysur iawn yn

copïo sawl fersiwn o'r Statud, ac mae'n ddiddorol nodi fod rhai o'r fersiynau eraill a gopïwyd ganddo – er enghraifft, $S^{(1)}$ (i) a $T^{(1)}$ (ii) – yn nodi mai deuswllt, neu bedair ceiniog ar hugain, oedd rhodd y disgybl ysbâs. Nid ydyw'n amhosibl, felly, fod Iolo wedi llenwi'r bwlch trwy 'fenthyg' y frawddeg o destun arall a gopïwyd ganddo.

Ymhellach, gwelwyd eisoes fod Iolo wedi copïo testun arall yn llawysgrif $U^{(1)}$gan ddefnyddio un o destunau R fel ffynhonnell. Byddai'n ormod o gyd-ddigwyddiad iddo fod wedi copïo dau destun yn $U^{(1)}$, testunau sydd yn amlwg yn perthyn yn hynod o agos i'r ddau destun a geir yn R, gan ddefnyddio testunau coll a gopïwyd gan Richard Hughes fel ffynhonnell – testunau nad oeddynt yn bodoli o gwbl, yn ôl Nesta Lloyd.

Ar sail hyn, awgrymir mai copi neu addasiad o R (i) ydyw $U^{(1)}$ (iii).

Cynigir y stema ganlynol:

R (i)

|

$U^{(1)}$ (iii)

Ceir chwe thestun yn y gangen hon, sef RH, $G^{(1)}$, $R^{(1)}$, $TH^{(1)}$ (ii), $DD^{(2)}$ a $FF^{(2)}$ (ii).

Testunau byrion iawn ydyw'r rhain, gan mai rhoddion y gwŷr wrth gerdd yn unig a geir ynddynt.

Ymddengys fod perthynas dau o'r testunau yn bur syml. Gan fod RH a $R^{(1)}$ mor drawiadol o debyg i'w gilydd, a chan fod $R^{(1)}$ yn ddiweddarach na RH, gellir awgrymu bod $R^{(1)}$ yn gopi o RH. Yn wir, yr unig wahaniaeth sylweddol rhyngddynt ydyw absenoldeb y rhoddion a gâi'r disgybl disgyblaidd a'r disgybl ysbâs ar gwrs clera yn $R^{(1)}$.

RH	Gwyr wrth Gerdd Statut Gr. ap Cynan			
	Rhodd pencerdd y tair Gwyl Arbenic	iiijs iiijd		
	Rhodd discipl cydymeith pencerdd	iijs iiijd		
	Rhodd discipl disciplaidd	ijs		
	Rhodd discipl spas	xijd		
	Cwrs Clera pencerdd vnwaith bob tair blynedd	xijd		
	Ar wyl mapsant, neithior	xijd		
	Cwrs Clera discipl disciplaidd	viijd		
	Cwrs Clera discipl spas	vjd		
$R^{(1)}$	Gwyr wrth gerdd: Statud Gruffudd ap Cynan			
		s		d
	Rhodd Pencerdd y tair gwyl arbennig	3	:	4
	Rhodd discybl cydynnnaith pencerdd	3	:	4
	Rhodd discybl discyblaidd	2	:	0
	Rhodd discybl ysbas	1	:	0
	Cwrs clera pencerdd unwaith bob tair blynedd	1	:	0
	Ar wyl mabsant a neithor	1	:	0

Cynigir y stema ganlynol:

Ymddengys fod perthynas yr un mor syml yn bodoli rhwng $G^{(1)}$ a $FF^{(2)}$ (ii): mae'r ddau destun yn hynod o debyg, a chan mai $G^{(1)}$ ydyw'r cynharaf, ymddengys mai $FF^{(2)}$ (ii) sy'n gopi o $G^{(1)}$. Er enghraifft:

$G^{(1)}$ Cwrs clera y rhain wrth gyfraith Gruffydd ap Cynan.

	s	d
Pencerdd, unwaith pob Tair blynedd, a hynny		
ar wyl=mabsant, neu neithior, a'i glera ef	01	00
Clera Disgybl Disgyblaidd	00	08
Clera Disgybl ysbys	00	06
Rhodd Pencerdd, y Tait gwyl Arbenig	03	04
Rhodd Disgybl Disgyblaidd	02	00
Rhodd Disgybl ysbys	00	11

$FF^{(2)}$(ii)Cwrs clera y rhain wrth Gyfraith Gruffydd ap Cynan.

	s	d
Pencerd unwaith bob tair blynedd, a hynny		
ar Wyl Mabsant, neu Neithior, ai glera ef	01	- 00
Clera disgybl disgyblaidd	00	- 8
Clera disgybl ysbys	00	- 6
Rhodd Pencerdd y tair gwyl arbenig	03	- 04
Rhodd disgybl disgyblaidd	02	- 00
Rhodd disgybl ysbys	00	- 11

Cynigir y stema ganlynol:

$G^{(1)}$

|

$FF^{(2)}$ (ii)

Cyn mynd ati i drafod perthynas $G^{(1)}$ â RH a $R^{(1)}$, mae'n werth nodi bod copïwr $FF^{(2)}$ (ii) wedi crybwyll o ba lawysgrif y copïodd ei destun:

Hyn sydd yn canlyn hyn y nod yma * a gasglwyd allan o bapurau Sion Gruffuth

o Gae Kyrriog ym mhlwy Rhywabon, yr hwn ysgrivenasse yn y flwyddyn 1594[1].

Yn *Handlist* II, t. 230, dywedir mai llawysgrif "Griffith of Cae Cyriog 2" ydyw $G^{(1)}$, ac ar dudalen 128 o $G^{(1)}$, mewn llaw sy'n debyg iawn i'r llaw a gopïodd y Statud, ceir "Sion Gryffydd: 1694."

Er bod hyn yn ymddangos fel petai'n profi'n ddigamsyniol fod $FF^{(2)}$ (ii) yn gopi o $G^{(1)}$, mae un dernyn o wybodaeth yn cynhyrfu'r dyfroedd. Fel y gwelwyd eisoes, yn y flwyddyn 1694 y copïodd Siôn Gruffydd y Statud yn $G^{(1)}$, meddir, ond mae copïwr $FF^{(2)}$ (ii) yn nodi ei fod ef wedi defnyddio llawysgrif a gopïwyd yn 1594.

Mae'r ateb yn ymddangos yn syml. Onid copïwr $FF^{(2)}$ (ii) a wnaeth gamgymeriad, gan ysgrifennu 1594 yn hytrach nag 1694? Gŵr o'r ail ganrif ar bymtheg a'r ddeunawfed ganrif – nid gŵr o'r unfed ganrif ar bymtheg – oedd Siôn Gruffydd,[2] felly ymddengys mai yn 1694, yn hytrach nag yn 1594 - y lluniodd y testun a geir yn llawysgrif $G^{(1)}$.

Beth, felly, ydyw perthynas $G^{(1)}$ â RH a $R^{(1)}$?

Gan fod $R^{(1)}$ yn ddiweddarach na $G^{(1)}$, yn ôl pob tebyg, ymddengys na all $G^{(1)}$ fod yn gopi o $R^{(1)}$. Os felly, rhaid bod $G^{(1)}$ yn tarddu o RH, neu o ryw gynsail goll arall.

Wrth graffu'n fanwl ar RH a $G^{(1)}$, gwelir bod peth newid yn nhrefn y deunydd.

---

[1] $FF^{(2)}$ (ii), t. 92.

[2] Am fwy o dystiolaeth mai i'r ail ganrif ar bymtheg a'r ddeunawfed y perthyn Siôn Gruffydd, ac nid i'r unfed ganrif ar bymtheg, gw. llsgrau. LlGC 7006 a LlGC 7008. Yn LlGC 7006 ceir llofnod Siôn Gruffydd, a cheir y dyddiad 1717. Ymhellach, yn LlGC 7008 ceir y wybodaeth a ganlyn:

> llyfr hanesion Achau ac Arfau amryw wyr boneddigion ac uchelwyr o Gymru; wedy ei gasglu, a'i ysgrifennu gan Sion Gruffydd, mis mai, Ano dni 1697.

Gw. hefyd *Handlist* II, t. 230.

Yn RH, rhoddion y gwyliau arbennig a ddaw gyntaf, ac yna y rhoddion a geid adeg gŵyl mabsant a neithior, ond y gwrthwyneb a welir yn $G^{(1)}$. Yn ogystal, gwelir bod mân newidiadau eraill yng nghynnwys y testunau, er enghraifft:

1.	RH	Rhodd discipl spas	xijd	
	$G^{(1)}$	Rhodd Discybl ysbys 00	11	
2.	RH	Rhodd discipl cydymeith pencerdd	iiijs	iijd
	$G^{(1)}$	-		
3.	RH	Cwrs Clera pencerdd vnwaith bob tair blynedd		xijd
		Ar wyl mapsant, neithior		xijd
	$G^{(1)}$	Pencerdd, unwaith pob Tair blynedd, a hynny ar wyl=mabsant, neu neithior, a'i glera ef	01	00

Fodd bynnag, manion ydyw'r rhain, mewn gwirionedd. Yn rhif 2, gwelir bod copïwr $G^{(1)}$ wedi hepgor brawddeg, trwy amryfusedd, efallai; yn rhif 3, y mae wedi newid rhywfaint ar y mynegiant, ond heb newid dim ar y wybodaeth; ac yn rhif 1 mae'r copïwr yn nodi – eto trwy amryfusedd, efallai – mai un geiniog ar ddeg yn hytrach na deuddeg o geiniogau ydyw rhodd y disgybl ysbâs yn ystod y tair gŵyl arbennig.

Oherwydd nad ydyw $G^{(1)}$ yn cyflwyno newidiadau sylfaenol, awgrymir bod $G^{(1)}$ yn addasiad o RH, er na ellir profi hyn y tu hwnt i bob amheuaeth.

Cynigir y stema ganlynol:

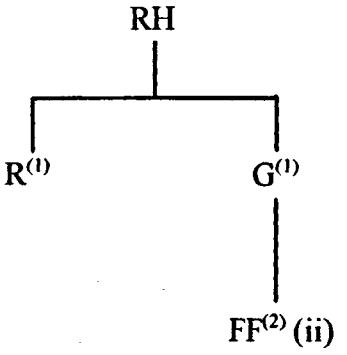

Mae perthynas TH[1] (ii) a DD[2] â'r testunau eraill ychydig yn fwy cymhleth gan eu bod yn cynnwys mwy na rhoddion y gwŷr wrth gerdd: maent yn cynnwys gwybodaeth am Ruffudd ap Cynan, Alon ap Cenau, Matholwch Wyddel ac Olof Gerddor yn ogystal:

TH[1] (ii) Trefn Gruffudd ap Cynan ar Wyr wrth Gerdd Dafawd a thant a wnaethpwyd yng Nglynn Achlach yn yr Iwerddon, Ac o Gymry y daethant Alon ap Ceneu, a Rhydderch foel yn Brydyddion, ac o Gerddorion wrth Dant Matholwch Wyddel ac Olof Gerddor, a'r rhai hynn a osodasant Drefn ar Gerdd Dafawd yn Amser Gruffudd ap Cynan a'r Brenin Ystyffan, yn nawdd nad elei neb yn Feirdd sef gwyr wrth Gerdd Dafawd, na neb yn Wyr wrth Gerdd Dant eithr yn ol a ofynnid yn y Drefn honno.
Y Beirdd, sef y Gwyr wrth Gerdd Dafawd a oeddynt yn hanfod o wlad Gymru, a chanddynt y cawsant y Gwyddelod eu Cerdd Dafawd, a'r Cerddorion Cerdd Dant a ddaethant o'r Iwerddon i Gymru yn oes Gruffudd ap Cynan a'r Brenin Ystyffan, a'r drefn arnynt a rodded yng Nghysgod Un y Beirdd sef y Gwyr wrth Gerdd Dafawd, Sef nis gellir graddeu iddynt onid yn Eisteddfodeu Gwyr wrth Gerdd Dafawd, can nad oes arnynt ddarllain Cymraeg ai ysgrifennu, ac am hynny nis gallant o ansawdd gynnal cof a Gwybodaeth am Drefn Cyfraith

DD[2] Alon ap Cenau Rhydderch foel Matholwch Wyddel ac Olof Gerddor a osodasant drefn ar Gerdd dafod yn amser Gruffudd ab Kynan ar Brenhin Stephan a hynny a drefnwyn ynglyn achlach yn yr Iwerddon [...] Y Cerddorion a ddaethant or Iwerddon yn oes Gruffudd ab Cynan a'r Brenhin Stephan

Fel y ceir gweld wrth drafod testunau'r bymthegfed gangen, ymddengys mai Iolo Morganwg a gyflwynodd hanes Glyn Achlach a hanes Alon ap Cenau a'r gweddill i'r Statud trwy gyfrwng copi o un o destunau Cadwedigaeth Cerdd Dannau. Os felly, ymddengys bod copïwr DD[2] wedi defnyddio un o destunau Iolo wrth lunio'i destun gan ei fod ynteu, yn ogystal, yn sôn am Glyn Achlach.

Fodd bynnag, ymddengys nad TH[1] (ii) oedd y testun a ddefnyddiodd, gan fod y

rhoddion a geir yn $DD^{(2)}$ yn cytuno â rhai RH a $R^{(1)}$, tra bod y rhoddion a geir yn $TH^{(1)}$ (ii) yn wahanol:

$TH^{(1)}$ (ii)	Rhoddion Gwyr wrth Gerdd	- Dafawd	- Dant
	Pencerdd o athraw	6s. 8d	3s. 4d
	Dysgybl Pencerddaidd	6 . 8	3.. 4
	Dysgybl Dysgyblaidd	4 . 0	2.. 0
	Dysgybl ysbas	2 . 0	1.. 0
	Cwrs clera Pencerdd unwaith yn y Tair blynedd yw swllt ar wyr mabsant a Neithior swllt		

$DD^{(2)}$	Rhoddion Gwŷr wrth Gerdd yn ôl ystadadud Gruff ap Cynan	s	d
	Rhodd Pencerdd y tair Gwyl arbenig	3	4
	Disgybl Cydymaith Pencerdd	3	4
	Disgybl disgyblaidd	2	-
	Disgybl ysbâs	1	-
	Cwrs clera Pencerdd unwaith yn y tair blynedd	1	-
	Ar wylmabsant a Neithior	1	-

Ni all $TH^{(1)}$ (ii) fod yn gopi o $DD^{(2)}$, gan fod yr adran sy'n trafod Alon ap Cenau a'r gweddill yn llawnach yn $TH^{(1)}$ (ii). Fodd bynnag, ni all $DD^{(2)}$ fod yn gopi o $TH^{(1)}$ (ii), ychwaith, gan fod y rhoddion yn $DD^{(2)}$ yn nes o lawer at y rhai a geir yn RH a $R^{(1)}$. Ymddenys, felly, mai copïau neu addasiadau o'r un gynsail ydyw $TH^{(1)}$ (ii) a $DD^{(2)}$, ac efallai mai Iolo Morganwg a gopïodd y testun hwn, yn ogystal:

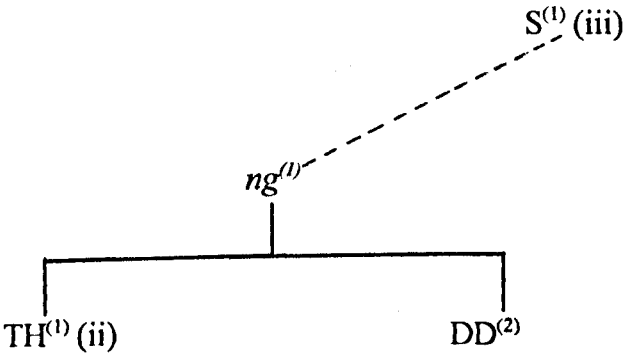

Fe gynnwys *ng*$^{(1)}$ y rhoddion fel y'u ceir yn RH a R$^{(1)}$, mae'n debyg; fe'u trosglwyddwyd yn bur ffyddlon i DD$^{(2)}$, ond aeth Iolo Morganwg ati i'w haddasu yn TH$^{(1)}$ (ii). Yn ogystal, fe gynnwys *ng*$^{(1)}$ y drafodaeth ar Alon ap Cenau a'r gweddill, ac fel y ceir gweld yn nes ymlaen, ymddengys mai trwy ddefnyddio testun S$^{(1)}$ (iii) fel ffynhonnell y datblygwyd yr adran hon yn *ng*$^{(1)}$. Trosglwyddwyd yr adran a geir yn S$^{(1)}$ (iii) yn bur ffyddlon i TH$^{(1)}$ (ii), ond fe gwtogwyd rhywfaint arni yn DD$^{(2)}$.

O ba destun yn union y tardd yr adran sy'n ymdrin â'r rhoddion yn *ng*$^{(1)}$, felly – o RH ynteu o R$^{(1)}$?

Wrth graffu ar yr hyn a ddyfynnwyd eisoes, gwelir bod RH yn trafod y rhoddion a gâi'r disgybl ysbâs a'r disgybl disgyblaidd ar gwrs clera. Nodwyd eisoes na cheir y rhoddion arbennig hyn yn R$^{(1)}$. Nis cheir yn TH$^{(1)}$ (ii) na DD$^{(2)}$, ychwaith, ac fe allai hyn awgrymu mai o R$^{(1)}$, yn hytrach nag o RH, y mae TH$^{(1)}$ (ii) a DD$^{(2)}$ yn tarddu, er na ellir profi hyn y tu hwnt i bob amheuaeth.[1]

Cynigir y stema ganlynol:

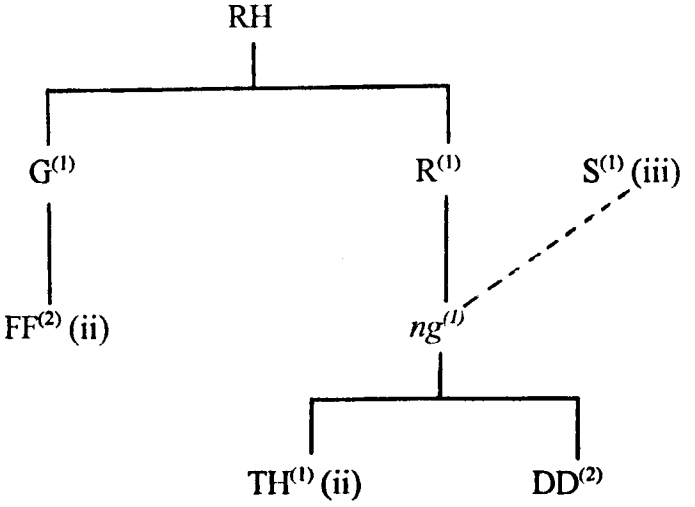

[1] Ni fyddai'n amhosibl, wrth gwrs, i gopïwr *ng*$^{(1)}$, neu gopïwyr TH$^{(1)}$ (ii) a DD$^{(2)}$ fod wedi hepgor y ddwy frawddeg yn annibynnol ar ei gilydd, er bod hyn yn annhebygol.

Dau destun yn unig sy'n perthyn i'r gangen hon, sef S (i) a $RH^{(1)}$.

O ran cynnwys, nid ydyw'r testunau hyn yn drawiadol o wreiddiol na newydd gan mai rheolau cyffredinol a rhywfaint o roddion y gwŷr wrth gerdd a welir ynddynt. Yr hyn sy'n gwahaniaethu'r testunau hyn oddi wrth y testunau a geir mewn canghennau eraill ydyw'r defnydd o rai cymalau a geiriau anghyfarwydd, er enghraifft:[1]

1.	S (i)	A hefvd, na ddelont i Dyfarnav ne gornelav kyddiedic i chwarav na Dissiav na chardiav *na chware Dim o ddierth sevthv ne gwmpenieth gwyr Da* os ant pawb a ddylv fod yn swyddoc arnvnt oi Dal ac i ddwyn i pyrse oddiarnvnt ai Roi hwynt yngharchar *ai ysgwrsio.*
2.	S (i)	Kanes gwyr wrth gerdd a ddyly Dwyn ymar weiddiad heddychvs howddgar kredic vfvdd gwsneythgar i bawb o gywiriaid y brenin / ai swyddogion yw kydarnhav hwyntav ai sswcrio *Rac kael / kam nai gynnic vddvn*
3.	S (i)	ac i bob athro fod copi or order honn *gidaf ge* er Dangos vddunt pan ddelont i gymrvd i Disc y grawys *a ysbyssv honn ymlaen vddvnt an hwythe oi chadw hi Dan boen y Dial sydd ynddi*

Wrth gymharu'r ddau destun â'i gilydd, gwelir mai mân wahaniaethau o ran orgraff neu sillafiad gair a welir gan amlaf, er enghraifft:

1.	S (i)	yssdatvs
	$RH^{(1)}$	ysdatus

[1] Myfi sydd wedi italeiddio rhannau o'r testun er mwyn dangos pa rannau'n union sydd yn wahanol i'r testunau eraill.

2.	S (i)	ap Kynan
	RH[1]	ab Cynan
3.	S (i)	wrth lyfodraeth
	RH[1]	wrth lywodraeth
4.	S (i)	pyra y
	RH[1]	parhäa'r
5.	S (i)	kydymayth
	RH[1]	cydymaith

Gwelir hefyd fod copïwr S (i) wedi copïo'n anghywir unwaith:

S (i)	oi Dal
RH[1]	ai dal

– a bod copïwr RH[1] yntau wedi camgopïo mewn sawl man:

1.	S (i)	llyma
	RH[1]	Llmma
2.	S (i)	rimynnav
	RH[1]	rimganau
3.	S (i)	a hynny
	RH[1]	na hynny
4.	S (i)	na wnelont gynhenav
	RH[1]	na wnelont gynhennu
5.	S (i)	kylwddoc
	RH[1]	cylwydde

Fodd bynnag, er gwaethaf y gwahaniaethau hyn, ymddengys fod perthynas agos

iawn yn bodoli rhwng y ddau destun, a bod $RH^{(1)}$, yn wir, yn gopi o S (i).[1]

Nid ydyw'r darlleniadau gwahanol a welir uchod yn profi nad copi o S (i) ydyw $RH^{(1)}$: yn wir, gwelir bod rhifau 2, 4 a 5 yn tueddu i gefnogi'r awgrym fod y naill yn gopi o'r llall. Yn rhif 2, er enghraifft, 'rimganau' a geir yn $RH^{(1)}$, a 'rimynnav' yn S (i); ond, ar yr olwg gyntaf, mae'r llythyren 'y' ynghanol y gair yn S (i) yn debyg iawn i 'g', a'r 'n' sy'n dilyn yn hynod o debyg i 'a'. Pe byddai copïwr $RH^{(1)}$ wedi darllen hyn, 'rimganau' y byddid yn ei weld yn $RH^{(1)}$. Mae'r un peth yn wir yn achos rhif 4; ond y tro hwn, camddarllen y llythyren 'a' yn nhestun S (i) a wnaeth copïwr $RH^{(1)}$, ac ysgrifennu 'n', gan roi '[c]ynhennu' yn hytrach na '[c]ynhenav. Yn rhif 5, gwelir bod y llythrennau '-ddoc' yn y gair 'kylwyddoc' yn S (i) braidd yn aneglur, a hawdd iawn fyddai syrthio i'r un twll â chopïwr $RH^{(1)}$, a darllen 'cylwydde'.

Cynigir y stema ganlynol:

S (i)
|
$RH^{(1)}$

[1] Nid ydyw'r ffaith fod darlleniad S (i) – 'oi Dal' uchod – yn anghywir yn profi nad ydyw $RH^{(1)}$ yn gopi ohono, gan y gallai copïwr $RH^{(1)}$ fod wedi cywiro'r darlleniad ei hun yn hawdd.

Mae chwech o destunau'n perthyn i'r gangen hon, sef LL$^{(1)}$, O$^{(1)}$, P$^{(1)}$, Y$^{(1)}$ (iii), E$^{(2)}$ a G$^{(2)}$. O'r rhain, LL$^{(1)}$ yn unig sy'n gyflawn: ni restrir graddedigion ail Eisteddfod Caerwys yn O$^{(1)}$; ni restrir y graddedigion yn P$^{(1)}$ ychwaith, na'r adran sy'n trafod sut y dylid cynnal eisteddfod yn y ddeunawfed ganrif; ni cheir cyhoeddiad Eisteddfod Caerwys 1523 yn Y$^{(1)}$ (iii), ac nid enwir y graddedigion yma ychwaith; ni chofnodir hanes ail Eisteddfod Caerwys yn E$^{(2)}$; a'r adran sy'n trafod sut y dylid cynnal eisteddfod yn y ddeunawfed ganrif yn unig a geir yn G$^{(2)}$.

Y Statud a geir ar ddiwedd *Gramadeg Cymraeg* Siôn Rhydderch, sef LL$^{(1)}$, ydyw cynsail gyffredin holl destunau'r gangen hon. Fel y ceir gweld isod, mae rhannau helaeth o LL$^{(1)}$ yn debyg iawn i PH a thestunau'r wythfed gangen, ac o ran trefn a phatrwm gwelir bod PH a LL$^{(1)}$ yn cytuno â'i gilydd yn rhannol: sonnir yn y ddau destun am y rhai a chanddynt hawl i glera, sonnir am faes llafur y beirdd a'r cerddorion, y rheolau cyffredinol, y rhoddion, y cerddorion graddol a'r ofergerddorion, yr arwyddfardd, y datgeiniad a'r datgeiniad pen pastwn, trefn a defod y cyff clêr mewn neithior frenhinol, a cheir hanes yr 'eisteddfod a gynhaliwyd gan Gadwaladr Frenin. Fodd bynnag, y mae yn nhestunau'r gangen hon nodweddion sy'n eu gwneud yn unigryw. Yn LL$^{(1)}$ a'i ddisgynyddion, sonnir am 'Dair Gwledd Ynys Prydain', sef Gwledd Caswallon, Gwledd Arthur a Gwledd yr Arglwydd Rhys ap Gruffydd ap Rhys ap Tewdwr. Ymhellach, ymgorfforir hanes yr ail eisteddfod a fu yng Nghaerwys yn nhestunau'r gangen hon, gan gynnwys rhestr o gomisiynwyr yr eisteddfod a rhestr o'r graddedigion, ac ar y diwedd ceir adran sy'n trafod sut y cynhelid eisteddfod yn y ddeunawfed ganrif – adran na welir ei thebyg mewn testun y tu hwnt i'r gangen hon. Dyma a ddywed Hywel Teifi Edwards

wrth drafod yr adran arbennig hon:

> 'Roedd Siôn Rhydderch yn ei Ramadeg wedi siarsio'r beirdd nad oeddynt y ganu 'mewn dyri, carol neu ryw wael gerddi y rhai na fu wiw gan y prifeirdd gymaint a'u crybwyll oherwydd nad oedd Rheolau perthnasol iddynt'. Eu dyletswydd hwy oedd canu 'naill ai mewn Englynion Unodl Union, Cywydd neu ryw un o'r pedwar mesur ar hugain'. Tan wyliadwriaeth 'llywydd', a ddewisid yn rhinwedd ei gymhwystrau, âi'r beirdd ati i gyfansoddi'n fyrfyfyr ar y testunau a benodid gan y barnwr, 'parchedig athraw o'r gelfyddyd'. Gallai fod mwy nag un barnwr wrth y gwaith. Yn wir, awgrymodd Siôn Rhydderch fod eisiau mainc o ddeuddeg [...].
>
> Eisteddai'r beirdd o gwmpas bwrdd hir yn y dafarn a bara a bîr o'u blaen. Wedi penodi testun i ganu arno âi 'pop un wrth ei enw mewn Trefn i'r gadair i ddatgan ei gerdd'. Cyhoeddai'r 'llywydd' enw'r bardd gorau ar ddiwedd y cyfarfod a'i roi i eistedd yn y Gadair, pryd y disgwylid i'r beirdd anfuddugol 'yfed iechyd y Prifardd, ac i roddi pob un ohonynt chwecheiniog yn yr Odart (=jwg) i'r prifardd'. Nid tlws o unrhyw fath oedd ei wobr felly, ond bolaid o gwrw ar gost ei gyd-feirdd, arferiad sy'n temtio dyn i gredu fod Siôn Rhydderch naill ai wedi gweld copi diwygiedig o'r Statud enwog neu ei fod o'r farn nad oedd rhaid ufuddhau'n hollol i lythyren y gyfraith.[1]

Cyn mynd ati i drafod perthynas y testunau hyn â'i gilydd, mae'n ddiddorol nodi bod rhai testunau o'r Statud a ddefnyddiodd Siôn Rhydderch wrth lunio'i destun ef ei hun yn rhai y'u trafodwyd eisoes.

Mae rhannau helaeth o LL(1) – sef yr adran agoriadol sy'n sôn am Ruffudd ap Cynan a Bleddyn ap Cynfyn a Rhys ap Tewdwr, am reolau erchi, am y clerwr a'r teuluwr a'r pencerdd gwlad, ac am neithiorau, yr adran sy'n sôn am yr wyth cerddor, yr adran sy'n sôn am y datgeiniaid, a'r adran sy'n trafod neithiorau brenhinol – yn hynod o debyg i rannau o'r Statud a geir yng Ngramadeg Siôn Dafydd Rhys, sef PH uchod. Yn wir, gan mor debyg ydyw rhannau o LL(1) i PH, o ran cynwys, geifra a chystrawen, nid gormod

---

[1] Edwards, *Yr Eisteddfod: Cyfrol Ddathlu Wythganmwyddiant yr Eisteddfod 1176 - 1976* (Llandysul, 1976), t. 20. Gw. hefyd idem., *The Eisteddfod (Writers of Wales)* (Caerdydd, 1990), t. 11.

ydyw dweud bod Siôn Rhydderch wedi copïo rhannau helaeth o PH wrth lunio LL(1). Ceir prawf yn y rhagymadrodd i'w ramadeg fod Siôn Rhydderch wedi astudio Gramadeg Siôn Dafydd Rhys. Yn y rhagymadrodd hwn, cyfeiria Siôn Rhydderch at bum gramadeg Cymraeg a welodd olau dydd cyn ei ramadeg ef:

> Yr Ail oedd y Dr. Sion Dafydd Rhŷs, Athraw Physygawl a Argraphodd ei Ramadeg Cymraeg a Lladin, ym Mlwyddyn yr Arglwydd 1590. Yr hwn a gymmerodd boen fawr i eglurhau a gosod Allan Reolau Prydyddiaeth yn gyflawnach na chan neb o'r blaen, eithr y rhann fwya o'i Ymadroddion Dysgedig ef ynghylch hynny oedd yn yr Iaith Lladin, yr hyn a fu rwystr i'r Annysgedig er cymmaint ei ddwyn y ffordd honno.[1]

Mae PH, a LL(1) yn cytuno â'i gilydd o fewn yr adrannau y soniwyd amdanynt uchod mewn nifer helaeth o fannau, er enghraifft:

1.	PH	Gruphydh 'ab Cynan Tywyssawg Aberphraw, a' Bledhyn 'ab Cynbhyn Tywyssawc Mathrâbhael, a' 'wnaethont bhraint a' threbhn arr 'Wyr wrth Gerdh
	LL(1)	Gruffudd ab Cynan Tywysawg Aberffraw, a Bleddyn ab Cynfyn Tywysog Mathrafael, a wnaethont Fraint a threfn ar Wyr wrth Gerdd
2.	PH	Ac o's rhoi tystyn a 'wneid ynn y Gwledhoedh hynny arr 'Wr wrth Gerdh, iawn oedh 'i rhodhi o bêth ny bei 'wîr, rhac cywilydhio y Gwr wrth Gerdh
	LL(1)	Ac os rhoi tesstyn a wneid yn y Gwleddoedd hynny ar Wr wrth Gerdd, jawn oedd 'i rhoddi o beth ni bei wir rhag cywilyddio y Gwr wrth Gerdd
3.	PH	ac i rhodhed i 'r Clerwyr geiniawc a' Gobhram o bôb aradr, a' dimmeu o bôb hanner aradr; a' lhe ny chephynt arian, dwyn gafael
	LL(1)	ac i rhodded i 'r Clerwyr geiniog a Gofram o bob Aradr, a dimmau o bob hanner Aradr, a lle ni chae'nt Arian, dwyn gafael
4.	PH	Datceiniad Penn Pastwn a 'elwir yr vn a bhô yn datcánu

[1] LL(1), 'Y Rhagymadrodd'.

		heb bhedru dhim canu Tant 'ihûnan; a' hwnnw a dhyly sebhylh yn ghhenawl y Neuadh, a' churaw 'i phonn, a' chanu 'i Gywydh neu 'i Owdl gyd â'r dyrnodieu
	LL(1)	Datceiniad Penn Pastwn a elwir yr un a fo yn datcanu heb fedru ddim canu Tant 'i hunan; a hwnnw a ddylae sefyll ynghanol y Neuadd, a churo a'i ffon, a Chanu 'i Gywydd neu'i Owdl gyda'r Dyrnodiad.
5.	PH	A' thrannoeth (megys y doydais o 'r blaen) y bydhei raid idhho ynteu atteb mywn Cerdh, yn destyngar i Destyn y Cyph Clêr, ac idhynt hwytheu.
	LL(1)	A' thrannoeth (megys y dwedais o'r blaen) y byddei raid iddo yntau atteb mewn Cerdd, yn destyngar i Destun y Cyff Clêr, ac iddynt hwythau

Fodd bynnag, fe gynnwys PH wybodaeth nas ceir yn LL(1) a *vice versa*, er enghraifft:

1.	PH	-
	LL(1)	Tair Gwlêdd Ynys Brydaim, sef, Gwledd Caswallon, Gwlêdd Arthur Frenhin Ynghaerlleon ar Wysc ar Wlêdd isod
2.	PH	odidocabh, a' phennabh, a' pherpheithiabh (a' hynny yn dhiamheu) y bernir *Tomas Siôn*, aliâs *Moetheu*, o Borth y Phynnon, yn ymyl Trêbh Garon: [***Thomas Jones of Fowntayn Gate.***] A' phan dharpho am dano, ebh a bhydd dhigon petrus y dhamwain 'alhu o hono yrhawc, 'adu yn ei ôl vn Cymhar idho' na chwaith nebryw achwr, a dhichon (o rann bôd morr gyphrêdin ac ebh ynn yr 'wybodaeth honn) 'wneuthur cymeint â phwyso parth ac atto.
	LL(1)	-

Mae'n amlwg nad copïo PH yn slafaidd a wnaeth Siôn Rhydderch ond, yn hytrach, ei fod wedi ei ddefnyddio fel sail ac wedi adeiladu arno. Wedi'r cyfan, dyna oedd ei fwriad:

> Ac er y Pum Grammadeg uchod a grybwyllwyd am danynt, etto nid oedd yr un o honynt mo'r Wasanaethgar i'r Cymru unjaith ac y chwenychyd eu bod [...] gan

hynny ar Ddymuniad rhai Ewyllysiwr da i'r Iaith, minnau a gymmerais gryn lafur boen arnaf i gasglu allan o Yscrifennedigaethau y Prif Feirdd gorchestol, yng hyd ar pedwar Awdyr Cyntaf a soniais i am danynt hefyd; ac a chwiliais allan amryw Engraphau mwy cyweiriach i eglurhau nifer or Cynghaneddion a'r Rheolau nag oedd yn y rhei 'ny o'r blaen, a chan nad oedd mo'r cymmaint o Achosion i eglurhau am yr Elfennau neu'r Llythrennau ac y fu gynt, gan fod holl Gymru yr awrhon, yn dra hylithr yn y Gymraeg, gan hynny nid amheua i na roddaid i gymmaint yn eu cylch ag oedd Achosion; Ac am Ddosparth y Sillafau mi fum dra helaeth, ac jawn Ysgrifennyddiaeth, a pha beth bynnag a berthyno i Brydyddiaeth a Barddoniaeth...[1]

Astudiodd Siôn Rhydderch lawysgrifau yn ogystal â gramadegau, felly, wrth lunio'i ramadeg. Mae hyn yn wir am y Statud a geir ganddo, oherwydd ymddengys ei fod wedi defnyddio testun arall heblaw PH wrth lunio'r adrannau sy'n sôn am ofynion graddau'r gwŷr wrth gerdd, am y rheolau cyffredinol, am y rhoddion, ac am ddiraddiadau'r gwŷr wrth gerdd – sef testun $I^{(1)}$, y soniwyd amdano eisoes. Dewisodd anwybyddu cynnwys PH yn yr adrannau hyn, a chopïodd $I^{(1)}$ yn ei grynswth. Mae digonedd o enghreifftiau o hyn, er enghraifft:

1.	PH	Pwy rai y ssydh rydh idhynt glera
	$I^{(1)}$	Llyma'r sawl sydd rydd iddynt glera
	$LL^{(1)}$	Llyma'r sawl sydd rydd iddynt Glera
2.	PH	a' Phrôst Cybhnewidiawc, a' Phrôst Cadwynawc
	$I^{(1)}$	Proest Cadwynog: Proest Cyfnewidiog
	$LL^{(1)}$	Proest Cadwynog: Proest Cyfnewidiog
3.	PH	-
	$I^{(1)}$	Er na chano Fyr na Thawddrych Cadwynog, neu ddigwydd un o'r mesurau heb wybod mae ef yn Gydymaith i Bencerdd
	$LL^{(1)}$	Er na chano Gadwyn Fyrr na Thawddgyrch Cadwynog, neu ddigwydd un o'r Mestuau heb wybod mae ef yn gydymmaith i Bencerdd

[1] *Ibid.*

4.	PH	Dysgybl Yspâs heb Râdh nyd oes arr 'i Gelbhydhyd nac arr 'i 'Râdh, nac arr i Rôdh; onyd barn Pencerdh a 'elhir Gwr wrth Gerdh o honaw Dysgybl Yspâs Gradhawl, a dhyly 'wybod dêc Cwlwm, 'a Cholobhn, 'a phump Cwlwm o Gytgerdh, a' Chadair, ac wyth o Ganiadau.
	I(1)	Disgybl ysbâs heb râdd, nid oes ar ei reol nag ar ei gelfyddyd ond Barn Pencerdd o ellir gwr wrth gerdd o hono A rhaid iddo wybod deg Cwlwm a phum Cwlwm o Gydgerdd ag wyth o Ganiadau
	LL(1)	Disgybl Yspâs heb râdd, nid oes ar ei reol nac ar ei gelfyddyd ond Barn Pencerdd, a ellir gwr wrth gerdd o hono. A rhaid iddo wybod deg Cwlwm a phum cwlwm o gydgerdd, ac wyth o ganiadau.
5.	PH	a' gwybod 'i holh Bhesûreu 'i gyd, a' e' Rheôlaeth
	I(1)	a gwybod ei Fesurau a'i Rheol
	LL(1)	a gwybod ei Fesurau a'i Rheol
6.	PH	oni bydh achos carchar neu glebhyd, neu y cybhryw achaws cybhreithlawn ynn ei rwystro
	I(1)	oni bydd achos Cyfreithlon
	LL(1)	oni bydd achos Cyfreithlon
7.	PH	Hebhyd na wneler danwâred neu wawtar a' dybhâlu arr Athraw, am ei bhedhwl a''i bhybhyrdawt. Canys rhydh a' theilwgh i Brydydh ac awdurdawt idho, bhybhyrio arr y pêth a bhynno, a' medhwl am ba bêth bynnac a bho da gantho. Cann ny's gwna y bhâth ryw Brydydh a' hwnnw namyn y peth a gydwêdho
	I(1)	Hefyd na bo i neb ddynwared na gwatwar e'i Athro am ei feddwl ai Fyfyrdod
	LL(1)	Hefyd na bo i neb Ddynwared na gwatwar ei Athro am ei feddwl ai Fyfyrdod
8.	PH	latteiaeth neu ansyberwyd
	I(1)	ansyberwyd neu fariaeth
	LL(1)	ansyberwyd neu fariaeth
9.	PH	a' phawb o gywirieid y Brenhin a''i Swydhogion, a dhylyent gadarnhau a' chanorthwyaw Gwyr 'wrth Gerdh
	I(1)	i bawb o gowiriad y Brenin a'i swyddogion iw gadarnhau ai swccrio
	LL(1)	i bawb o gywiriad y Brenhin a'i Swyddogion iw gadarnhau a'i swccrio

10.	PH	Ac i 'w Athraw yr vnrhyw Rôdh a rodhir; onyd o syberwyd i 'wr, i gelhir rhodhi idho ryw Dhilhedyn neu Dlws
	$I^{(1)}$	ag i Athro 'chwaneg o syberwyd neu ryw Elw
	$LL^{(1)}$	Ac i Athraw 'chwaneg o Syberwyd neu ryw Elw
11.	PH	colhi 'i Râdh o 'orbhydh idhaw; hyd na bô vn 'Râdh idhaw o hynny i máes
	$I^{(1)}$	colli ei radd
	$LL^{(1)}$	colli ei Radd

I gadarnhau bod Siôn Rhydderch wedi defnyddio'r Statud a geir yn llawysgrif $I^{(1)}$, mae'n werth ystyried yr hyn sydd gan Dafydd Wyn Wiliam i'w ddweud. Llawysgrif Gramadeg Wiliam Phylip o Gorsygedol oedd $I^{(1)}$, ac yn 1727 daeth i ddwylo Lewis Morris, ac ychwanegodd ddeunyddiau eraill ati, gan gynnwys y Statud. Medd Dafydd Wyn Wiliam:

> Yn fuan wedi hynny rhoddodd [Lewis Morris] ei benthyg i'w gyfaill Siôn Rhydderch a oedd ar y pryd yn gweithio ar ei ramadeg ei hun, cyfrol y byddai'n ei chyhoeddi yn 1728. Cafodd Lewis air o ddiolch:
>
> > Mi a dderbyniais [...] eich Gramadeg Cynraeg gynt o eiddo'r hên Fardd parchedig William Phylip, am fenthyg pa un, ynghyd ag eraill o'ch cymmhorthion caredigol, ni allaf lai nag addef fy rhwymedigol ddiolchgarwch hyd angau [...][1]

Dyna, felly, rywfaint o gefndir $LL^{(1)}$.

Yn awr, gellir trafod y testunau eraill sy'n perthyn i'r gangen, sef $O^{(1)}$, $P^{(1)}$, $Y^{(1)}$ (iii), $E^{(2)}$ a $G^{(2)}$. Gan fod perthynas $Y^{(1)}$ (iii) â'r gweddill yn fwy cymhleth, fe'i hepgorir o'r drafodaeth am y tro.

Wrth droi at y testunau hyn, gwelir yn syth fod $O^{(1)}$, $P^{(1)}$, $E^{(2)}$ a $G^{(2)}$ – boed hynny'n uniongyrchol neu'n anuniongyrchol – yn tarddu o $LL^{(1)}$ yn hytrach nag o PH.

---

[1] *CLM*, t. 142.

Er enghraifft:

1.	PH	-
	$LL^{(1)}$	Tair Gwlêdd Ynys Brydain, sef Gwledd Caswallon, Gwlêdd Arthur Frenhin Ynghaerlleon ar Wysc ar Wlêdd isod.
	$O^{(1)}$	Tair gwledd Ynys Brydain, sef, Gwledd Caswallon, Gwledd Arthur Ynghaerlleon ar wysc ar wledd isod.
	$P^{(1)}$	Tair Gwledd Ynys Brydain, sef Gwledd Caswallon, Gwledd Arthur, Frenhin Ynghaerlleon ar Wysc, a'r Wledd isod.
	$E^{(2)}$	Tair gwledd Ynys Brydain, sef, gwledd Caswallon, gwledd Arthur Frenhin, yng Nghaerlleon-ar-wysc, ar wledd isod.
2.	PH	-
	$LL^{(1)}$	Bid Yspys i bawb o Foneddigion a Chyphredin, fod Eisteddfod ar Wyr wrth Gerdd Dafod a Thant o fewn Tref Gaerwys yn Sir y Fflint, yr Ail Dyddy o Fis Gorphennaf, 1523
	$O^{(1)}$	Bid hysbys i bawb o foneddigion a Chyffredin fod Eisteddfod ar Wyr wrth Gerdd Dafod a thant o fewn Trefn Gaerwys yn sir y Fflint yr ail dydd o fis Gorphennaf 1523
	$E^{(2)}$	Bid ysbys i bawb o foneddigion a Cyffredin, fod Eisteddfod ar Wyr wrth Gerdd Dafod a Thant o fewn Tref Gaerwys, yn Sir y Fflint, yr Ail Dydd o Fis Gorphenaf, 1523
	$G^{(2)}$	Bid Yspys i bawb o Foneddigion a chyffredin, fod Eisteddfod ar Wyr wrth Gerdd dafawd a Thant o fewn Tref Gaerwys yn Sir y Fflint, yr ail Dydd o Fis Gorphenhaf 1523

Yn wir, mae perthynas y testunau hyn â $LL^{(1)}$ yn eithaf syml, gan yr ymddengys mai copïau uniongyrchol o $LL^{(1)}$ ydynt. Ni all $P^{(1)}$, $E^{(2)}$ na $G^{(2)}$ fod yn gopïau o $O^{(1)}$ gan fod $O^{(1)}$ yn ddiffygiol:

1.	$LL^{(1)}$	nid amgen, rhag myned neb yn Wyr wrth Gerdd
	$O^{(1)}$	-
	$P^{(1)}$	nid amgen, rhag myned neb yn Wyr wrth Gerdd
	$E^{(2)}$	nid amgen, rhag myned neb yn wyr wrth Gerdd

2.	$L^{(1)}$	Pan Ymgydgyfarfyddo'r gynnulleidfa ynghyd, yn ol Rhybudd neu Wysiad Rhagflaenol
	$O^{(1)}$	-
	$E^{(2)}$	Pan ymgyfarfyddo'r gynnulleidfa ynghyd, yn ol rhybudd neu wysiad rhagflaenol
	$G^{(2)}$	Pan ymgydgyfarfyaao'r gynnulleidfa ynghyd, yn ol Rhybydd neu wysiad Rhagflaenol

Ni all $O^{(1)}$, $E^{(2)}$ na $G^{(2)}$ fod yn gopïau o $P^{(1)}$, gan fod $P^{(1)}$ yn ddiffygiol mewn mannau, er enghraifft:

1.	$LL^{(1)}$	Disgybl Disgyblaidd chwe Cheiniog ar hugain bob un o'r tair Gwyl Arbennig, y Pasc, Nadolig, a Sulgwyn. A phob Neithior Freiniol, a Neithior arall a chwrs clera, saith geiniog.
	$O^{(1)}$	Disgybl Disgyblaidd, 26 o geiniogau bob un or tair gŵyl arbennig, Y Pasc, Nadolig ar Sulgwyn, A phob neithior freiniol, a Neithior arall a chwrs clera saith ceiniog.
	$P^{(1)}$	-
	$E^{(2)}$	Disgybl Disgyblaidd, chwecheiniog ar hugain ar bob un o'r tair gwyl arbennig, Y Pasg, Nadolig, a Sulgwyn. A phob Neithior freiniol, a neithior arall, a chwrs clera, saith geiniog.

Ni all $O^{(1)}$ na $P^{(1)}$ fod yn gopïau o $E^{(2)}$, gan fod $E^{(2)}$ gryn dipyn yn ddiweddarach; ac er y gallai $G^{(2)}$ fod yn gopi o $E^{(2)}$, mae'r ffaith fod y copïwr wedi nodi ar ddiwedd $E^{(2)}$ mai copi uniongyrchol o $LL^{(1)}$ ydyw yn profi i'r gwrthwyneb:

> Copiwyd allan o Ramadeg John Rhydderch tudalen 188 a 189 genyf fi Gwilym Cowlyd.[1]

Yn olaf, ni all $O^{(1)}$, $P^{(1)}$ nac $E^{(2)}$ fod yn gopïau o $G^{(2)}$, gan mai adran olaf y Statud yn unig a geir yn $G^{(2)}$, tra bod y gweddill y llawnach o lawer.

---

[1] $E^{(2)}$, t. 77.

Cynigir y stema ganlynol:

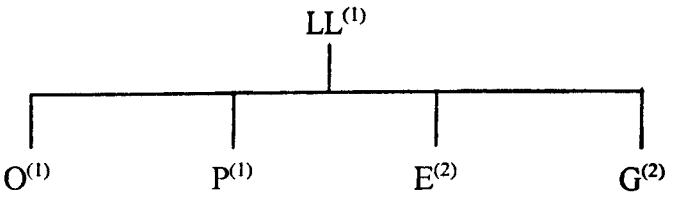

Mae perthynas y testunau hyd yn hyn yn eithaf syml. Fodd bynnag, gwelir bod y sefyllfa'n fwy cymhleth o lawer wrth droi at Y(1) (iii), testun a gopïwyd gan Iolo Morganwg.

Mae Y(1) (iii) yn amlwg yn perthyn rywsut neu'i gilydd i LL(1) gan fod Y(1) (iii) yn cynnwys adran nas gwelir yn yr un testun arall ar wahân i destunau'r gangen hon, sef yr adran sy'n trafod sut y cynhelid eisteddfod yn y ddeunawfed ganrif:

LL(1)	Pan Yngydgyfarfyddo'r gynnulleidfa ynghyd, yn ol Rhybudd neu Wysiad Rhagflaenol...
Y(1) (iii)	Pan ymgyfarfyddo'r Gynnulleidfa ynghyd yn ol Rhybudd neu wysiad rhagflaenawl...

Fodd bynnag, gwelir bod Y(1) (iii) yn wahanol i LL(1) mewn sawl man. Ni sonnir yn Y(1) (iii) am ofynion graddau'r gwŷr wrth gerdd dant, er enghraifft, ac yn ogystal â chynnwys llai o wybodaeth na LL(1) mewn nifer o fannau, gwelir bod geirfa a chystrawen Y(1) (iii) yn wahanol i rai LL(1) ambell dro. Er enghraifft:

1.	LL(1)	Tair Gwlêdd Ynys Brydain, sef, Gwledd Caswallon, Gwlêdd Arthur Frenhin Ynghaerlleon ar Wysc ar Wlêdd isod.
	Y(1) (iii)	Sef Tair Gwledd anrhydeddus Ynys Prydain, Gwledd Caswallon Frenin yn Llundain gwedi gyrru ffo ar y

		Saeson, A gwledd Arthur ymherodr yng Nghaerllion ar Wysg wedi ynnill y maes ar y Saeson, a Gwledd Gruffudd ap Rhys ap Tewdwr yn Nhwr Gwyn Aberteifi, er dodi braint ac Ordr ar Wyr wrth Gerdd dafawd, a gwyr wrth gerdd Dant
2.	$LL^{(1)}$	Ac yn y Gwleddoedd anrhydeddus hynny, y gwnaethpwyt ac y Cadarnhawyd Braint a Statutau Celfyddydau Gwyr wrth Gerdd, nid amgen Prydyddiaeth, Teuluwriaeth a Chlerwriaeth a rhoddion i bawb wrth i Fraint o'r Cerddorion, gyda'r Tywysogion, ar bob un o'r tair Gwyl Arbennig
	$Y^{(1)}$ (iii)	-
3.	$LL^{(1)}$	a Dosparth y Cynghaneddion
	$Y^{(1)}$ (iii)	a'r holl gynghaneddion a'r holl fesurau, oddigerth y Tri hyn sef yw hynny Gorchest y Beirdd, a Chadwyn ferr a Thawddgyrch Cadwynawg
4.	$LL^{(1)}$	-
	$Y^{(1)}$ (iii)	dan boen colli da wrth gerdd dafawd. ag nas dotter braint ar gelfyddyd a ddysger gan ddisgybl arall
5.	$LL^{(1)}$	ai roi wrth raid yr Eglwys
	$Y^{(1)}$ (iii)	ai roi yngoleuad yr Eglwys
6.	$LL^{(1)}$	-
	$Y^{(1)}$ (iii)	nag ymarfer a rhinniau a swynau cyfaredd
7.	$LL^{(1)}$	-
	$Y^{(1)}$ (iii)	Rhodd Disgybl Ysbas Graddol deuddeg Ceiniog ar bob un o'r Tair Gwyl Arbennig. ag am ei gerdd a'i Rol Achau
8.	$LL^{(1)}$	Datceiniad Pen Pastwn a elwir yr un a fo yn datcanu heb fedru ddim canu Tant 'i hunan
	$Y^{(1)}$ (iii)	Datgeiniad Pen Pastwn a elwir na fettro Gerdd dant, ac na wnelo namyn na datganu heb gerdd dant o hono, lle cano arall Delyn neu Grwth

Yn ôl Iolo Morganwg, mae $Y^{(1)}$ (iii) yn tarddu'n anuniongyrchol o destun a luniwyd gan Siôn Brwynog, ac yn uniongyrchol o destun a geid mewn llawysgrif a oedd yn perthyn i ryw Mr. Dafis:

> A'r Drefn honn a dynnwyd allan o Lyfryn yr Athrawon Gennyf i Sion Brwynog Achwr a Phrydydd o Ynys Fôn Mam gymru.
> Cymerais y Dadysgrif uchod o Lyfr y Parchedig Mr. Dafis o Benegoes, un o Ysgriflyfrau Mrs. Elizabeth Price, Cyfneitherw Mr. Robert Vaughan o Hengwrt.

Os felly, gellir awgrymu bod Siôn Rhydderch, rywsut, wedi dod i gysylltiad ag un o'r llawysgrifau hyn, a'i fod wedi defnyddio un ohonynt wrth lunio LL(1).

Fodd bynnag, yr hyn sy'n cymhlethu'r sefyllfa ydyw'r ffaith na ellir canfod llawysgrif Siôn Brwynog na llawysgrif Mr. Dafis heddiw. Fe gollwyd llawysgrifau Siôn Brwynog i gyd,[1] ac er chwilota trwy weithiau G. J. Williams a Ceri W. Lewis – sef yr ysgolheigion sydd wedi arbenigo yn hynt a helynt Iolo Morganwg – ni ddeuthum ar draws cofnod o lawysgrif Mr. Dafis o Benegoes. Yn wir, mewn trafodaeth a gefais ar y ffôn gyda'r Athro Lewis, dywedodd ei fod o'r farn na fodolodd y llawysgrif erioed, ac mai Iolo a grëodd y ffynhonnell arbennig hon.

Eto i gyd, mae gronyn o wirionedd yn yr hyn a ddywed Iolo, gan fod tystiolaeth gynharach na'i dystiolaeth ef i'w chael sy'n cyfeirio at y ffaith fod Siôn Brwynog wedi copïo fersiwn o'r Statud:

> A Sion Brwynog athro a phencerdd a sgrifennodd â'i law ei hun gof o'r eisteddfod honno i Mr Morys wyn ap Sion wyn ap meredd ap Ienn ap Robert pan oedd Siryf yn Sir Gaer yn Arfon, Anno dni 1555. Mdlv.[2]

Fodd bynnag, nid ydyw hyn yn profi bod Y(1) (iii) wedi tarddu'n anuniongyrchol o destun Siôn Brwynog uchod. Yn wir, a ellir awgrymu mai adeiladu ar yr wybodaeth fod Siôn Brwynog wedi copïo fersiwn o'r Statud a wnaeth Iolo Morganwg, gan honni'n

---

[1] *CLM*, t. 139.

[2] S, t. 476.

gelwyddog ar sail hynny fod ei fersiwn ef yn perthyn i fersiwn Siôn Brwynog? Ys dywed Ceri W. Lewis:

> Dro ar ôl tro cawn fod cyfeiriadau a welsai Iolo mewn amrywiol gerddi neu destunau rhyddiaith wedi ysbarduno ei feddwl aflonydd ac wedi peri iddo wneud pob math o honiadau di-sail.[1]

Mae'n hawdd cyhuddo Iolo Morganwg ar gam, wrth gwrs; ond mae cynnwys a strwythur $Y^{(1)}$ (iii) yn awgrymu nad copi ffyddlon o un testun arbennig ydyw ond ei fod, yn hytrach, wedi cael ei addasu gan Iolo ei hun. Wrth graffu'n fwy manwl ar destun $Y^{(1)}$(iii), gwelir bod tair haen iddo. Mae rhannau helaeth ohono'n debyg iawn i $LL^{(1)}$, fel y gwelwyd eisoes. Ymddengys fod rhannau eraill ohono'n dilyn PH, sef y Statud a geir ar ddiwedd Gramadeg Siôn Dafydd Rhys, er enghraifft:

1.	PH	cenedlad
	$LL^{(1)}$	Cenattâd
	$Y^{(1)}$ (iii)	cenhedlad
2.	PH	sebh Cywydh deuair hirion, a' Chywydh deuair bhyrrion, ac Owdl Gywydh, a' Chywydh Lhosgyrniawc
	$LL^{(1)}$	-
	$Y^{(1)}$ (iii)	nid amgen Cywydd deuair hirion, Cywydd deuair fyrrion Owdl Gywydd, a Chywydd Llosgyrniog
3.	PH	a thri Mesur Owdl
	$LL^{(1)}$	ac Owdl
	$Y^{(1)}$ (iii)	a thri mesur owdl
4.	PH	Rhôdh i bôb rhyw 'wr wrth Gerdh Dabhawd, yn herwydh anian ei Râdh
	$LL^{(1)}$	-
	$Y^{(1)}$ (iii)	Llyma rhoddion gwyr wrth gerdd Dafawd bob un herwydd ei Radd

[1] *IM*,t. 62.

Yn olaf, gwelir bod rhannau o $Y^{(1)}$ (iii) yn wahanol i PH a $LL^{(1)}$ o ran cynnwys a chystrawen:

1.	PH	-
	$LL^{(1)}$	-
	$Y^{(1)}$ (iii)	A llyma'r ordr. Tri Bardd Caw y sydd, nid amgen Prifardd, Arweddfardd, a Phosfardd. Y Prifardd a'r Posfardd a gollwyd a'r Posfardd yw'r Beirdd diweddar y rhai y sydd yr awrhon.
2.	PH	a' Dosparth y Cyghhanedhion
	$LL^{(1)}$	a Dosparth y Cynghaneddion
	$Y^{(1)}$ (iii)	a'r holl gynghaneddion a'r holl fesurau, oddigerth y Tri hyn sef yw hynny Gorchest y Beirdd, a Chadwyn ferr a Thawddgyrch Cadwynog
3.	PH	-
	$LL^{(1)}$	-
	$Y^{(1)}$ (iii)	cydymaith yw ef i Bencerdd
4.	PH	bhal i bô hawsabh 'i dyscu neu dhatcânu y Gerdh
	$LL^{(1)}$	fal y bo hawsaf ei desgu, a dadgan y gerdd
	$Y^{(1)}$ (iii)	mal y bo hawsaf dysgu a datgan a chofio y gerdd a brytto
5.	PH	-
	$LL^{(1)}$	-
	$Y^{(1)}$ (iii)	dan boen colli da wrth gerdd dafawd. ag nas dotter braint ar gelfyddyd a ddysger gan ddisgybl arall
6.	PH	neu i goghlau
	$LL^{(1)}$	neu gornelai
	$Y^{(1)}$ (iii)	neu dyllau
7.	PH	-
	$LL^{(1)}$	-
	$Y^{(1)}$ (iii)	nag ymarfer a rhinniau a swynau cyfaredd
8.	PH	Datceiniad Penn Pastwn, a 'elwir yr vn a bho yn datcánu heb bhedru dhim canu Tant 'ihunan
	$LL^{(1)}$	Datceiniad Pen Pastwn, a elwir yr un a fo yn datcanu heb fedru ddim canu Tant 'i hunan
	$Y^{(1)}$ (iii)	Datgeiniad Pen Pastwn a elwir na fettro Gerdd dant, ac na wnelo namyn na datganu heb gerdd dant ohono, lle cano arall Delyn neu Grwth

9.	PH	A''r Prydydhion hynny a dhôn a''i Cerdh idho ebh, ac a 'i canant arr 'ostec
	$LL^{(1)}$	A'r Prydyddion hynny a ddônt a'i Cerdd iddo ef, ac a'i canant ar Osteg
	$Y^{(1)}$ (iii)	a chanu lle mynnont ar wedd hudolion; wers tragwers, a hynny ar na fo gwir rhag cywilyddio'r Pencerdd a ddotter yn gyff cler
10.	PH	er mwyn didhânwch i 'r Gynnulheidbha
	$LL^{(1)}$	er mwyn diddanwch i'r Gynulleidfa
	$Y^{(1)}$ (iii)	er difyrru'r neithior ag a font ynddi drwy ddiddanwch ag ysmalhawch hud a ledrith
11.	PH	Ac ynn y cybhrwgh hynn, y bydhei raid i 'r Pencerdh dewi sôn; gan 'odhebh i bawb o nadhynt mywn Cerdh 'dhywedyd yn ei erbyn bêth bynnac a bhei dha ganthynt
	$LL^{(1)}$	Ac yn y cyfrwng hynn, y byddei raid ir Pencerdd dewi son; gan oddef i bawb o honynt mewn Cerdd, ddywedyd yn ei erbyn beth bynnag a fae dda ganthynt
	$Y^{(1)}$ (iii)	a thewi son a wna'r Pencerdd yn y Cyfrwng, gan oddef ir cerddorion a'r Prydyddion a'r Clerwyr hud a lledrith ddywedyd a fo da ganthynt yn ei erbyn cyd na bo gwir ai cywilyddio
12.	PH	-
	$LL^{(1)}$	-
	$Y^{(1)}$ (iii)	a hynn er diddanwch a difyrrwch, a llawenydd y cyfymddaeth. a lle doder cyff Cler gollwng o bob côf a golwg gradd cerddorion, gan adael gyfuwch un ag arall sef hudawl a Phrydydd sef un o dri phrif orchest Pencerdd o brydydd iawn wrth wynebu gogangerdd y Clerwr

A derbyn am y tro, felly, mai addasu $LL^{(1)}$ a wnaeth Iolo Morganwg yn hytrach na chopïo un o lawysgrifau Mr. Dafis, erys un cwestiwn pwysig: pam y dewisodd greu ffynhonnell ffug?

Y farn gyffredinol ydyw fod Statud Gruffudd ap Cynan yn gysylltiedig â'r eisteddfod a gynhaliwyd yng Nghaerwys yn 1523. Fodd bynnag, yn $Y^{(1)}$ (iii) mae Iolo'n cysylltu'r Statud â'r eisteddfod a gynhaliwyd yng Nghaerfyrddin tua chanol y bymthegfed ganrif:

> Ag felly terfyna Ystatud y Gwyr wrth Gerdd Dafawd fal ag ai dangoswyd ag ai gwarwntwyd ag ai cadarnhaed ger bron yr Eisteddfod anrhydeddus yn y Deau nid amgen nag yng Nghaerfyrddyn yn wythnos y Sul Gwyn yn y nawfed flwyddyd ar hugain o goroniad y Brenin Harri Sant O Winsor nid amgen no'r Brenin Harri y bummed oi enw, a Gruffudd ap Nicolas yn Ben ystrawd y Brenin a Llawdden Fardd o'r Tallwyn yng Ngwyr yn athraw Cadeiriawg wrth Gerdd Dafawd, ag yn Farnwr ar gerdd Dafawd ai Pherthynasau ag ar bob un o Brydydd a geisiai dda wrth Gerdd Dafawd

Yn ôl Iolo, felly, fe gadarnhawyd y Statud yng Nghaerfyrddin bron i dri chwarter canrif cyn i'r ddogfen gael ei llunio!

Ymhellach, gwelir bod Iolo'n cysylltu'r Statud ag Eisteddfod Caerfyrddin mewn mannau eraill. Yn gyntaf, fe'i gwelir yn gwneud hyn yn *Y Greal* (Alban Elved, 1805), gan honni ei fod wedi defnyddio llawysgrif Iago ap Dewi a oedd ym meddiant Thomas Evans o Frechfa yng Nglyn Cothi fel ffynhonnell. Honna bod Iago ap Dewi wedi cael yr hanes "mewn hen lyvyr yn Abermarlais mewn llaw debyg iawn i un Harri ab Rhys ab Gwilym o Langarthen."[1] Efallai y dylid nodi na lwyddodd G. J. Williams i ganfod y llawysgrif hon. Yn yr hanesyn hwn, dywed Iolo fod Gruffudd ap Nicolas, ar ôl iddo weld yr "annhrefnusder a ddygwyddasai ar brydyddion Cymru", wedi penodi Llawdden "i yrru trevn ar y devodau a berthynynt i brydyddion a gwyr wrth gerdd dant" trwy lunio "llyvyr a rhol ohonynt."[2] Cyfeiriad amhendant at y Statud ydyw, mae'n debyg.

Yn ogystal, gwelir bod Iolo'n cyfeirio at gysylltiad Eisteddfod Caerfyrddin â'r Statud yn y cywydd mawrnad a luniodd i Lawdden, sef y cywydd a briodolir i Iorwerth Fynglwyd.[3] Yng ngeiriau G. J. Williams, mae'r farwnad hon yn honni:

---

[1] Fe'i dyfynnir yn *IMChY*, t. 88.

[2] Gw. *ibid.*, t. 91.

[3] Gw. *ibid.* t. 85; LlGC 13125 (Llanofer C.38), t. 355; Taliesin Williams (Ab Iolo) (gol.), *Iolo Mss* (Llandovery, 1848), t. 31.

(1) i Lawdden ddwyn Cadair Caerfyrddin; (2) iddo ddwyn Cadair Gwynedd; (3) iddo ddwyn "Bwyall ur Morganwg"; (4) iddo drefnu "rhol rhywiau mesurau," "rhol achau", "rhol statud," "rhol pob cyfrwyddyd ar gampau gwybodau byd," a "rhol rhag afreol fraith oferfeirdd"; (5) fod Iorwerth Fynglwyd yn galw'r rhain yn "Ddefodau Rhys ap Tewdwr" ac yn "Rhol Arthur"; (6) fod Llawdden yn berthynas y Ruffudd ap Nicolas; a (7) iddo gael ei gladdu "yng Ngwyddfa ei dylwyth yn Llandeliaw (Tal y Bont).[1]

Ymhellach, yn LlGC 13158 (Llanofer C. 71), tt. 187 - 9, honna Iolo fod Gruffudd ap Nicolas wedi gofyn i Lawdden lunio "a compendium of the Bardic Laws according to the Institutes of the Round Table (i. e. King Arthur) as they were believed to be, and of the Laws of the Welsh metres for use or regulation of a Convention or Session of Bards [...] fod the purpose of regulating every future Bardic Sessions, and for authorizing a selection of the most generally esteemed Welsh metres. This was the principal object of the first great sessions of the Carmarthen in 1451 in the year 1460 or 1461 Gruff ap Nicolas convened another sessions at Carmarthen wherein Llawdden was appointed to preside."[2] Yn llawysgrifau Iolo yn unig y ceir hyn, fodd bynnag, ac yn ôl G. J. Williams "rhaid inni wrthod yr hanesion hyn i gyd."[3]

Pam, felly, y mynnai Iolo gysylltu'r Statud ag Eisteddfod Caerfyrddin yn hytrach nag Eisteddfod Caerwys? Ymddengys mai ei amcan oedd ceisio profi bod Statud gynharach i'w chael na'r Statud a luniwyd yng Nghaerwys, sef Statud a luniwyd mewn eisteddfod a gynhaliwyd yn y Deheubarth, a bu'n ddigon doeth i briodoli hyn i Siôn Brwynog (sef bardd o'r Gogledd), gan feddwl, mae'n debyg, y byddai'n haws i bobl gredu bardd o'r Gogledd a honnai fod y Statud wedi ei llunio yn y De. Ceisio awgrymu

---

[1] *IMChY*, t. 87.

[2] Fe'i dyfynnir yn *ibid.*

[3] *Ibid.*, t. 93.

yr oedd, mae'n debyg, mai 'benthyg' Statud y De a wnaeth swyddogion Eisteddfod Caerwys yn hytrach na llunio'u rheolau eu hunain. Ymhellach, ys dywed G. J. Williams, "un o'i hoff ddamcaniaethau oedd mai o ddosbarth y Ford Gron y disgynnodd "Cadair" Morgannwg, ac mai Arthur a adferodd yr hen ddefodau - defodau Beirdd Ynys Prydain [...]. Ac nid oedd Statud Gruffudd ap Cynan, yn ôl Iolo, yn ddim namyn defodau'r hen "Gadair" a gymerth gwŷr Gwynedd."[1]

Ar sail hyn oll, felly, ymddengys nad copïo testun Mr. Dafis a wnaeth Iolo Morganwg ond ei fod, yn hytrach, wedi addasu testun Siôn Rhydderch gan ddefnyddio, hefyd, y Statud a geir ar ddiwedd Gramadeg Siôn Dafydd Rhys, ynghyd â'i ddychymyg ei hun. Gwnaeth hyn er mwyn dyrchafu bri'r Deheubarth, fe ymddengys, ac yn sgîl hynny, bri Morgannwg.

Cynigir y stema ganlynol:

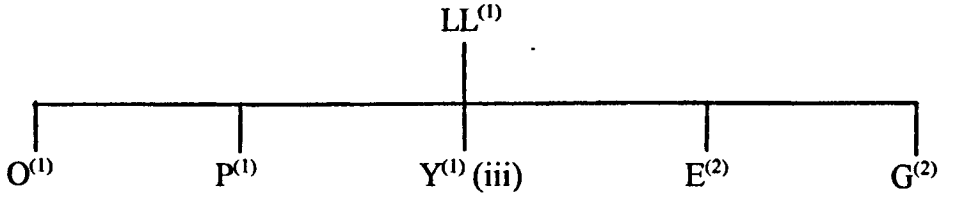

[1] *Ibid.*, t. 95.

Dau destun yn unig sy'n perthyn i'r gangen hon, sef $M^{(1)}$ a $N^{(1)}$. Testunau byrion iawn ydynt: ceir brawddeg yn sôn am Dudur Aled yn Eisteddfod Caerwys 1523, brawddeg arall yn cyflwyno'r adran sy'n rhestru'r rhai a raddiwyd yn ail Eisteddfod Caerwys, ac yna ceir rhestr o'r gwŷr hynny.

Efallai fod $M^{(1)}$ a $N^{(1)}$ yn tarddu'n uniongyrchol neu'n anuniongyrchol o $LL^{(1)}$, o destun arall sy'n perthyn i'r ddeuddegfed gangen, neu o'r ffynhonnell a ddefnyddiodd Siôn Rhydderch wrth lunio $LL^{(1)}$, gan fod rhestr y graddedigion yn $M^{(1)}$ a $N^{(1)}$ yn cytuno â'r rhestr a geir yn $LL^{(1)}$. Ymhellach, mae $M^{(1)}$ a $N^{(1)}$, fel $LL^{(1)}$, yn nodi mai yn 1565, yn hytrach nag yn 1567, y cynhaliwyd yr eisteddfod.

Ymddengys fod perthynas y ddau destun yn bur syml. Lewis Morris a gopïodd $M^{(1)}$, ac un o'i frodyr – Wiliam neu Richard Morris – a gopïodd $N^{(1)}$. Fe allai'r naill, felly, fod yn gopi o'r llall.

Yn $N^{(1)}$ ceir ychwanegiadau yn Saesneg:

1.	$M^{(1)}$	1565
	$N^{(1)}$	1565 or 1567 rather
2.	$M^{(1)}$	yn Benceirddiaid
	$N^{(1)}$	yn Benceirddiaid In another ms. Lewis Mon is a 4th. Pencerdd

Petai $M^{(1)}$ yn gopi o $N^{(1)}$, yna byddai'r sylwadau hyn wedi eu trosglwyddo i $M^{(1)}$, mae'n debyg. Ymddengys, felly, fod copïwr $N^{(1)}$ wedi copïo testun $M^{(1)}$ gan ychwanegu'r sylwadau ei hun.

Cynigir y stema ganlynol:[1]

[1] Fe allai'r ddau destun fod yn gopïau o'r un gynsail; ond gan na cheir tystiolaeth o fodolaeth unrhyw destun arall o fewn y gangen, gwell fyddai peidio â damcaniaethu gormod.

Fe berthyn dau destun i'r gangen hon, sef $S^{(1)}$ (i) ac $Y^{(1)}$ (i).

Mae cystrawen y testunau hyn a'u dull o fynegi'r rheolau a gynhwysir ynddynt yn wahanol iawn i bob testun arall a drafodwyd hyd yn hyn, fel y ceir gweld maes o law. Mae rhai o'r rheolau a'r canllawiau a welir ynddynt yn rhai y cyfeiriwyd atynt eisoes – er enghraifft na ddylid arwain dwy gelfyddyd ar unwaith, na ddylai clerwr fynd i dŷ uchelwr, na ddylai gŵr wrth gerdd ddynwared neb, na meddwi, na dysgu sennau na dweud celwydd, a cheir rheolau ynghylch rhodd y pencerdd gwlad a'r sawl sy'n rhydd i glera ac ati. Fodd bynnag, mae llawer o gynnwys $S^{(1)}$ (i) ac $Y^{(1)}$ (i) yn gwbl newydd. Nodir ynddynt, er enghraifft, yr hyn y dylai prydydd ei gyflawni; dywedir na ddylai'r sawl na all ysgrifennu'r Gymraeg a'r sawl nad ydyw'n gwybod cynnwys y Statud fynd yn ŵr wrth gerdd; a nodir y dylai'r gŵyr wrth gerdd dant ddilyn yr un drefn o ran graddau a breiniau â'r gwŷr wrth gerdd dafod.

Mae hyn oll yn gwneud y ddau destun yn unigryw.

Ymddengys mai copïau o'r un gynsail ydyw'r ddau destun, gan fod eu copïwr – sef Iolo Morganwg – yn nodi ar y diwedd eu bod yn gopïau o Lyfr Harri Siôn:

$S^{(1)}$ (i)	O Lyfr Harri Sion o Bont y Pwl y tynnais i, Iolo Morganwg, y Drefn uchod[1]
$Y^{(1)}$ (i)	O Lyfr Harri Sion o Bont y Pwl, y tynnais i Iolo Morganwg, y Drefn uchod[2]

[1] $S^{(1)}$ (i), f. 32^{r}.

[2] $Y^{(1)}$ (i), t. 27.

Fodd bynnag, yr unig lawysgrif y llwyddais i'w chanfod sy'n cael ei hadnabod fel Llyfr Harri Siôn ydyw LlGC 13111 (Llanofer C. 24); ond llawysgrif feddyginiaethol ydyw hon, ac nid ydyw'n cynnwys copi o'r Statud. Yr oedd gŵr o'r enw Harri Siôn yn byw ym Mhont-y-pŵl; yn wir, dywed G. J. Williams y "gellir bwrw fod gan Harri Siôn lawysgrifau – o'r hyn lleiaf, bydd Iolo'n aml yn haeru ei fod yn dyfynnu o'r rheini a welsai gan ei fab."[1] Ond fe ddywed, yn ogystal, na welodd "yr un ohonynt yn unman, ag eithrio'r "Llyfr Meddyginiaeth.""[2]

Gwelir bod dau bosibilrwydd. Yn gyntaf, gwelir y gallai Harri Siôn fod wedi bod yn berchen ar fwy nag un llawysgrif – llawysgrifau sydd ar goll heddiw, ar wahân i'r un y soniwyd amdani uchod – ac efallai fod y Statud wedi cael ei chynnwys yn un ohonynt. Yn ail, efallai fod Iolo fod wedi dweud celwydd, gan honni fod copi o'r Statud i'w gael yn un o lawysgrifau Harri Siôn am ei fod yn gwybod am fodolaeth un o'i lawysgrifau.

Cyn penderfynu pa un a ellir derbyn gair Iolo ai peidio, gwell fyddai craffu ar y dystiolaeth destunol a geir yn $S^{(1)}$ (i) ac $Y^{(1)}$ (i).

Mewn gwirionedd, ychydig iawn o wahaniaethau sydd rhwng y ddau destun, er enghraifft:

1.	$S^{(1)}$ (i)	Cennedlad
	$Y^{(1)}$ (i)	cenhedlad
2.	$S^{(1)}$ (i)	tair blynedd
	$Y^{(1)}$ (i)	teirblynedd

[1] *IMGG*, t. 259.

[2] *IMChY*, t. 172.

3.	$S^{(1)}$ (i)	bernid
	$Y^{(1)}$ (i)	bernir
4.	$S^{(1)}$ (i)	yn y swydd y bo ynddi yn warantedig
	$Y^{(1)}$ (i)	yn y swydd y bo gwarantedig ynddi
5.	$S^{(1)}$ (i)	Iachau
	$Y^{(1)}$ (i)	Achau

Gwelir bod $S^{(1)}$ (i) yn cynnwys darlleniadau diffygiol mewn dau fan:

1.	$S^{(1)}$ (i)	Tywysogion y Tywysawc
	$Y^{(1)}$ (i)	Tywysawc
2.	$S^{(1)}$ (i)	-
	$Y^{(1)}$ (i)	ag yno y bydd enrhydeddus

– a bod $Y^{(1)}$ (i), hefyd yn ddiffygiol mewn dau fan:

3.	$S^{(1)}$ (i)	gwr wrth gerdd dafawd dosparthus
	$Y^{(1)}$ (i)	gwr wrth gerdd dosparthus
4.	$S^{(1)}$ (i)	A Phencerdd cyn y dotter iddaw gyfarwys o swydd yn warantedig, sef yw swydd Dogn o Gyfoeth y Brenin, a rhodder ar Brydydd y Priodasau
	$Y^{(1)}$ (i)	a Phencerdd cyn y dotter iddaw gyfarwys o swydd a rhodder ar Brydydd y Priodaseu

Ymddengys y gall $Y^{(1)}$ (i) fod yn gopi o $S^{(1)}$ (i), gan y gallai Iolo fod wedi cywiro darlleniad rhif 1 uchod ei hun yn $Y^{(1)}$ (i). Nid ydyw'r ffaith fod $Y^{(1)}$ (i) yn cynnwys cymal yn fwy nag a geir yn $S^{(1)}$ (i) yn rhif 2 yn profi i sicrwydd nad copi o $S^{(1)}$ (i) ydyw $Y^{(1)}$ (i), gan y gallai Iolo fod wedi ychwanegu'r cymal ei hun yn $Y^{(1)}$ (i). Fodd bynnag, ymddengys na all $S^{(1)}$ (i) fod yn gopi o $Y^{(1)}$ (i), gan fod darlleniad $Y^{(1)}$ (i) yn ddiffygiol ac yn anghywir yn rhif 4.

Mae'n hynod o anodd penderfynu ar union berthynas $S^{(1)}$ (i) ac $Y^{(1)}$ (i). A ydynt

yn gopïau annibynnol o'r un gynsail – boed y gynsail honno'n llawysgrif Harri Siôn ai peidio – ynteu a ydyw $Y^{(1)}$ (i) yn gopi eithaf llac o $S^{(1)}$ (i)?

Gan nad ydyw darlleniadau $Y^{(1)}$ (i) yn cytuno â rhai $S^{(1)}$ (i) bob tro, a chan fod $Y^{(1)}$ (i) yn cynnwys cymal yn fwy na $S^{(1)}$ (i), awgrymir mai copïau annibynnol o gynsail gyffredin ydynt, er na ellir profi hyn.

Cynigir y stema ganlynol yn betrus:

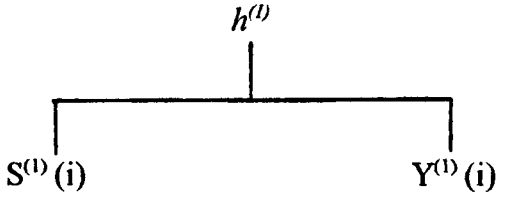

Gwelir y gall yr hyn a ddywed Iolo fod yn wir, felly: hynny ydyw, y gall $S^{(1)}$ (i) ac $Y^{(1)}$ (i) fod yn gopïau o Lyfr Harri Siôn. Fodd bynnag, fe gynnwys $S^{(1)}$ (i) ac $Y^{(1)}$ (i) nifer o frawddegau sy'n wahanol o ran cynnwys a/neu gystrawen i weddill fersiynau'r Statud, er enghraifft:[1]

1.	$S^{(1)}$ (i)	Tair Gwassaw Cerdd Dafawd sydd o wassail defodedig parth pwys y gelfyddyd, a braint a gradd Eisteddfod ddefodawl
2.	$S^{(1)}$ (i)	Prydyddiaeth, ag ar Brydydd y mae Prydu, a chynnal cof am achoedd a Phriodasau mal y bont deilyngion, a chof am weithredoedd enrhydeddus Tywysogion ac Uchelwyr, a phob Cof Gwlad, a chymmeryd athynt ddisgyblon i'w dysgu yn wyr wrth Gerdd dafawd yn ddefodol ag yn ddyledus, parth Braint a Chelfyddyd y Gwŷr wrth Gerdd dafawd.

[1] Gan mai $S^{(1)}$ (i) ydyw'r testun cywiraf, dyfynnir ohono ef yn unig er mwyn arbed gofod.

3.	$S^{(1)}$ (i)	Ni ddylit gwr wrth Gerdd dafawd o wr na wyppo ddarllain y Gymraeg ai hysgrifennu yn gyfiawn, ag nid iawn cyfarwys i gloffwybodau. Nid gradd i Ddisgybl na wyppo y drefn hon ar wyr wrth Gerdd dafawd ac ai gwnelo yn gydwybodgar.
4.	$S^{(1)}$ (i)	Teuluwr, cyd na bo Pencerdd Cadeiriawc, od â i Dy Uchelwr a gan oi Eistedd ai rodd yn anrhydeddus can mai gwr wrth gerdd dafawd dosparthus yw efe, ag nid rhydd iddaw fyned yngwest heb gennad ei Arglwydd Teulu.
5.	$S^{(1)}$ (i)	Doder y Gwyr wrth gerdd Dant wrth y Drefn honn parth eu Celfyddyd herwydd graddau a Breiniau, a rhoddion cyfarwys iddynt, nid amgen Dogn o ddeunogn gwr wrth gerdd dafawd, parth y Cyfarwysau, ag nid oes swydd i wr wrth Gerdd dant namyn canu Teulu neu grwth a chymmeryd attaw ddisgyblon dosparthus er dysgu'r gelfyddyd.

Fel y gwelwyd eisoes, ceir llawer iawn o baragraffau gwahanol i'r arfer yn y testunau a gopïwyd gan Iolo, a barnwyd mai ef ei hun a luniodd y paragraffau hyn yn ddieithriad. Ai cyd-ddigwyddiad ydyw'r ffaith fod paragraffau 'ychwanegol' i'w cael yn $S^{(1)}$ (i) ac $Y^{(1)}$ (i)? Awgryma hyn nad Llyfr Harri Siôn ydyw cynsail $h^{(1)}$ ond, yn hytrach, mai testun arall gan Iolo ydyw, testun a addaswyd ganddo ef ei hun ac a gafodd ei drosglwyddo i $S^{(1)}$ (i) ac $Y^{(1)}$ (i), efallai.

Os felly, pa destun neu destunau a ddefnyddiodd Iolo wrth lunio $h^{(1)}$? Yr unig destunau posibl sy'n ddigon eang o ran cynnwys ydyw PH (sef y Statud a geir yng Ngramadeg Siôn Dafydd Rhys) a $LL^{(1)}$ (sef y Statud a geir yng Ngramadeg Siôn Rhydderch).

Er na ellir honni o gwbl fod $h^{(1)}$ yn 'gopi' o PH neu o $LL^{(1)}$, gan fod $S^{(1)}$ (i) ac $Y^{(1)}$ (i) yn wahanol iawn iddynt o ran cystrawen, gwelir y gellir dadlau bod $h^{(1)}$ yn addasiad o'r naill destun neu'r llall. Er bod $S^{(1)}$ (i) ac $Y^{(1)}$ (i) yn cytuno â $LL^{(1)}$ yn hytrach na â PH

mewn man neu ddau, gwelir llawer mwy o berthynas rhwng PH, $S^{(1)}$ (i) ac $Y^{(1)}$ (i), er enghraifft:

1.	PH	a' thrwy rôdh cenedlad yr Athraw
	$LL^{(1)}$	a thrwy Rôdh Cenattâd yr Athraw
	$S^{(1)}$ (i)	a thrwy rodd cenhedlad Athraw
	$Y^{(1)}$ (i)	a thrwy rodd cenhedlad Athraw
2.	PH	chweigeint
	$LL^{(1)}$	chweigien
	$S^{(1)}$ (i)	chweugaint
	$Y^{(1)}$ (i)	chweugaint
3.	PH	ychen
	$LL^{(1)}$	Ychain
	$S^{(1)}$ (i)	ychen
	$Y^{(1)}$ (i)	ychen
4.	PH	ymôrawl
	$LL^{(1)}$	ymofyn
	$S^{(1)}$ (i)	ymoralwant
	$Y^{(1)}$ (i)	ymoralwant
5.	PH	Hebhyd, gorchymyn i bawb, na 'wnelont arbhêroedh o Glêr y Domm, Rhodiad neu Gyrwydrad
	$LL^{(1)}$	Hefyd gorchymmyn i bawb na wnelont arferoedd rhodiad neu grwydrad
	$S^{(1)}$ (i)	ag na wnelont arfer o Glêr y Domm, a Rhodiad neu grwydraid
	$Y^{(1)}$ (ii)	ag na wnelont arfer o gler y domm, a rhodiaid neu grwydraid
6.	PH	Rhinniau
	$LL^{(1)}$	rhimmynnau
	$S^{(1)}$ (i)	rhiniau
	$Y^{(1)}$ (i)	rhiniau

Fel y gwelwyd eisoes, fe astudiodd Iolo Ramadeg Siôn Dafydd Rhys (PH) pan oedd yn ifanc, ac mae'n ddiddorol sylwi ei fod ar ddiwedd $S^{(1)}$ (i) ac $Y^{(1)}$ (i) yn cyfeirio at y gramadeg hwnnw. Wrth drafod $S^{(1)}$ (i) ac $Y^{(1)}$ (i), dywed:

> Gellir dangos llawer dadl dros y farn mai honn yw Trefn gysefin Gruffudd ap Cynan, y mae yn fwy dosparthus na'r un Argraffiedig yng Ngramadeg I. D^{dd}. Rhys, ymha un y mae llawer chwanegiad iw chymhwysaw at ddiweddarach oesoedd.[1]

Yn amlwg, mae Iolo'n teimlo y gellir gwella cryn dipyn ar y Statud a geir yn PH. Ai defnyddio PH fel sail i destun $h^{(I)}$ a wnaeth Iolo, a'i 'wella', ac ychwanegu ato?

Cynigir y stema ganlynol:

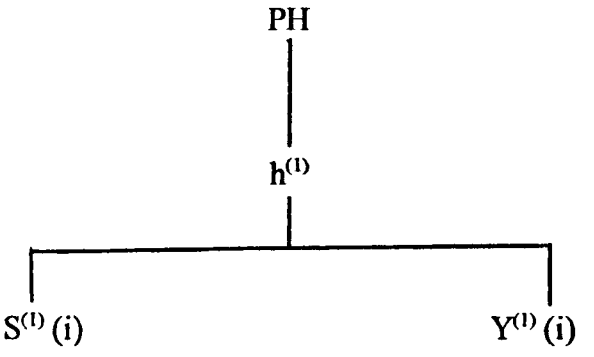

[1] $S^{(I)}$, f. 32r. Gw., yn ogystal, $Y^{(I)}$, t. 28.

Fe berthyn tri thestun i'r gangen hon, sef $S^{(1)}$ (iii), $T^{(1)}$ (i) a $TH^{(1)}$ (ii). O'r rhain, mae'r ddau gyntaf yn gyflawn; ond dwy adran yn unig a geir yn $TH^{(1)}$ (ii), sef adran sy'n trafod y drefn a wnaethpwyd ar y beirdd a'r cerddorion gan Ruffudd ap Cynan a gwŷr eraill yng Nglyn Achlach yn Iwerddon, a'r rhoddion y dylai'r gwŷr wrth gerdd eu cael.

Fel gyda thestunau'r gangen olaf, mae'r testunau hyn yn gymysgfa o'r hen a'r newydd. Fel y ceir gweld isod, maent yn cynnwys adrannau sydd i'w gweld mewn testunau a leolir o fewn canghennau eraill, megis maes llafur y gwŷr wrth gerdd, maes llafur y datgeiniaid, y rheolau cyffredinol, diraddiadau'r gwŷr wrth gerdd, gwybodaeth am yr ofergerddorion, hanes eisteddfod yr Arglwydd Rhys yn Aberteifi, a'r hyn a berthyn ar deuluwr ac arwyddfardd. Fodd bynnag, mae mynegiant yr adrannau hyn yn wahanol i fynegiant y testunau eraill, a gwelir bod $S^{(1)}$ (iii), $T^{(1)}$ (i) a $TH^{(1)}$ (ii) yn cynnwys rhai pethau nas ceir yn unman arall. Yn y tri thestun hyn, sonnir am le o'r enw Glyn Achlach yn Iwerddon lle'r aeth Gruffudd ap Cynan, Alon ap Cenau, Rhydderch Foel, Matholwch Wyddel ac Olof Gerddor, yn ôl pob sôn, ati i roi trefn ar y gwŷr wrth gerdd dafod a thant. Hefyd nodir sut y gallai pencerdd golli ei radd, ceir gwybodaeth am y cerddor y sonnir amdano yn y Cyfreithiau, nodir na ddylai datgeiniad a chanddo radd disgybl fod yn was bach i ŵr wrth gerdd dant, a hynny gan mai pencerdd cerdd dafod yn unig ydyw ei feistr, a dywedir beth yn union ydyw'r drefn pe bai rhywun yn dymuno cynnal eisteddfod yn amlach na phob tair blynedd.

Beth ydyw perthynas $S^{(1)}$ (iii), $T^{(1)}$ (i) a $TH^{(1)}$ (ii), felly? Gan nad ydyw $TH^{(1)}$ (ii) yn gyflawn, fe'i hepgorir o'r drafodaeth am y tro.

Ar frig testunau $S^{(1)}$ (iii) a $T^{(1)}$ (i) gwelir bod eu copïwr – sef Iolo Morganwg –

wedi nodi pa destun a ddefnyddiodd fel ffynhonnell wrth eu llunio, ac ymddengys eu bod yn tarddu o'r un ffynhonnell:

$S^{(1)}$ (iii)	O Lyfr Mr. Wm. Williams o Landegai[1]
$T^{(1)}$ (i)	Cymmerwyd a ganlyn o Lyfr y Cymro tracharedig, Mr. Wiliam Wiliams o Landegai yn Arfon (y mae hwn hefyd, ymhlith ysgriflyfrau y Parchedig Mr Dafis o Benegoes, yn Llaw Miss Elizabeth Price, o Lyfr yn llaw ei chefnder, Robert Fychan o Hengwrt medd hi IM[2]

Cyfeirio a wna Iolo, mae'n debyg, at William Williams (1738 - 1817) yr hanesydd, yr hynafiaethydd, y bardd, y disgrifiwr tir a gwlad, a'r arloeswr diwydiant.[3] O Drefdraeth yn Môn yr hanai, ond fe'i gelwid yn 'William Williams, Llandygái' ar ôl iddo gael ei benodi'n glerc ar ystad y Penrhyn, Llandygái. Er mai fel diwydiannwr y meddylid amdano gan amlaf, yr oedd ganddo ddiddordeb mawr yn y byd llenyddol:

> Yn 1802 cyhoeddwyd ei *Observations on the Snowdon Mountains* [...] Yn 1822 ymddangosodd ei *Prynawngwaith y Cymry* [...] Gadawodd ysgrifeniadau toreithiog mewn llawysgrifau: dros gant o gerddi ar fesurau rhydd yn bennaf; amrywiol gofnodion ar hynafiaethau, traddodiad a llên gwerin; ysgrifau ar grefydd, cymeriadau a bywyd yr oes; atgofion sy'n cynnwys gwybodaeth bwysig am dwf diwydiant y chwareli; trosiadau, yn cynnwys cyfieithiad cyflawn i'r Gymraeg o *History of the Gwydir Family John Wynn*; a math o egin-nofel dan yr enw 'Hanes Ifan o'r Cyffredin Glas'.[4]

---

[1] $S^{(1)}$ (iii), f. 99^{r}.

[2] $T^{(1)}$ (i), t. 89.

[3] *Cyd*, t. 791.

[4] *Ibid.*, t. 792. Am drafodaeth lawn a chynhwysfawr ar William Williams, gw. Dafydd Glyn Jones, *Un o Wŷr y Medra: Bywyd a Gwaith William Williams, Llandygái (1738-1817)* (Dinbych, 1999).

Fodd bynnag, nid oes testun o'r Statud wedi ei gadw yn ei law, hyd y gwn i, ac nid ydyw'r Statud wedi ei ganfod mewn llawysgrif a oedd yn eiddo i William Williams.

Eto i gyd, nid oes raid synnu na ellir canfod ffynhonnell y cyfeiria Iolo ati. Er y gallai Llyfr William Williams fod wedi mynd ar goll neu fod wedi ei ddifetha, gwelwyd eisoes fod Iolo'n hoff iawn o lunio ffynonellau ffug, ac o briodoli rhai testunau i wŷr nad aethant ati i'w copïo, mewn gwirionedd. Yn ôl pob tebyg, gwelodd Iolo wrth ddarllen amrywiol lawysgrifau fod William Williams yn ymddiddori yn y byd llenyddol, ac yna honnodd – a hynny'n ddi-sail – fod testun o'r Statud i'w weld mewn llawysgrif o'i eiddo.[1]

Mae cynnwys $S^{(1)}$ (iii), $T^{(1)}$ (i) yn cefnogi'r awgrym nad ydyw Iolo'n dweud y gwir i gyd, gan fod rhannau helaeth o'r Statud a geir ynddynt yn wahanol i bob testun arall sydd ar gael heddiw. Hynny ydyw, fe aeth rhywun ati i ychwanegu at adrannau o fewn y Statud, a'u newid. Er enghraifft:[2]

1. $S^{(1)}$ (iii) Llyma'r Drefn a wnaeth Gruffudd ap Cynan Tywysawc

---

[1] Mae'n ddiddorol nodi bod William Williams yn amheus iawn o waith a llsgrau. Iolo Morganwg. Wrth drafod llyfr o'r enw *The Heroic Elegies and other pieces of Llywarch Hen* gan William Owen Pugh, daw i'r casgliad fod llawer o'r hyn a ddywedir yno yn "all fiction", a chred mai Iolo a arweiniodd William Owen Pugh ar hyd y llwybr celwyddog hwn:

> It is to be regretted that men of sense shd. be led astray to form & imposed [*sic*] upon the world such strange & novel accts for the authenticity of which no voucher can be produced but the brain of Iolo Morgannwg.

Gw. *ibid.*, t. 150, t. 152.

Ai talu'n ôl i William Williams yr oedd Iolo trwy honni iddo ganfod fersiwn o'r Statud yn un o'i lsgrau.?

[2] Gan fod $S^{(1)}$ (iii) a $T^{(1)}$ (i) mor debyg i'w gilydd, dyfynnwyd o $S^{(1)}$ (iii) yn unig yn yr enghreifftiau uchod er mwyn arbed gofod.

Aberffraw ar Wyr wrth Gerdd Dafawd a thant yng Nglyn Achlach yn yr Iwerddon, ac o Gymru y daethant Alon ap Ceneu gwr o Ddeheubarth, a Rhydderch foel o Arfon yn Brydyddion a gwyr wrth Gerdd Dafawd: Ac yn Wyr wrth Gerdd Dant Matholwch Wyddel ac Olof Gerddor; ar rhai hynny a ossodassant Drefn ar Gerdd Dafawd a Thant y amser Gruffudd ap Cynan ar Brenin Ystyffan. A nawdd nad elei neb yn wyr wrth Gerdd dafawd nag wrth gerdd Dant yn ol hynny eithr yn ol a ofynnid yn y Drefn honno.

2. S(1) (iii) Ag o'r Cerddorion Cerdd Dafawd hynn, hwnnw a elwir yn Gadeirfardd a ennillo dair Cadair, ac ef a ddwg ar ei ysgwydd arwydd Cadair aur neu ariant yn dangos ei fod yn Athraw cadeiriog, a Phencerdd gwlad y bydd efe, ac nid rhydd iddo glera, canys ei dda wrth gerdd a fydd iddo yn warantedig y lle bynnag yr elo o fewn cyfoetheu yr Arglwydd lle bo gorphwysfaoedd y tair Cadair

3. S(1) (iii) Pencerdd, o gwna ba ryw bynnag or anllywodraeth a waherddir i wyr wrth Gerdd Dafawd yn erbyn cyfraith y Tywysog a gyll ei raddau oll, ai holl dda wrth Gerdd, a gwedi hynny nis gellir iddaw Radd yn y byd tra fo byw, can nas dylid goddef ar Bencerdd ryw yn y byd or anllywodraeth, ar anneddfoldeb ar drygddefodau, a waherddir i wyr wrth Gerdd dafawd

4. S(1) (iii) Gwyr wrth Gerdd dafawd a fyddant wrth orchymyn cyfreithiawl Arglwydd y cyfoeth i wneuthur a fo raid iddaw herwydd eu swyddau.
Hefyd, y Disgyblion a fyddant wrth orchymyn defodawl eu hathraw i wneuthur a ddangoso iddynt herwydd celfyddyd Prydyddiaeth, a'r drefn gyffredin y sydd ar wyr wrth gerdd dafawd a thant

5. S(1) (iii) Hefyd, na bo i wyr wrth Gerdd dafawd ddangos na dysgu i neb o gywiriaid y brenin y peth na bo iawn a dosparthus herwydd Celfyddyd Cerdd dafawd a'r ddosparth gyfreithiawl y sydd ar wyr wrth gerdd dafawd a thant, dan boen colli da wrth gerdd hyd ymhen y tair blynedd, a chyda hynny dan boen a ddylit yn gyfreithiawl herwydd yr anllywodraeth a wneler, canys ar y Prydyddion y mae Iawn ganu, ac iawn ddysgu, ac iawn farnu, a chynnal cof a gwybod am bob llywodraeth a Dosparth a Chlefyddyd a font gyfiawn a daionus a moliannus

6. S(1) (iii) Hefyd, pob Pencerdd a ddyly ymweld ar Eisteddfod a fydd bob Tair blynedd yng ngoruchel Lys y Tywysog neu

Arglwydd y cyfoeth y bo iddo gadair neu radd Pencerdd o Athraw, a dangos yno ei gerdd ai rol achau a Phriodaseu, yn warantedig; a gwarantu Cerdd a Rhol achau ei ddisgybl, a gwarantu o ddisgybl a fo iawn iddaw o radd, a hefyd gwarantu pob cof a chyfarwydd a wnaethoedd er pan fu yr Eisteddfod ddiweddaf ymlaen y bo ynddi. ac er gwybod gorchymyn a rhaid yr Arglwydd, dan boen colli ei dda wrth Gerdd hyd ymhen y tair blynedd.

7. S(1) (iii) O bydd gradd wrth Gerdd dafawd ir Datgeiniad megis y gwelir wrth raid hynny weithieu eirieu amgen, mal dodi'r Datgan ar ddisgybl ysbas neu arall o Ddisgybl, yna na fydded gwas y Datgeiniad i wr wrth Gerdd dant, achos fod iddo fraint Prydydd yn warantedig o radd; a gwas Pencerdd o Brydydd, ag nid i amgen y bydd y datgeiniad hwnnw, am ei hanfod o wyr wrth Gerdd dafawd dyledogion o raddau ac awdurdodau

8. S(1) (iii) A'r Eisteddfod a gynhelir ar y tair Gwyl arbennigion ar gyrch o'r cyntaf i'r ail ac o'r ail i'r trydydd ohonynt, a phan fynner Eisteddfod yn amgen na honno bob tair blynedd, rhaid ei bod o ddawn a than gennad Arglwydd y Cyfoeth lle bytho a thrwy farnu Tri Phencerdd Gwlad o leiaf, ai chynnal dan osteg a rhybudd undydd a blwyddyn, a than nawdd ac arganfod deuddeg uchelwr yn gywiriaid Gwlad a Brenin. Ac nis gellir mewn eisteddfod roddi na gradd na braint o unrhyw yn y byd i Brydydd oni bydd ef ddisgybl i Athraw gwarantedig o Bencerdd a ddywetto ar air a chydwybod y gellir gwr wrth gerdd ar ai cais mewn amser cyfaddas a'r lle bo felly, gradd a weddo herwydd a wyppo parth ei gelfyddyd i'r Prydydd ai ceisio

Gan mai Iolo Morganwg a gopïodd S(1)(iii) a T(1) (i), gellir awgrymu mai ef a newidiodd rannau ohonynt ac a ychwanegodd atynt, gan wneud hynny mewn modd mwy eithafol nag erioed o'r blaen. Ys dywed G. J. Williams:

> [...] ni allai ymhél ag unrhyw fath o ddogfen, boed eirfa neu gân, neu ysgrif hanesiol, neu gyfres o drioedd, neu gasgliad o ddiarhebion, neu draethawd ar gerdd dafod, heb i'r rhywbeth hwnnw a lechai yn nirgel leoedd y meddwl ei orfodi i'w hailysgrifennu, ac yna i gyfansoddi pethau o nodwedd gyffelyb gan eu

llenwi â ffrwyth ei fyfyrdod ef ei hun.[1]

Gan ei fod eisiau cuddio'r ffaith mai ef ei hun a addasodd $S^{(1)}$ (iii) a $T^{(1)}$ (i), yr oedd yn rhaid iddo lunio ffynhonnell ffug.

Awgrymir, felly, na fodolai'r copi o'r Statud yr honnodd Iolo iddo'i weld yn Llyfr William Williams erioed. Os felly, beth ydyw perthynas $S^{(1)}$(iii) a $T^{(1)}$(i)? Gan eu bod mor debyg i'w gilydd, a all y naill fod yn gopi o'r llall?

Wrth gymharu'r ddau destun â'i gilydd, gwelir bod darlleniadau $S^{(1)}$ (iii) yn anghywir neu'n ddiffygiol mewn pump o fannau:

1.	$S^{(1)}$ (iii)	fal y mae yn canlyn	
	$T^{(1)}$ (i)	fal y mae yma yn canlyn	
2.	$S^{(1)}$ (iii)	ai pherthynasai	
	$T^{(1)}$ (i)	ai pherthynasau	
3.	$S^{(1)}$ (iii)	hefydd	
	$T^{(1)}$ (i)	hefyd	
4.	$S^{(1)}$ (iii)	Disgybl ysbas	
		Disgybl disgyblaidd	
		Disgybl pencerddaidd	
	$T^{(1)}$ (i)	Disgybl ysbas	Trwyddedog Nawdd
		Disgybl disgyblaidd	Trwyddedog Hawl
		Disgybl Pencerddaidd	Trwyddedog Braint
5.	$S^{(1)}$ (iii)	rhodd	
	$T^{(1)}$ (i)	rhodd yn y byd	

[1] *IMGG*, t. 245. Am gyfeiriadau at Iolo'n ailwampio'r Statud, gw. *ibid.*, t. 280: "Dechreuodd ailysgrifennu hen destunau fel Statud Gruffudd ap Cynan a'r Trioedd Cerdd"; *IM*, t. 158: "Aeth ati i ailysgrifennu hen destunau fel Statud Gruffudd ap Cynan a'r Trioedd Cerdd"; *ibid.*, t. 192:"[...] ac ailwampiodd hen destunau megis y Trioedd Cerdd a'r Statud barddol a gysylltid ag enw Gruffudd ap Cynan."

– a bod darlleniadau $T^{(1)}$ (i) yn anghywir neu'n ddiffygiol mewn tri o fannau:

6.	$S^{(1)}$ (iii)	o gerdawd
	$T^{(1)}$ (i)	o Geudawd
7.	$S^{(1)}$ (iii)	ym Marn Pencerdd ai rhotho'n warantedig
	$T^{(1)}$ (i)	ym marn ai rhotho'n warantedig
8.	$S^{(1)}$ (iii)	am Dywysogion a Phendefigion a bonheddigion
	$T^{(1)}$ (i)	am Dywysogion a Bonheddigion

Wrth graffu ar yr enghreifftiau uchod, fodd bynnag, gwelir mai mân ddiffygion a welir yn $S^{(1)}$ (iii), ar wahân i rif 4, efallai. Petai Iolo wedi defnyddio $S^{(1)}$ (iii) fel ffynhonnell wrth gopïo testun arall, gallai fod wedi cywiro '[p]erthynasai' a 'hefydd', gan mor amlwg ydyw'r camgymeriadau. Ymhellach, nid ydyw'r diffygion yn rhifau 1 a 5 yn effeithio ar ystyr yr hyn y traethir yn ei gylch, ac felly ni ellir profi mai 'diffygion' ydynt: gallent fod yn ychwanegiadau neu'n amrywiadau yn $T^{(1)}$ (i). Ymddengys y gall yr un peth fod yn wir am rif 4. Gan fod yr wybodaeth a geir yn $T^{(1)}$ (i) yma yn torri ar lif y rhestr, fel petai, gellir awgrymu mai ei ychwanegu ar ôl copïo'r testun a wnaeth Iolo. Os felly, ni ellir ystyried rhif 4 fel diffyg yn $S^{(1)}$ (iii). Fodd bynnag, mae'r camgymeriadau a'r diffygion a welir yn $T^{(1)}$ (i) – sef rhifau 6, 7 ac 8 uchod – yn rhai mwy sylfaenol. Nid enwir y pencerdd yn rhif 7, ac mae'r rhestr yn rhif 8 yn anghyflawn. Ar sail hyn, gellir awgrymu mai $T^{(1)}$ (i), sy'n gopi o $S^{(1)}$ (iii), ond bod Iolo, ar ôl copïo $T^{(1)}$ (i) wedi ychwanegu rhywfaint ato ymhellach, er enghraifft rhif 4 uchod.

Cynigir y stema ganlynol:

$S^{(1)}$ (iii)

|

$T^{(1)}$ (i)

Cyn mynd ati i drafod perthynas $TH^{(1)}$ (ii) â'r testunau uchod, buddiol fyddai ceisio canfod pa destun a ddefnyddiodd Iolo fel sail i $S^{(1)}$ (iii). Er bod ôl ei athrylith a'i bersonoliaeth ef ei hun yn drwm iawn ar $S^{(1)}$ (iii), rhaid ei fod wedi defnyddio rhyw destun 'dilys' fel canllaw. Wrth graffu'n fanwl ar $S^{(1)}$ (iii), gan hepgor am y tro yr adrannau a drafodwyd eisoes sy'n amlwg yn ffrwyth dychymyg Iolo'i hun a neb arall, gwelir bod $S^{(1)}$ (iii) – o ran trefn a chynnwys ac adeiledd – yn cytuno'n fras â dau destun a drafodwyd mewn canghennau eraill, sef PH (Gramadeg Siôn Dafydd Rhys) a $LL^{(1)}$ (Gramadeg Siôn Rhydderch). Fel y gellid disgwyl, bu Iolo'n astudio'r gramadegau hyn,[1] ac fe allai fod wedi defnyddio'r naill destun neu'r llall – neu gyfuniad o'r ddau, efallai – fel sail i'w destun.

Gan fod Siôn Rhydderch wedi defnyddio testun Siôn Dafydd Rhys wrth lunio rhannau o $LL^{(1)}$, fel y gwelwyd eisoes, mae'n anodd penderfynu weithiau pa destun sydd agosaf at $S^{(1)}$ (iii) – PH ynteu $LL^{(1)}$? Fodd bynnag, wrth graffu ar yr adrannau lle mae PH a $LL^{(1)}$ yn wahanol i'w gilydd, gwelir bod modd canfod sut y datblygodd Iolo ei destun. Weithiau, ymdebyga $S^{(1)}$ (iii) i PH, er enghraifft:

1.	PH	a' thrwy rôdh cenedlad yr Athraw
	$LL^{(1)}$	a thrwy Rôdd Cenattâd
	$S^{(1)}$ (iii)	a rhodd cenhedliad
2.	PH	yn Dhyscyblaidh ac yn Awenydhawl
	$LL^{(1)}$	yn Ddisgyblaidd
	$S^{(1)}$ (iii)	yn awenyddawl ddisgyblaidd
3.	PH	Athrawon a''r Pennceirdhieid
	$LL^{(1)}$	Athrawon Penceirddiaidd
	$S^{(1)}$ (iii)	yr Athrawon Cadeiriog a'r Pencerddiaid

[1] Gw., e. e., $Y^{(1)}$, t. 438; *IMChY*, t. 3; *IMGG*, tt. 113-16, t. 270.

4.	PH	Hebhyd, gorchymyn i bawb, na 'wnelont arbhêroedh o Glêr y Domm, Rhodiad neu Gyrwydrad
	LL(1)	Hefyd gorchymmyn i bawb na wnelont arferoedd rhodiad neu grwydrad
	S(1) (iii)	Hefyd gwahardd i bawb or gwyr wrth Gerdd arferoedd Rhodiaid neu grwydriaid, ac na bo iddynt ymgyfrin nac ymgyfeilliaw a Chler y dom
5.	PH	Dysgybl Yspâs heb 'Râdh, nyd oes arr 'i Gelbhydhyd, nac arr 'i 'Râdh, nac arr 'i 'Rôdh; onyd barn Pencerdh a 'elhir Gwr wrth Gerdh o honaw Dysgybl Yspâs Gradhawl, a dhyly 'wybod dêc Cwlwm, a' cholobhn, a' phump Cwlwm o Gytgerdh, a' Chadair, ac wyth o Ganiadau
	LL(1)	Disgybl Yspas heb radd, nid oes ar ei reol nac ar ei gelfyddyd ond Barn Pencerdd, a ellir gwr wrth gerdd o hono. A rhaid iddo wybod deg Cwlwm a phum cwlwm o gydgerdd, ac wyth o ganiadau.
	S(1) (iii)	1. Disgybl Ysbas heb radd, nid oes iddo un swydd na Rheol na chelfyddyd yn warantedig ond Barn Pencerdd a ddywetto y gellir gwr wrth Gerdd dant o honaw. 2. Disgybl ysbas graddol a ddyly wybod deg cwlwm, a phump cwlwm cytgerdd, ag wyth o ganiadau.

– ond dro arall, ymdebyga S(1) (iii) i LL(1), er enghraifft:

6.	PH	Gwr wrth Gerdh anâbhus, megys Gwr dalh, a' Dyscybl spâs, a' Dyscybl Dyscyblaidh, a' Dyscybl Penceirdhiaidh.
	LL(1)	1. Gwr wrth Gerdd anafus megis gwr Dall, 2. Disgybl Ysbâs, 3. Disgybl Disgyblaidd, 4. Disgybl Penceirddiaidd. 5. Pencerdd.
	S(1) (iii)	1. Gwr wrth Gerdd anafus, megis gwr dall. 2. Discybl ysbas. 3. Disgybl disgyblaidd. 4. Disgybl pencerddaidd 5. Pencerdd graddol, na fythei Bencerdd Gwlad.
7.	PH	a''i rhodhi wrth 'oleuad a' rhaid yr Eglwys
	LL(1)	ai roi wrth raid yr Eglwys
	S(1) (iii)	ai roi wrth raid yr Eglwys
8.	PH	o dhecpunt o ardreth
	LL(1)	a Deg Punt o Fywyd

	$S^{(1)}$ (iii)	o ddeg punt o fywyd
9.	PH	megis y mae y lhybhr Dosparth ynn dangos: a' medru gwneuthur Cerdh
	$LL^{(1)}$	megis y mae yn y Llyfr. Dosparth yw dangos a medru gwneuthur Cerdd
	$S^{(1)}$ (iii)	herwydd yr Athrawon ar y Gelfyddyd. 6. Dosparth yw dangos, a medru, gwneuthur cerdd
10.	PH	Dyscybl Dyscyblaidh Gradhawl, a geiph dheuswlht arr bôb vn o 'r tair Gwyl Arbennic
	$LL^{(1)}$	Disgybl Disgyblaidd chwe cheiniog ar hugain bob un o'r tair Gwyl Arbennig, y Pasg, Nadolig a Sulgwyn
	$S^{(1)}$ (iii)	Disgybl disgyblaidd chwecheiniog ar hugain ei rodd ar bob un o'r tair gwyl arbennig
11.	PH	-
	$LL^{(1)}$	Rhôdd Pencerdd fwy syberwyd na Disgybl
	$S^{(1)}$ (iii)	Pencerdd, yr un faint ei rodd ai glera, eithr o syberwyd y rhodder iddo fwy nag i ddisgybl, sef dilledyn neu ryw dlws.

Ymddengys, felly, fod Iolo wedi defnyddio $LL^{(1)}$ fel prif ganllaw i'w destun. Gan ei fod yn gyfarwydd iawn â thestun PH, fel y crybwyllwyd eisoes, fe allai fod wedi cynnwys rhannau o'r testun hwnnw'n anymwybodol yn $S^{(1)}$ (iii). Fodd bynnag, mae natur yr enghreifftiau'n awgrymu bod Iolo'n gwneud mwy na thynnu ar ei gof: hynny ydyw, ymddengys ei fod wedi defnyddio copi o PH, yn ogystal â chopi o $LL^{(1)}$ – ynghyd â llond trol o'i ddychymyg a'i wreiddioldeb ei hun – wrth lunio $S^{(1)}$ (iii).

Ond yn ogystal â defnyddio PH a $LL^{(1)}$, ymddengys fod Iolo wedi defnyddio ac addasu rhan o destun cerddorol yn $S^{(1)}$ (iii), gan fod ei ddechrau, fe ymddengys, yn gysylltiedig â thestun a adwaenir fel 'Cadwedigaeth Cerdd Dannau':[1]

---

[1] Yn yr enghreifftiau uchod, defnyddiwyd fersiwn llsgr. Peniarth 155 o 'Cadwedigaeth Cerdd Dannau'. Ceir mwy o gopïau mewn llsgrau. eraill, e.e. yn Card. 2.634, tt. 789 - 813; Peniarth 158, tt. 198 - 202; Peniarth 77, tt. 185 - 92; Peniarth 62, tt. 1 - 21.

'Cadwedigaeth'	llyma lyfr a elwir kadwedigaeth kerdd dannav / Nid amgen telynnav a chrythav o vewn tair talaith gymry y Rhain a dynnwyd allan or myssic drwy ddeall a dychymic doctor or gelvyddyd ac wrth ddamvniad pedwar penkerdd o delyn a chrwth a meddwl ac athraw lithr pob vn att i gilydd I wnevthvr kerddi ac iw kadw ynghof ai kanv yn i lle ac iw dosbarth / A phwy oedd henwav y iiij penkerdd hynny / Allon ap Kynav / Rrydderch voel / Mytholwch wyddyl / ac oloff gerddor / Ac yn gwrandaw ar hynny Henti gefn rvdd / A charsi delynior a llawer eraill ai kyngor ai kyfrwyddyd gida hwynt / A thrwy vndeb gyd gyngor yr athrawon doethion hynny a chelvyddyd y doctor or missic gida chelvyddyd yr athrawon I gwnaethbwyd y iiij messvr ar xx ac y swkrio y pedwar / messvr ar xx i gwnaed y iiij difr ar xx Ac o dri achos i gwnaethpwyd y kyntaf / i wnevthur kerddi yr ail i adnabod y kerddi y trydydd i gadw kerdd ynghof, val i mae I henwav or blaen yn Iaith werddonic A mwrthan wyddel oedd arglwydd pennaf y pryd hynny ai konffyrmiodd hwynt yn y man a elwir Glynn Achlach
S(1) (iii)	Llyma'r Drefn a wnaeth Gruffudd ap Cynan Tywyssawc Aberffraw ar Wyr wrth Gerdd Dafawd a thant yng Nglyn Achlach yn yr Iwerddon, ac o Gymru y daethant Alon ap Ceneu gwr o Ddeheubarth, a Rhydderch foel o Arfon yn Brydyddion a gwyr wrth Gerdd Dafawd: Ac yn Wyr wrth Gerdd Dant Matholwch Wyddel ac Olof Gerddor; ar rhai hyny a ossodassant Drefn ar Gerdd Dafawd a Thant yn amser Gruffudd ap Cynan ar Brenin Ystyffan.

Yn anffodus, gan fod Iolo wedi addasu'r wybodaeth a geir yn 'Cadwedigaeth Cerdd Dannau' i'r fath raddau, ni ellir canfod pa gopi yn union o'r testun cerddorol hwnnw a ddefnyddiwyd ganddo; ond mae'n bur sicr iddo ddefnyddio rhyw fersiwn neu'i gilydd wrth lunio ambell destun o'r Statud.

Ymhle yn union y gellir lleoli TH(1) (ii) o fewn y stema, felly?[1]

[1] Fel y gwelwyd eisoes yn y ddegfed gangen, ymddengys fod TH(1) (ii) yn asiad o ddau destun gwahanol. Trafodir tarddiad y paragraffau sy'n sôn am Ruffudd ap Cynan, Alon ap Ceneu, Rhydderch Foel a Matholwch Wyddel yn y gangen hon; trafodwyd y paragraff sy'n cynnwys y rhoddion eisoes yn y ddegfed gangen.

Gan mai ychydig baragraffau o destun yn unig a geir yn $TH^{(1)}$ (ii) – paragraffau'n sôn am Ruffudd ap Cynan yng Nglyn Achlach yn yr Iwerddon, am Alon ap Ceneu, Rhydderch Foel, Matholwch Wyddel ac Olof Gerddor, a rhoddion y gwŷr wrth gerdd – mae'n anodd canfod digon o enghreifftiau a all brofi'n bendant a ydyw'r testun yn addasiad o ran o $S^{(1)}$ (iii) ynteu o ran o $T^{(1)}$ (i). Mae'n amlwg mai 'addasu' a wnaeth Iolo yma gan fod $TH^{(1)}$ (ii), mewn mannau, yn cynnig darlleniadau sydd rywfaint yn wahanol i ddarlleniadau $S^{(1)}$ (iii) a $T^{(1)}$ (i), er enghraifft:

1.	$S^{(1)}$ (iii	Ac yn Wyr wrth Gerdd Dant
	$T^{(1)}$ (i)	ac yn wyr wrth Gerdd dant
	$TH^{(1)}$ (ii)	ac o Gerddorion wrth Dant
2.	$S^{(1)}$ (iii)	nad elei neb yn wyr wrth Gerdd dafawd nag wrth gerdd Dant
	$T^{(1)}$ (i)	nad elei neb yn wyr wrth Gerdd Dafawd, nag wrth Gerdd Dant
	$TH^{(1)}$ (ii)	nad elei neb yn Feirdd sef hynny gwyr wrth Gerdd Dafawd, na neb yn Wyr wrth Gerdd Dant
3.	$S^{(1)}$ (iii)	Y Prydyddion, sef y Beirdd, yn wyr wrth Gerdd dafawd a Chyfarwyddyd a oeddynt yn hanfod o wlad Gymru, a chanddynt y cawsant y Gwyddelod eu Cerdd Dafawd herwydd bannau celfyddyd wrth gerdd
	$T^{(1)}$ (i)	Y Prydyddion, sef y Beirdd, yn wyr wrth Gerdd Dafawd a Chyfrwyddyd, a oeddynt yn hanfod o wlad Gymru, a chanddynt y cawsant y Gwyddeod eu Cerdd Dafawd herwydd bannau Celfyddyd
	$TH^{(1)}$ (ii)	Y Beirdd, sef y Gwyr wrth Gerdd Dafawd a oeddynt yn hanfod o Wlad Gymru, a chanddynt y cawsant y Gwyddelod eu Cerdd Dafawd

– a gwelir bod y rhoddion yn $TH^{(1)}$ (ii) yn wahanol i'r rhai a geir yn $S^{(1)}$ (iii) a $T^{(1)}$ (i). Yn wir, yr unig ddarlleniad a all gynnig rhywfaint o oleuni ydyw'r darlleniad a ganlyn:

$S^{(1)}$ (iii)	yng Nglyn Achlach

$T^{(1)}$ (i)	Yng Nglyn Athlach
$TH^{(1)}$ (ii)	yng Nglynn Achlach

Gwleir yma fod $TH^{(1)}$ (ii) yn cytuno â $S^{(1)}$ (iii), ac ar sail hyn gellir awgrymu'n hynod o betrus mai $S^{(1)}$ (iii) yn hytrach na $T^{(1)}$ (i) ydyw cynsail $TH^{(1)}$ (ii).

Fodd bynnag, fel y gwelwyd eisoes wrth drafod testunau'r ddegfed gangen, ymddengys fod adran y rhoddion yn $TH^{(1)}$ (ii) wedi ei seilio ar destun arall heblaw $S^{(1)}$ (iii), a bod y ddwy adran a geir o fewn y testun – hynny ydyw, yr adran sy'n sôn am Alon ap Ceneu a'r gweddill fel y'i ceir yn $S^{(1)}$ (iii) ar y naill law, a'r adran sy'n cynnwys y rhoddion fel y'i ceir yn RH a $R^{(1)}$ ar y llaw arall – wedi eu huno mewn testun arall, sef $ng^{(1)}$, fel y gwelwyd eisoes. Os felly, ymddengys nad ydyw $TH^{(1)}$ (ii) yn tarddu'n uniongyrchol o $S^{(1)}$ (iii).

Cynigir y stema ganlynol yn betrus:

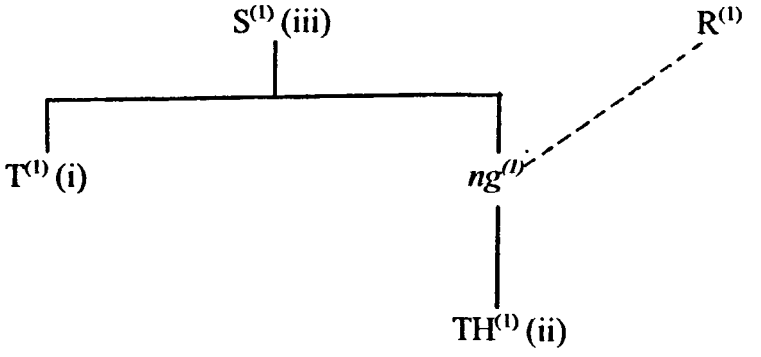

Dau destun yn unig a berthyn i'r gangen hon, sef $S^{(1)}$ (ii) ac $Y^{(1)}$ (ii).

Mae'r testunau hyn yn hollol wahanol i'r un testun arall. Yn wir, ni chyfeirir atynt fel 'Statud' o gwbl: yn hytrach, rhoddir teitl ychydig yn llai penodol iddynt, sef "[T]refn ar wyr wrth Gerdd Dafawd, a elwir Hen Drefn Deheubarth, ag a fu Yng Ngwynedd cyn nag amser Gruffydd ap Cynan."[1]

Ni sonnir yn $S^{(1)}$ (ii) ac $Y^{(1)}$ (ii) am yr hyn y disgwylid ei weld mewn testunau o'r fath – er enghraifft, trafodaeth ar faes llafur y gwahanol ddisgyblion, rheolau cyffredinol, rhoddion, neu drafodaeth ar y datgeiniaid. Yn hytrach, trafodaeth fanwl iawn ar y clerwr, y teuluwr a'r prydydd a geir, gan ganolbwyntio'n benodol ar eu hymddygiad. Fe gyfeirir at y mathau gwahanol hyn o feirdd yn rhai o'r testunau eraill; fodd bynnag, gwelir bod llawer iawn o'r hyn a ddywedir amdanynt yn $S^{(1)}$ (ii) ac $Y^{(1)}$ (ii) yn gwbl newydd. Wrth drafod y prydydd, er enghraifft, dyma'r wybodaeth a geir:

> ag arnaw y mae Tri Gorchest, nid amgen, Dychan heb serthyd, Rhieingerdd heb ordderchedd, a mawl heb Druth a Gwestleidiaeth; sef yw gwestleidiaeth, peth ni chyngein ag afo cyfiawn a syrth, ag a elo'n erbyn a weddei ar a foler, megis moli gwraig am ymladd, neu foli gwr Eglwysig am gampeu chwaryddion, ag efe a ddylai glodfoli pob Haelioni a digrifwch meddwl, a chanu cyfannedd, canys prifofyn ar Brydydd yw cyfanneddu, a moliannu pob awenyddiaeth a Cherddwriaeth, a phob gwybodau moliannus, a phob arferion a Defodeu anrhydeddus, a bonheddigaidd a daionus, ag efe a ddylai wrthneu a gwrthwynebu gogangerdd y Clerwr lle y prytto Prydydd Dosparthus a gwarantedig o awdurdawd, ag nid rhydd iddaw ef oganu neb, canys cynnal moliant a chlod anrhydeddus lle bo ai dirper y dylai efe ag arnaw y ddefawd y mae digrifwch meddwl, a diddanu dynion, a dodi addysg ar wybodau Cymreigolion, ag Ethrylith Awenyddawl. Hefyd arnaw y mae ymwrthod yn gadarn a'r saith brifwyd a'r pechodeu marwolion, nid amgen, Trais a Lledrad, a Balchedd, a Godineb, a Glythineb, a Llid, a Llesgedd, a Chenfigen, canys y rhai hyn a ddiffrwythant Gof, ag Awen, ag ethrylith, a dychymmyg y Prydydd: Ag yn lle y rhai hynny y dylai efe ymarfer ar wŷth Gynheddfeu dwyfolion, sef ydynt Haelioni, a Chywirdeb, a

[1] Gw. $Y^{(1)}$, t. 56, e.e.

ag ufudd dawd a Diweirdeb, a Dirwest, a chariad perffaith, a diwydrwydd, a thangnefedd, y rhain a wellânt Gof, ag Awen ag ethrylith, a dychymyg y Prydydd, ag a amlhânt wybodau moliannus a daionus, ag y fflwythlonant Gerdd dafawd.

Iolo Morganwg a gopïodd $S^{(1)}$ (ii) ac $Y^{(1)}$ (ii). Ar ddiwedd y testunau mae'n nodi ei ffynonellau:

$S^{(1)}$ (ii)	a gymmerwyd o Lyfr Ieuan Fawr ap y Diwlith o Gil Fai. (medd Llyfr Thomas Bona.)
$Y^{(1)}$ (ii)	a gymmerwyd o Lyfr Ieuan fawr ap y Diwlith o Gil Fynydd

– ac ar ddechrau'r testunau ceir yr wybodaeth a ganlyn:

$S^{(1)}$ (ii)	O Lyfr Thomas Bona
$Y^{(1)}$ (ii)	o'r un Llyfr

Fodd bynnag, fel yn achos nifer helaeth o'r testunau y copïwyd hwy gan Iolo, ni ellir canfod y ffynonellau y cyfeiria atynt. Mae 'Llyfr Thomas Bona' yn hysbys inni, sef llawysgrif LlGC 13078, gan ei bod yn cynnwys dau destun o'r Statud (sef R (i) a R (ii)), ac fel y gwelwyd eisoes fe ddefnyddiodd Iolo y testunau hyn a geir yn y llawysgrif hon wrth lunio dau destun o'r Statud a geir ganddo yn llawysgrif LlGC 13132 (sef $U^{(1)}$(ii) ac $U^{(1)}$ (iii)). Fodd bynnag, hyd y gwn i ni chynnwys LlGC 13078 destun o'r Statud sy'n ymdebygu i destunau $S^{(1)}$ (ii) ac $Y^{(1)}$ (ii), ac nid oes llawysgrif arall o'r enw 'Llyfr Thomas Bona' yn cynnwys testun tebyg ychwaith. Ymhellach, wrth droi at Ieuan Fawr ap y Diwlith, gwelir mai "gŵr rhamantaidd"[1] ydoedd ym marn Ceri W. Lewis, gŵr a oedd yn rhan o'r 'chwedl' a luniodd Iolo am Forgannwg. Yn sgîl hyn oll, gellir awgrymu mai Iolo'i hun yn hytrach nag Ieuan Fawr ap y Diwlith na neb arall ydyw

[1] *IM*, t. 162. Gw. yn ogystal, t. 50, t. 212.

'awdur' y Statud a geir yn $S^{(1)}$ (ii) ac $Y^{(1)}$ (ii).

Efallai y gall y cyfeiriad hwn at Ieuan Fawr ap y Diwlith gynnig esboniad inni pam y dewisodd Iolo lunio testun a oedd i'w ganfod, meddai, "cyn noc Amser Gruffudd ap Cynan."[1] Yr oedd Iolo'n casáu Gogleddwyr, a hynny'n rhannol am fod rhai ohonynt wedi siarad yn ddilornus am draddodiadau llenyddol Morgannwg. O'r herwydd, aeth Iolo ati i geisio profi mai traddodiad llenyddol Morgannwg oedd y mwyaf disglair trwy Gymru. Rhan o hyn oedd ymgais Iolo i brofi bod gan feirdd Morgannwg eu cyfundrefn fesurau eu hunain, mesurau a oedd yn hŷn na'r rhai a gymeradwywyd gan Ddafydd ab Edmwnd yn Eisteddfod Caerfyrddin tua chanol y bymthegfed ganrif. Adwaenid cyfundrefn Iolo fel 'Mesurau Morgannwg' a'r 'Hen Ddosbarth', ac ymddengys mai ochr arall i'r un geiniog ydyw'r 'Hen Drefn' uchod y mynna Iolo ei bod yn hŷn na'r drefn a luniwyd gan Ruffudd ap Cynan.

Ymddengys mai rhannau o ramadegau'r penceirddiaid a ddefnyddiodd Iolo fel sail i $S^{(1)}$ (ii) ac $Y^{(1)}$ (ii). Er na ellir profi'n derfynol pa destunau'n union a ddefnyddiwyd ganddo, gan ei fod wedi eu haddasu i'r fath raddau, gwelir bod tebygrwydd rhwng $S^{(1)}$ (ii) ac $Y^{(1)}$ (ii) a'r testun a adwaenir fel *Pvm Llyfr Kerddwriaeth.* Er enghraifft:

1.	$Y^{(1)}$ (ii)	Tair cangen celfyddyd Cerdd Dafawd y sydd, nid amgen Cyntaf Clerwriaeth, Ail Teuluwriaeth, a Thrydydd Prydyddiaeth
	PLIK	Tair kaink yssydd a berthyn o gerdd davawd, nid amgen: klerwriaeth, tevlvwriaeth, a phrydyddyaeth[2]

[1] $Y^{(1)}$, t. 60.

[2] *GP*, t. 133, llau. 36 - 7.

2.	$Y^{(1)}$ (ii)	Hefyd arnaw y mae ymwrthawd yn gadarn a'r saith brifwyd a'r pechodeu marwolion, nid amgen, Trais a Lledrad, a Balchedd, a Godineb, a Glythineb, a Llid, a Llesgedd, a Chenfigen, canys y rhai hynn a ddiffrwythant Gof, ag Awen, ag ethrylith, a dychymmyg y Prydydd: Ag yn lle y rhai hynny y dylai efe ymarfer ar wŷth Gynheddfeu dwyfolion, sef ydynt Haelioni, a Chywirdeb, a ag ufudd dawd a Diweirdeb, a Dirwest, a chariad perffaith, a diwydrwydd, a thangnefedd, y rhain a wellhânt Gof, ag Awen, ag ethrylith, a dychymyg y Prydydd, ag a amlhânt wybodeu moliannus a daionus, ag y fflwythlonant Gerdd dafawd
	PLIK	Llyma y kampav ysbrydolion a berthyn ar brydydd: vvvdd-dawd, haelioni, diweirdeb, kariad perffaith, kymhedroldeb bwyd a llynn, amynedd dda, a dilesgrwydd, y Rai yssydd wrthwyneb i'r ssaith bechod marwol, nid amgen, balchder trahavs, anghywirdeb, godineb, kynghorvynt, llid, a llesgedd, y Rai a lygrant yr awen ac a laddant yr enaid[1]

Ymddengys fod Iolo wedi cael ei ysbrydoli gan y testun hwn, neu gan destun tebyg iddo, a'i fod wedi ei addasu ac ychwanegu ato, gan ddefnyddio'i ddychymyg byw wrth wneud hynny.

Os mai Iolo ydyw 'awdur' $S^{(1)}$ (ii) ac $Y^{(1)}$ (ii), felly, beth yn union a ellir ei ddweud am berthynas y ddau destun â'i gilydd? A ydyw'r naill yn gopi o'r llall, ynteu a ydyw'r ddau yn gopïau annibynnol o destun coll arall gan Iolo?

Ar wahân i fân wahaniaethau o ran orgraff, mae'r ddau destun yn hynod o debyg i'w gilydd. Ceir dau wall yn $Y^{(1)}$ (ii), sef:

1.	$S^{(1)}$ (ii)	ffrwythlonant
	$Y^{(1)}$ (ii)	fflwythlonant
2.	$S^{(1)}$ (ii)	ag ufudddawd
	$Y^{(1)}$ (ii)	a ag ufudd dawd

[1] *Ibid.*, llau. 30 - 5.

– ac un gwall yn $S^{(1)}$ (ii):

1.	$S^{(1)}$ (ii)	ag ymgyfarwyddaw ag ymarddangos ar wybodau Cymreigoilion
	$Y^{(1)}$ (ii)	ag ymwybyddu yn awdurdodol ag yn ddosparthus, ag ymgyfarwyddaw ag ymarddangos ar wybodau cymreigolion

Mae'r gwall yn $S^{(1)}$ (ii) yn fwy sylfaenol na'r mân wallau a geir yn $Y^{(1)}$ (ii), felly gellir awgrymu nad ydyw $Y^{(1)}$ (ii) yn gopi o $S^{(1)}$ (ii), gan ei fod yn gywirach nag ef. Felly a ydyw $S^{(1)}$ (ii) yn gopi o $Y^{(1)}$ (ii)?

Fel y crybwyllwyd uchod, mae posibilrwydd arall, sef bod $S^{(1)}$ (ii) ac $Y^{(1)}$ (ii) yn gopïau annibynnol o destun arall gan Iolo. Petai darlleniadau $S^{(1)}$ (ii) ac $Y^{(1)}$ (ii) yn anghytuno mwy â'i gilydd, byddai'n haws derbyn y posibilrwydd hwn; ond fel y gwelwyd, mân wallau yn unig a geir yn $Y^{(1)}$ (ii), gwallau hawdd iawn i'w hadnabod a'u cywiro, felly nid oes dim a all rwystro $S^{(1)}$ (ii) rhag bod yn gopi o $Y^{(1)}$ (ii).

Gan na ellir profi bod testun arall yn perthyn i'r gangen, cynigir y stema ganlynol:

Ceir pump o destunau sy'n anodd, os nad yn amhosibl, i'w lleoli o fewn cangen, a hynny'n bennaf gan fod y copïwyr wedi asio mwy nag un testun gyda'i gilydd, neu gan eu bod wedi rhoi cymaint o'u stamp eu hunain ar y testunau nes eu bod, i bob pwrpas, wedi llunio testunau unigryw. Dyma'r pum testun: DD, L, N, M (ii) ac Y.

Yn ôl copïwr DD, sef Gruffydd Dwnn, fe gopïwyd y testun yn y flwyddyn 1567. Os felly, ni all DD darddu ond o'r testunau a luniwyd cyn 1567, sef A, B, C, CH, D o'r rhai a erys heddiw.[1]

Nid ydyw DD yn unigryw o bellfordd gan mai sôn am sut y gellir ennill ariandlws telyn a chrwth a wna, ac fe geir trafodaeth o'r fath mewn sawl testun arall. Fodd bynnag, yr hyn sy'n peri i rywun drafod DD o fewn adran y 'testunau unigryw' ydyw'r ffaith na ellir canfod ei union gynsail na chanfod, gyda sicrwydd, i ba gangen y perthyn.

Wrth gymharu DD â'r adrannau cyfatebol yn A, B, C, CH, D, ceir darlleniadau pur amrywiol:

1.	A	O vynno dwyn
	B	a vynno dwyn
	C	a fynno dwyn
	CH	a vynno dwyn
	D	a vyno dwyn
	DD	A vynno ddwyn
2.	A	ariandlws telyn neu grwth
	B	ariandlws krwth nev delyn

[1] Efallai, wrth gwrs, fod DD yn tarddu o gynsail un o'r testunau diweddarach, cynsail a gopïwyd cyn 1567, ond sydd bellach ar goll.

	C	ariandlws telyn nev grwth
	CH	ariandlws telyn nev grwth
	D	ariandlws telyn ney grwth
	DD	Ariandlws Telyn nev grwth
3.	A	raid Iddaw wybod
	B	Raid iddaw wybod
	C	Raid yw iddaw wybod
	CH	Rhaid yw iddaw wybod
	D	Raid yw yddo wybod
	DD	rhaid yw iddaw wybod
4.	A	y pedair cadeir
	B	y pedair kadair
	C	i bedair kadair
	CH	I bedair kadair
	D	y pedair Cadair
	DD	i bedair kadair
5.	A	ar pedair Colofn
	B	ar pedair Kolofn
	C	ai bedair Kolofn
	CH	ar pedair Kolofn
	D	ar pedair Colofn
	DD	ai bedair kolofn
6.	A	pedwar messur ar hugein
	B	-
	C	-
	CH	ac iiij messvr ar xx
	D	ar pedwar mesyr ar higain
	DD	ar pedwar mesûr ar higain arnynt
7.	A	pedwar Cwlm arhugeun kytkerdd arnunt
	B	-
	C	-
	CH	ar iiij kwlm kydkerdd ar xx arnynt
	D	A dec cwlwm ar higain Cydcerdd arnynt
	DD	-
8.	A	a dosbarthu pob gwahan a rragwan
	B	-
	C	-
	CH	A dosbarthv pob gwahan a Rhac wan
	D	a dosbarthū pob gwahan a Ragwahan
	DD	a dosparthv pob gwahan, a rhagwan

9.	A	pob kynhwyssiad a gorffwysva ar dyniad a chyweirdant
	B	-
	C	-
	CH	pob kynwyssiad a gorffwysva, pob ysmvdva ar dyniad a chyweirdant
	D	pob Cynhwysiad a gorffwysva / pob symydiad ar dyniad a chyweirdant
	DD	pob kynhwisiad, a gorffwysva, pob ysmvdva ar dynniad a chywir dant
10.	A	a dangos kerdd dant warantedic oi waith e hun. yn benkeirddiaidd ac yn athrawaidd
	B	-
	C	-
	CH	a dangos kerdd dant wrantedic oi waith I hvn yn benkerddiaidd ac yn athrawaidd
	D	a dangos Cerdd dant oy waith y hvn yn benceirddiaidd ac yn athrawaidd
	DD	A dangos kerdd dant oi waith i hvn yn Benkerddiaidd, ag yn Athrawaidd
11.	A	val i bo kydwybodus i benkeirddieid a doethion i varnu ai ddewisso yn owdur ac yn athro ar y gelfyddyt
	B	-
	C	-
	CH	val i bo kydwybodus i benkerddiaid a doethion I varnv ai ddewissaw yn awdvr ac yn athro ar I gelvyddyd
	D	val y bo Cydwybodys y benceirddiaid a doethion y varny ay ddewisso yn awdyr ag yn athro ar y gelfyddyd
	DD	val i bo kydwybodŷs i benkerddiaid a doethion i varnv ai ddewisso yn Awdûr, ag yn Athro ar i gylvyddyd
12.	A	-
	B	-
	C	-
	CH	-
	D	-
	DD	nev gael gantaw varnv
13.	A	Cans ni ddyly neb ddysgu onid gann yr athro penkeirddiaidd neu gael ganto varnu neu osod yn Iawn a ddysger gann arall
	B	-
	C	-
	CH	Kans ni ddylai neb ddysgv ond gann athro pennkerddiaidd nev gael gantaw varnv nev ossod yn Iawn a ddysger gann arall

	D	Cans ny ddyly neb ddysgu ond gan athro penceirddiaidd ney gael gantho varny ney ossod yhn Iawn a ddysger gan arall
	DD	kans ni ddylv neb ddysgv, ond gan Athro nev gael gantaw varnv, nev osod yn iniawn y ddysger gan arall
14.	A	ac os telynior vydd rraid Iddaw wybod tremwlch odidawc
	B	ac os Telynior vydd Raid iddaw wybod Tri mwchwl odidoc
	C	ac os telynior fydd Raid iddaw wybod Tri mwchwl odidoc
	CH	Ac os telynior vydd Rraid yw iddaw wybod tri mwchl odidoc
	D	Ag os telynior vydd Raid yddaw wybod tri mwchwl odidawg
	DD	Ag os Telynior vydd, rhaid iddaw wybod triamlwch odidog

Wrth graffu ar y darlleniadau uchod, gwelir mai prin ydyw'r dystiolaeth fod perthynas agos iawn rhwng DD a B; yn wir, mae B yn ddiffygiol mewn sawl man lle ceir darlleniadau llawn yn DD (er enghraifft yn rhifau 6, 7, 8, 9, 10, 11, 12, 13). Ar yr olwg gyntaf, mae perthynas DD a C dipyn yn nes, gan fod eu darlleniadau hwy'n cytuno'n amlach â'i gilydd (er enghraifft yn rhifau 2, 3, 4, 5); ond unwaith eto, gwelir bod C yn ddiffygiol yn yr un mannau â B. Perthynas pur bell sydd rhwng DD ac A hefyd, fe ymddengys. Er bod tebygrwydd i'w weld rhwng y ddau destun yn rhifau 2, 8, 10, 11, 13, 14, mae darlleniad A yn ddiffygiol yn rhif 9, felly ymddengys nad ydyw DD yn tarddu'n uniongyrchol o A ychwaith. Wrth droi at CH a D, fodd bynnag, mae'r darlun yn wahanol gan fod y ddau destun hyn yn cytuno'n amlach â DD, heb y diffygion y soniwyd amdanynt uchod. Mae CH a DD yn cytuno'n fras â'i gilydd yn rhifau 1 , 2, 3, 4, 8, 9, 11, 13, 14, ac mae D a DD yn cytuno'n weddol â'i gilydd yn rhifau 1 , 2, 3, 8, 10, 11, 13, 14. Eto i gyd, nid oes tebygrwydd trawiadol rhyngddynt, ac ni ellir honni'n bendant fod DD yn perthyn i'r canghennau y mae CH a D yn perthyn iddynt.

Er nad ydyw DD yn unigryw yng ngwir ystyr y gair, felly, ni ellir canfod ei

gynsail na'r gangen y perthyn iddo.

Ymddengys mai clytwaith o nifer o destunau gwahanol ydyw L, a gopïwyd gan Siôn Dafydd Rhys. Yn fras fe gynnwys reolau cyffredinol ynghylch bod yn ŵr wrth gerdd, hanes yr uchelwyr yn noddi'r beirdd wedi i gyfnod y tywysogion ddod i ben, yr hyn a berthyn ar glerwr a theuluwr, cyhoeddiad Eisteddfod Caerwys 1523, maes llafur y gwŷr wrth gerdd, y rhoddion, a sut y gellir ennill ariandlws. Ar frig y testun, dywedir mai "[b]raint ac ystatut Gr ap Cynan a' Rhys ap Tewdwr ar wyr wrth gerdh" ydyw, ac yna eir ymlaen i drafod yr eisteddfod a gynhaliwyd gan ŵyr Rhys ap Tewdwr, sef Rhys ap Gruffudd ap Rhys ap Tewdwr, yn Aberteifi:

> Pan oedh oedran Crist yn bhil a' chant ac vn ar bymthec ar hvgaint o bhlwydhynev, y cynhallawdh yr Arglwydh Rys ap Gr ap Rhys ap Tewdwr tywyssawc Dinebhwr, wledh arbennic yn Aber Teibhi, ac y gossoded dhav ryw ymrysson; vn rhwgh y beirdh a'r prydydhion, ac aralh rhwgh y telynorion a'r crythorion, a' phibydhion; ac amrybhaelon genedloedh, ar wedh dav dlws ariant a ossodes bhvdhvgolion yr ymryssonev, nyd amgen colar ariant i 'r prydydh; telyn ariant i 'r telynior; a chrwth avr i 'r crythor: Ac y rhai hynny y cybhoethoges ebh o dhirbhawrion rodhion. Ac yno y cabhas gwas iebhangc oi lys ehvn bhvdhvgoliaeth o gerdh ar west. A' gwyr a gabhas y bvdhvgoliaeth o gerdh dabhawd, a' phawb or cerdhorion erailh a gawsant gan yr Arglwydh Rys gymaint ac a archyssont, hyd na wrthladhwyd neb a'r wledh honno a gyhoedhed bhlwydhyn cyn noi gwnevthvr, ar hyd Cymry, a' Lhoegr, a Phrydein, ac Iwerdhon, a' lhawer o wledydh erailh.

Er bod cyfeiriad neu ddau at yr eisteddfod a gynhaliwyd yn Aberteifi mewn ambell destun – er enghraifft yn PH (a gopïwyd gan Siôn Dafydd Rhys), neu yn W – ni cheir cymaint o fanylion yno ag a geir yn L. Yn wir, ymddengys mai benthyg rhan o un o destunau *Brut y Tywysogion* a wnaeth Siôn Dafydd Rhys yma, gan fod paragraff tebyg i'w gael yno:

> Ac yna y kynhalyawd yr Arglwyd Ryd wled arbennic yn Aberteiui, ac y gossodes deuryw amrysson: vn rwg y beird a'r pryd[yd]yon ac arall rwg y telynoryon a'r crythoryon a phibydyon ac amryuaelon genedloed kerd arwest. A dwy gadeir a ossodes y vudugolyon yr amryssoneu. A rei hynny a gyuoethoges ef o diruawryon rodyon. Ac yna y cauas gwas jeuanc o'e lys ef y hun y uudugolyaeth o gerd arwest. A gwyr Gwynedd a gauas y uudygolyaeth o gerd tauawt. A phawb o'r kerdoryon ereill † a gawssant y gann yr Arglwyd Rys kymeint ac [a] archyssant, hyt na wrthladwyt nep. A'r wled honno a gyhoedet ulwydyn kynn y gwneuthur ar hyt Kymru a Lloegr a Phrydein ac Iwerdon a llawer o wladoed ereill.[1]

Yna, ceir adran sy'n cyfateb yn fras i adran agoriadol PH ac W, sef adran yn cynnwys rheolau sy'n deddfu na ddylai neb gael ei anrhydeddu'n ŵr wrth gerdd ond mewn eisteddfod a gynhelid unwaith bob tair blynedd, na ddylai bardd arwain dwy gelfyddyd, y dylai gŵr wrth gerdd gynnal yr iaith Gymraeg, a chadw achau ac arfau, a chofio gweithredoedd pendefigion. Yn ogystal, rhestrir yr hyn a berthyn ar glerwr a theuluwr. Fodd bynnag, er ymdebygu i PH weithiau, er enghraifft:

1.	L	heb nebryw ymbil amdanvnt
	PH	heb neb ryw ymbil am danynt
	W	-

– gwelir bod perthynas nes rhwng L ac W, er enghraifft:

1.	L	mwy noc a dhylyei bhyned
	PH	nyd amgen, rhag myned
	W	mwy nog a delynt i vyned
2.	L	hebhyd na bei i neb arwein creppth a' chelbhydhyd, megis bod yn saer nev yn obh, a' chyd a hynny prydydhiaeth nev delynoriaeth, nev grythoriaeth nev dhatceiniadaeth
	PH	-
	W	A hevyd na bai i neb arwain krefft a chelvydyd megis bod

[1] Gw. Thomas Jones (gol.), *Brut y Tywysogion or The Chronicle of the Princes: Red Book of Hergest Version* (Cardiff, 1955), t. 166.

yn saer nev yn of a chida hynny prydydiaeth nev delynoriaeth

3. L yn y gwledhev hynny y cadarnhawyd braint ac ystatutav gwyr wrth gerdh
Tair gradh ysydh ar gerdhwriaeth, nyd amgen; prydydhiaeth, tevluwriaeth a' chlerwriaeth. a' hebhyd cerdh dabhawd, a' cherdh arwest, a' datceinad, a'i rhodhion i bawb o honvnt wrth ev braint, a' phob vn o honvnt gydar tywyssawc ar bob vn or tair gwyl arbennic

PH Ac ynn y Gwledhoedh enrhydêdhvs hynny, y gwnaethpwyt ag y cadarnhawyd Braint a' Statûteu celbhydhodeu Gwyr wrth Gerdh, nyd amgen, Prydydhiaeth, Teuluwriaeth, a' Chlerwriaeth; a' rhodhion i bawb wrth 'i Bhraint o 'r Cerdhorion gyd â 'r Tywyssogion, arr bob vn o 'r tair Gwyl Arbennic

W Ag yn y gwledav hynny y gwnaethbwyd ag i kadarnhawyd braint ag ystatvn ar wyr wrth gerd nid amgen tair grad // nid amgen Prydydiaeth // Tavlvwriaeth a Chlerwriaeth // a rrodion i bawb wrth ei braint, a phawb o honvnt gydar twysogion ar bob vn or tair gwyl vchel

Yn ôl pob tebyg, mae L yn gynharach testun nag W. Os felly, mae'n amlwg na ddefnyddiodd Siôn Dafydd Rhys W wrth lunio L. Fodd bynnag, gwelwyd eisoes wrth drafod W yn y seithfed gangen fod dau destun arall o leiaf – testunau a oedd yn debyg iawn i W o ran cynnwys – wedi bodoli ar un adeg, yn ôl pob tebyg, sef $e^{(1)}$ a $f^{(1)}$, sy'n gynharach nag W. Efallai mai un o'r rhain a ddefnyddiodd Siôn Dafydd Rhys fel ffynhonnell wrth lunio'r adran arbennig hon yn L; ond oherwydd nad ydyw'r cynseiliau hyn ar gael heddiw, ni ellir profi hyn.

Yna ceir trydedd haen i'r testun, sef yr hyn sydd i'w weld gan amlaf mewn testunau eraill: cyhoeddiad Eisteddfod Caerwys 1523, gofynion graddau'r gwŷr wrth gerdd, rheolau cyffredinol ynglŷn â bod yn fardd neu'n gerddor, a sut yr enillir ariandlws.

Er bod yr adran hon yn dilyn yn fras yr un patrwm â thesunau eraill, gwelir bod L yn cynnwys cryn dipyn o newidiadau – newidiadau a gyflwynodd Siôn Dafydd Rhys

ei hun, efallai. Mae ambell ymadrodd yn debyg i rai a welir yn D a M (i); ond ni ellir gweld perthynas bendant rhwng L a hwy nac, yn wir, rhwng L a'r un testun arall. Yn ogystal â newidiadau o ran geirfa a chystrawen, gwelir bod L yn cynnwys rhai gwybodaethau nas ceir mewn testunau eraill, er enghraifft:

1. Ac bhal yn ol Gr ap Cynan, tywyssawc Gwynedh, Rhys ap Tewdwr tywyssawc Dhinebhwr a' Bledhyn ap Cynbhyn tywyssawc mathrabhael Iestyn ap Gwrgan tywyssawc Morganwc, ac Elystan Glodrybh tywyssawc rhwgh Gwy a' Habhren, a gytvnawdh, ac a gydbhynnawdh, ac amhlaawdh byghev yr ystatut hwnn, ac ai cadarnhaawdh, ac a wnaeth erailh o newydh.
2. Tair talaith yssydh y ghymry, y rhai a dhyly gwyr wrth gerdh ev cylchynv, megis yn nhalaith Aber Phraw ym Mon vn bhlwydhyn; ac yn nhalaith Dinebhwr yn Nhehevbarth yr ail blwydhyn, ac yn nhalaith Bhythrabhael ym Mhowys y drydydh bhlwydhyn.
   Hebhyd, ny dhyly gwr wrth gerdh dhychanv neb, ond ai dychano yntev, nev ai henlhibo o ryw chwedl celwydh dybryd, ac a ladrato arnaw.

Ymddengys, felly, mai clytwaith o wahanol destunau ydyw L, a bod ynddo dair adran: dwy adran sy'n debyg i'r hyn a welir mewn testunau eraill o'r Statud, ac adran arall yr ymddengys ei bod wedi ei chodi o un o destunau *Brut y Tywysogion.*

Brawddeg o destun yn unig a geir yn M (ii) sy'n nodi fod y pencerdd a'r disgybl pencerddaidd yn derbyn yr un rhoddion â'i gilydd, ond mai'r pencerdd sy'n penderfynu beth ydyw testun y sawl sy'n mynd ati i farddoni.

Ni cheir brawddeg fel hon mewn testun arall sydd ar gael heddiw. Gan ei bod yn dilyn trafodaeth ar fesurau cerdd dant yn y llawysgrif, efallai y gellir dadlau ei bod yn perthyn yn wreiddiol i ryw destun a oedd yn ymwneud â cherdd dant yn hytrach na cherdd dafod, ond ei bod wedi ei haddasu ar gyfer y beirdd.

Mae'n amhosibl lleoli testun N o fewn stema yn ogystal, a hynny, fe ymddengys, gan fod cymaint o stamp y sawl a'i copïodd arno, sef Robert ap Huw o Frynsiencyn. Er bod rhai adrannau o N – er enghraifft gofynion graddau'r gwŷr wrth gerdd, ac yn arbennig rhai o'r rheolau cyffredinol – yn bur debyg i'r rhai a welwyd mewn testunau eraill, gwelir bod N yn bur wahanol i'r gweddill o ran cynnwys, strwythr ac adeiledd. Wrth gwrs, mae'n amhosibl dweud yn bendant pa un ai copïwr N ai peidio a addasodd y testun i'r fath raddau, ynteu ai copïo testun a oedd eisoes wedi'i addasu a wnaeth.

Ceir paragraff agoriadol a pharagraff clo na welir eu tebyg yn unman arall yn N:

> deddf ne gyfraith gryff ap kynan a Rai ai geilw ysdatvd gryffydd ap kan yr hon y sydd yn Rany y llyfr hwn yn chwe llyfr nidam gen pvm llyfr kerddwriaeth wrth y pvm gradd / ellir devall / ar gweddill yn llyfr ar i ben i hvn sefar y gwyr wrth gerdd dafod a thanav fal i mae yn ysbysv am yr hai y sydd rydd vddynt gleraf

> a fal hyn i terfyna ysdatvd gryffydd ap kynan tywsog Kymrv ai ffenaeth ag yn i amser ef i doeth Wiliam Kwnkwerwr i dernasv i loegr ag ef a wisgodd allan wiliam kwnkwerwr a wiliam goch i fab ef a hari y kyntaf ag ef afv wr deddfol ag a fv fyw chwaneg y bedwarigen mylynedd ag ef a gladdwyd yn ysgobdy daniel ym Mangor fawr yn gwynedd or tv deav ir eglwys ag ef a naeth lawer o bethav gorchesdol kanmoladwy

Fodd bynnag, nid ychwanegiadau moel ar ddechrau ac ar ddiwedd y testun yn unig a welir: ceir ychwanegu a newid ac addasu drwyddo draw. Yn gyntaf, gwelir bod y testun yn cael ei rannu'n chwe 'llyfr', sef yn chwe adran. Yn y llyfr cyntaf, trafodir gradd y disgybl ysbâs cerdd dafod; yn yr ail lyfr trafodir gradd y disgybl disgyblaidd; graddau'r disgybl pencerddaidd a'r pencerdd a drafodir yn y trydydd a'r pedwerydd llyfr; ac er nodi ar ddechrau'r testun fod dau lyfr arall i'w cael, ni sonnir am y pumed na'r chweched. Efallai fod y blerwch hwn yn arwydd mai copïwr N ei hun oedd yn addasu'r testun, a'i fod wrth addasu yn gwneud camgymeriadau ambell dro.

Serch hynny, mae i'r pedwar llyfr a gynhwysir le pur amlwg ar ddechrau'r testun. "[L]lyna ail llyfr", meddir ar ddiwedd yr adran sy'n ymdrin â'r disgybl disgyblaidd; ac fe gysylltir yr adran hon ag adran y disgybl pencerddaidd wedyn trwy ddweud:

> yn ddisgybl pem kreddaidd i dylav wybod y ddau lyfr / uchod a chael y ddwy radd

Rhywbeth arall trawiadol ynglŷn â'r testun hwn ydyw'r ffaith ei fod yn gwahaniaethu rhwng swydd y pencerdd a'r athro. "Pennkerdd nev athro" meddir yn CH, er enghraifft; ond mynna N fod gan yr athro swyddogaeth ar wahân: swyddogaeth na sonnir amdani yn yr un o'r testunau eraill:

> yn athro i dyle wybod ypewar llyfr vchod a chael y pedair gradd a Roi arnyn gyfion ddevall athrawaidd fal i perthyn i ddysgawdr sef docdor a chymryd gafal dros i ddysgyblion ag na wnelo neb drygionys ir gelfyddyd hon eithr Rai onesd ag oryw a Rieni daionys kanys kydymaith i ail mab pendefig yw gwr wrth gerdd os bydd fal i perthyn iddo ag am hyny i dylav athro fod yn ofalys dros bawb or gelfyddyd a myny gwybod pa fodd i byddai bawb yn kerdded ai drwy awdvrdod ai nide ag onidaen yn weddaidd peri i kosbi a hefyd llesdair yddyn gael kam fel yw tifedd i hvn ag iddo eur dlws sef kadair arian

Yn ogystal, er bod testunau eraill wedi trafod y datgeiniad (er enghraifft C a H) a'r pedwar ofergerddor (er enghraifft F), N ydyw'r cyntaf i sôn mor fanwl am y cyfan ohonynt, gan gysylltu'r datgeiniad, yn ei dro, â'r teuluwr, y posfardd a'r arwyddfardd.

Ymddengys fod Y yn asiad o ddau destun. Mae chwarter cyntaf Y yn cyfateb yn fras i ran o U (i) ac W, sef rhai o destunau'r seithfed gangen (lle sonnir am yr uchelwyr yn noddi'r gwŷr wrth gerdd wedi i'r tywysogion ddiflannu, am y clerwr a'r teuluwr, am Fleddyn ap Cynfyn yn cadarnhau statutau'r gwŷr wrth gerdd, ac am

Eisteddfod Aberteifi), ac yna mae gweddill y testun yn dilyn y patrwm sydd i'w weld amlaf, sef cyhoeddiad Eisteddfod Caerwys 1523, trafodaeth ar raddau'r gwŷr wrth gerdd, y rheolau cyffredinol, a'r rhoddion. Fe welwyd adrannau tebyg iawn i'r rhai a geir yn Y mewn testunau o'r blaen, ond yr hyn sy'n newydd yn Y ydyw'r ffaith ei fod yn cynnwys asiad o'r gwahanol adrannau, fel petai. Ymddengys fod copïwr Y wedi uno rhannau o ddau destun er mwyn llunio'i destun ei hun.

Er bod modd cysylltu chwarter cyntaf Y â thestunau megis U (i) ac W, ni ellir canfod union berthynas Y â hwy. Ymddengys nad ydyw'r adran gyfatebol yn Y yn tarddu o U (i), gan fod U (i) yn ddiffygiol mewn mannau, er enghraifft:

1.	U (i)	Prydydiaeth a chlerwriaeth
	Y	prydyddaith, tevlvwriaeth a chlerwriaeth
2.	U (i)	megys
	Y	modd i bae i fraint

Efallai, felly, fod chwarter cyntaf Y yn tarddu o *ff*[1] neu o W; ond gan fod Y yn cynnwys newidiadau nas ceir yn U (i) nac yn W – nac yn *ff*[1] felly, mae'n debyg – ymddengys nad oes perthynas mor syml â hynny'n bodoli rhyngddynt. O'r herwydd, ni ellir canfod cynseiliau uniongyrchol chwarter cyntaf Y.

Sefyllfa debyg a welir wrth droi at weddill Y. Fel y nodwyd eisoes, mae'r adran hon yn dilyn yr un patrwm yn fras â llawer o'r testunau a drafodwyd eisoes; ond gwelir nad oes modd cysylltu Y yn benodol â'r un testun arall.

Gwelir, felly, nad oes yn Y lawer o ddim sy'n newydd o ran cynnwys. Yr hyn sy'n gwneud Y yn newydd ydyw'r ffaith ei fod yn asiad o ddau destun annibynnol o'r Statud. Gan nad oes testun arall gyda'r un adeiledd ag ef wedi goroesi, mae'n amhosibl

dweud yn derfynol pa un ai copïwr Y, ynteu copïwr cynsail iddo, a unodd ddau destun annibynnol a ffurfio'r testun fel y'i ceir yn Y.